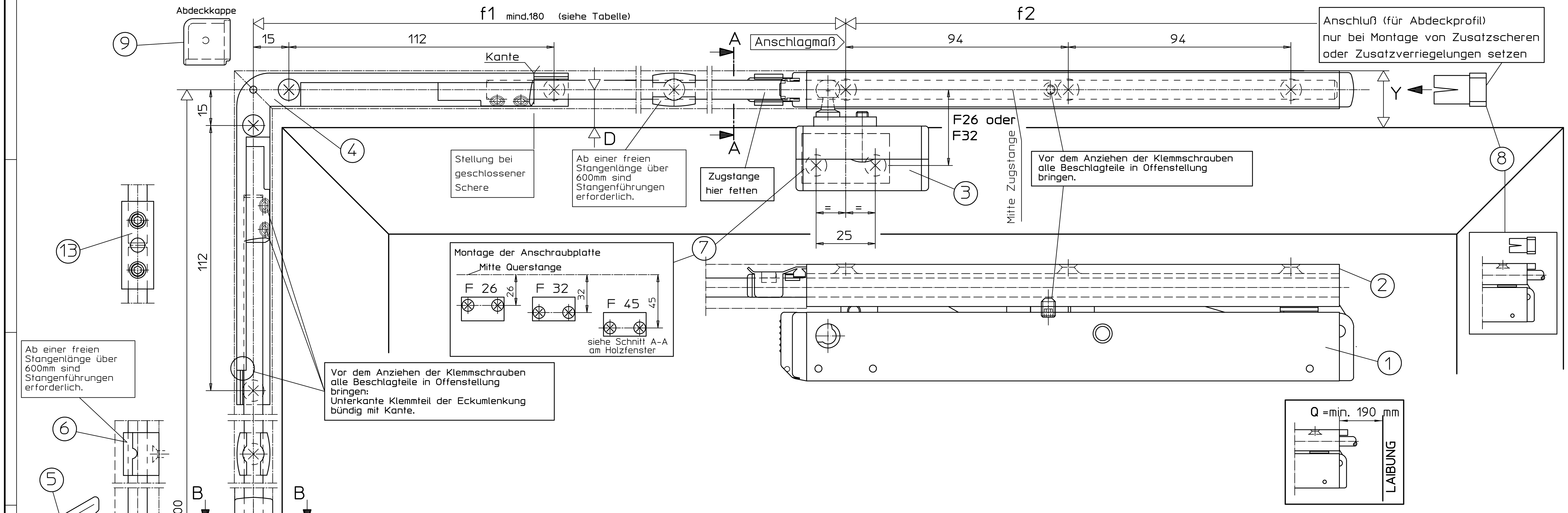

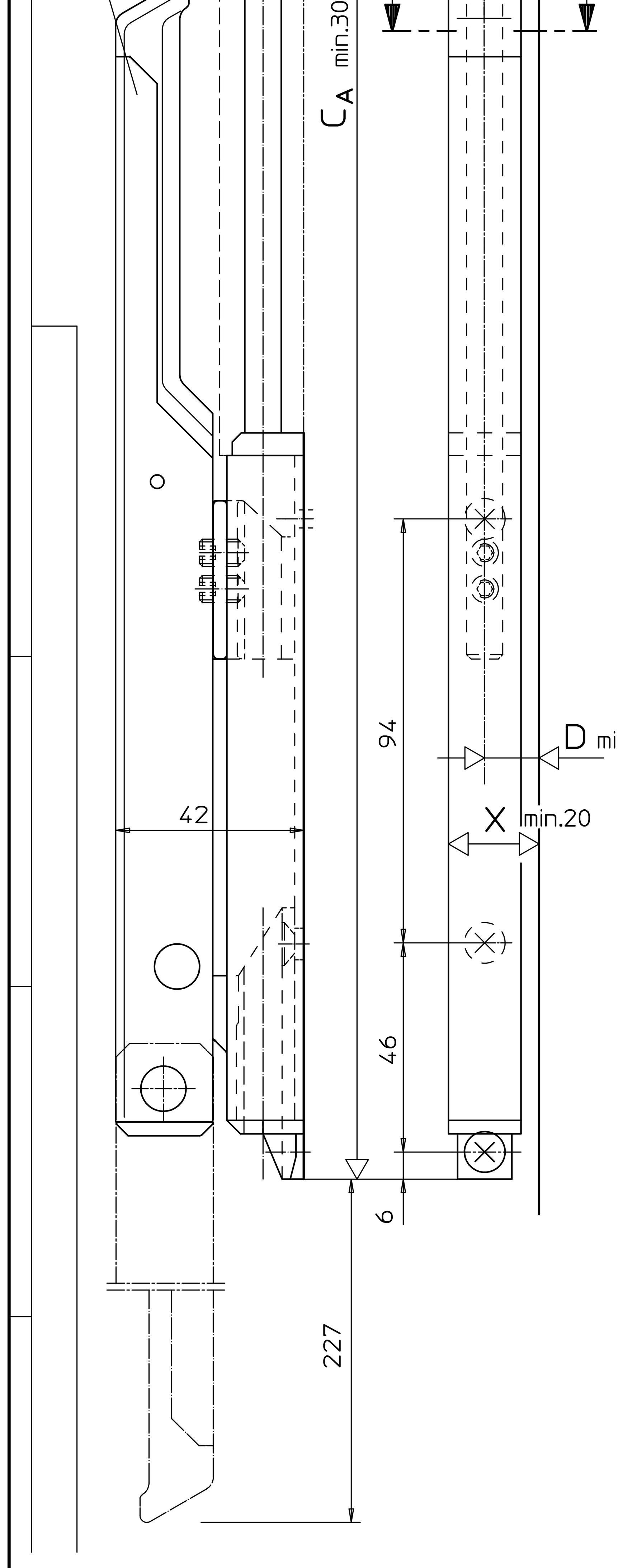

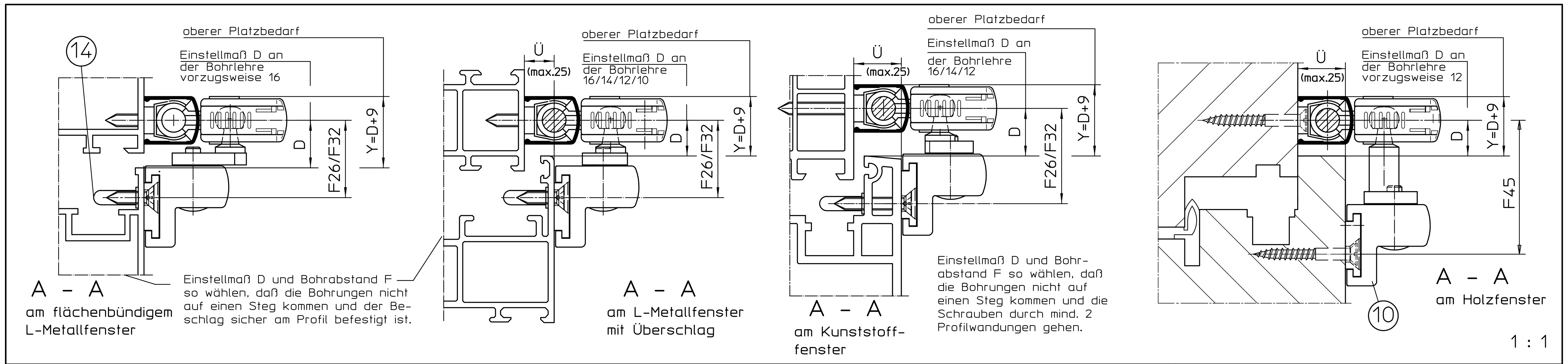

0 10 20 30 40 50mm

Befestigungsmittel

Fenstertyp	Befestigungsschrauben	Bohrø
Holz	Senkholzschrauben 4x35 DIN 97 o.DIN 7997	2,5mm
Leichtmetall	Senkblechschrauben 4,2xL DIN7972 o.DIN7982 Schr.muß durch min.1,8mm Profilwand.gehen	3,5mm
Kunststoff	Senkblechschrauben 4,2xL DIN7972 o.DIN7982 Schr.muß durch min.2 Profilwandungen gehen	3,5mm

Befestigungsschrauben werden nicht mitgeliefert.

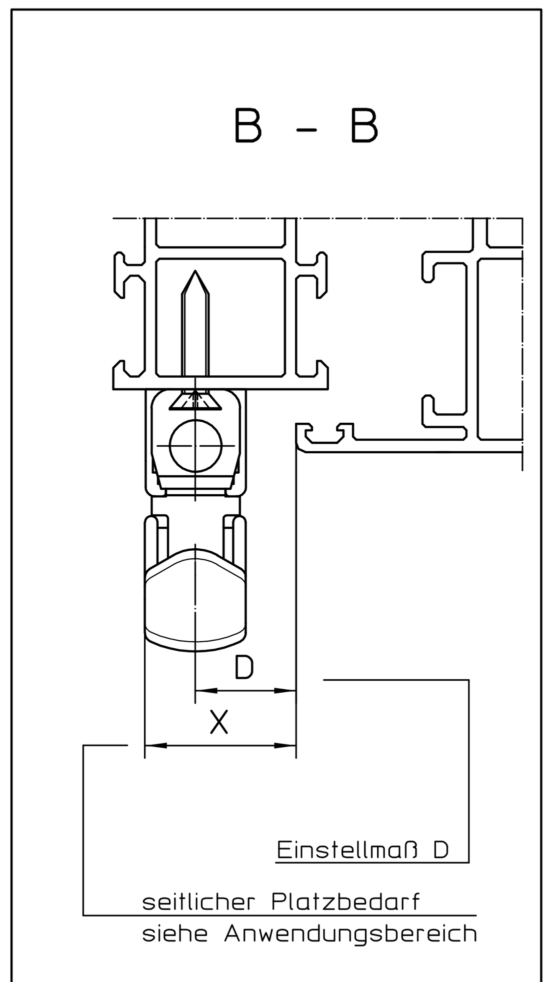

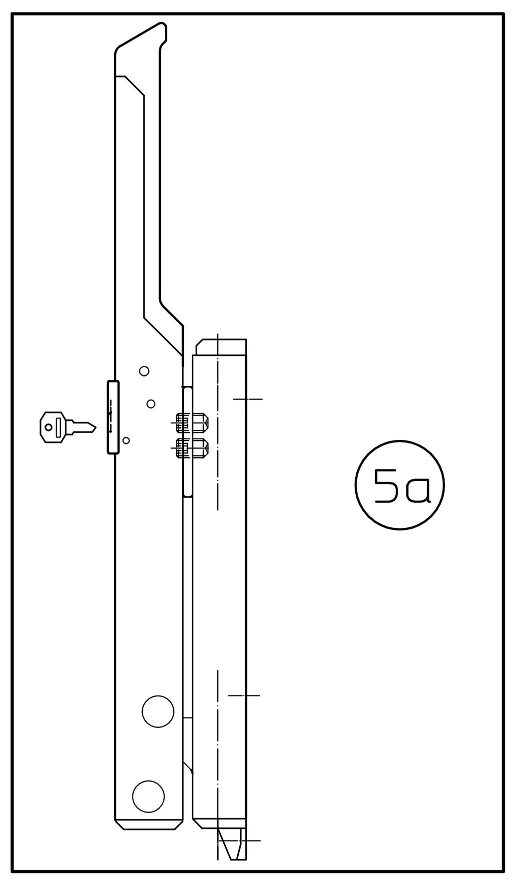

Weitere Einbauzeichnungen für GEZE OL 90 N mit Handhebel:

Montageanleitung: Schwenkbarer Handhebel	40444-9-952
Zusatzblatt:Zusatzverriegelungen OL 90 N	40444-EP-005
OL 90 N für Schrägfenster mit biegbarer Eckumlenkung	40444-EP-006
OL 90 N mit flexiblem Gestänge am Rund- und Flachbogenfenster	40444-EP-010
Zusatzblatt: Pfosten-Rahmen-Übertragung	40444-EP-014
OL 90 N für Klappfenster unten auswärts	40444-EP-018
OL 90 N für Klappflügel unten einwärts	40444-EP-032

Bohrlehrenanwendung

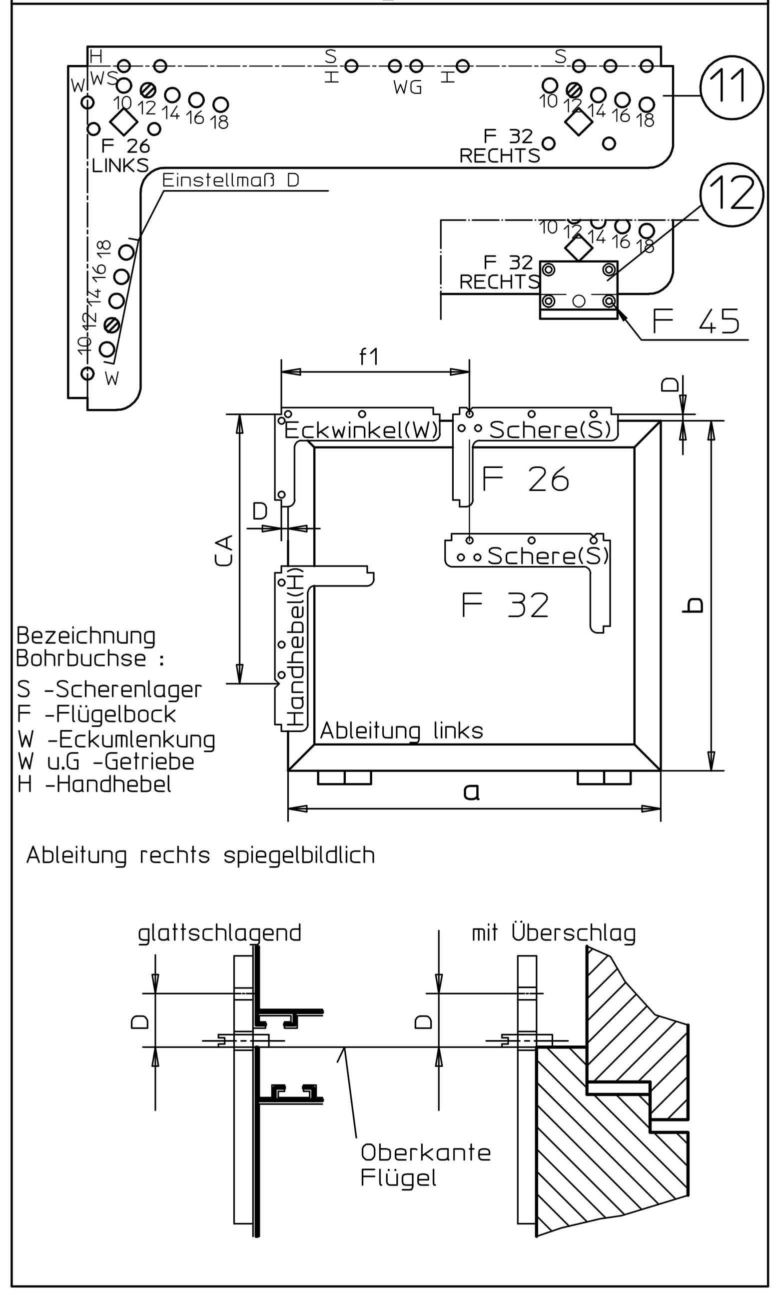

Papierausdrucke dieser Zeichnung unterliegen nicht dem Änderungsdienst!
Printed drawings are not revision controlled!

f-Maße bei Flügelbreite a	Längen der Zugstangen (LQ,LZ) und Abdeckprofile (LA) mit/ohne Abdeckkappe
a=380 bis 420mm f1=a/2+D-20	1 Schere
a=420 bis 1200mm f1=a/2+D (ab a=900 auch 2 Scheren möglich)	
a=900 bis 2400mm f1=a/4+D f2=a/2 (ab a=1300 auch 3 Scheren möglich)	2 Scheren
Bei 1 Flügel a=1300 bis 3600mm f1=a/6+D f2=a/3 f3=a/3	3 Scheren
Bei mehreren Flügeln Gesamtflügelbreite a=max.3600mm f1=min.180 f2=min.340 f3=min.340	

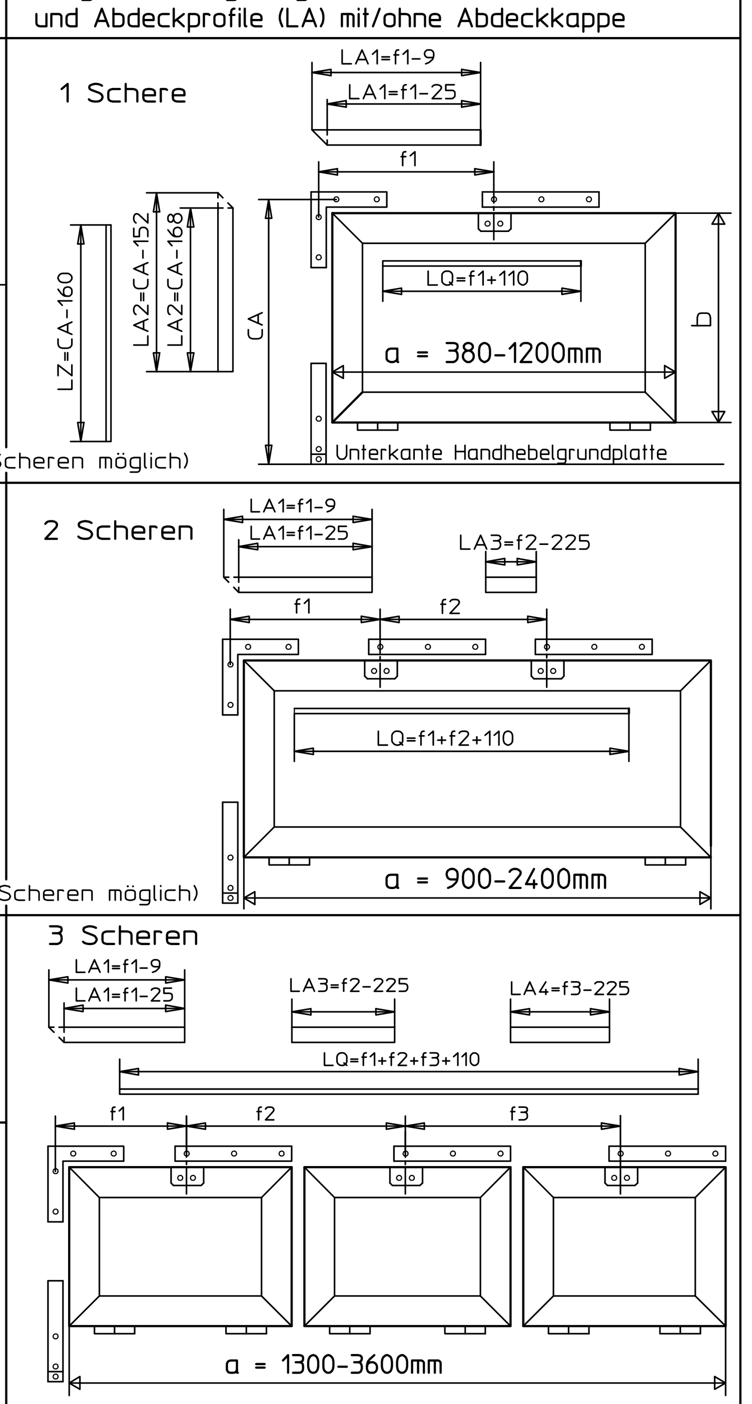

EMPB = Erstmusterprüfbericht /Initial sample test report

Wichtige Hinweise:

- Einbauzeichnung, Montageanleitung, Wartungs- und Bedienungsvorschriften sind zu beachten;
- Der festgelegte Anwendungsbereich ist einzuhalten;
- Die vorgeschriebenen Anschlagmaße sind zu beachten;
- Die vorgeschriebenen Befestigungsmittel sind zu verwenden;
- Um Verletzungen zu vermeiden sind Schutzkappen auf überstehende Gewinde der Befestigungsschrauben zu drehen;
- Beschlagteile sind in Geschlossenlage gezeichnet, die Montage erfolgt aber in Offenlage;
- Alle Klemmschrauben sind in Offenlage mit Inbusschlüssel SW3 mit 5Nm anzuziehen;
- Nach der Montage und vor Inbetriebnahme ist die Funktion zu prüfen, alle Klemmschrauben nachzuziehen;
- Gelenk- und Gleitstellen sind mit einem säurefreien Fett nach DIN 51825 zu fetten;
- Die freie Zugänglichkeit der Beschlagteile zur Fettung und Wartung ist nach DIN 18357 sicherzustellen;
- Werden Stangen und Abdeckprofile anderer Hersteller verwendet, so übernimmt GEZE keine Gewährleistung und keine Haftung für die entstehenden Schäden und Folgeschäden;
- Ab einer freien Stangenlänge von 600mm sind Stangenführungen zu verwenden;
- Bei Kippfenster ist die Verwendung einer geeigneten Fangsicherung vorgeschrieben (siehe GEZE Fang- und Putzsicherung);
- für Montage Maß "Q" von Ende Scherenlager bis Laibung beachten Q= min. 190 mm

Anwendungsbereich

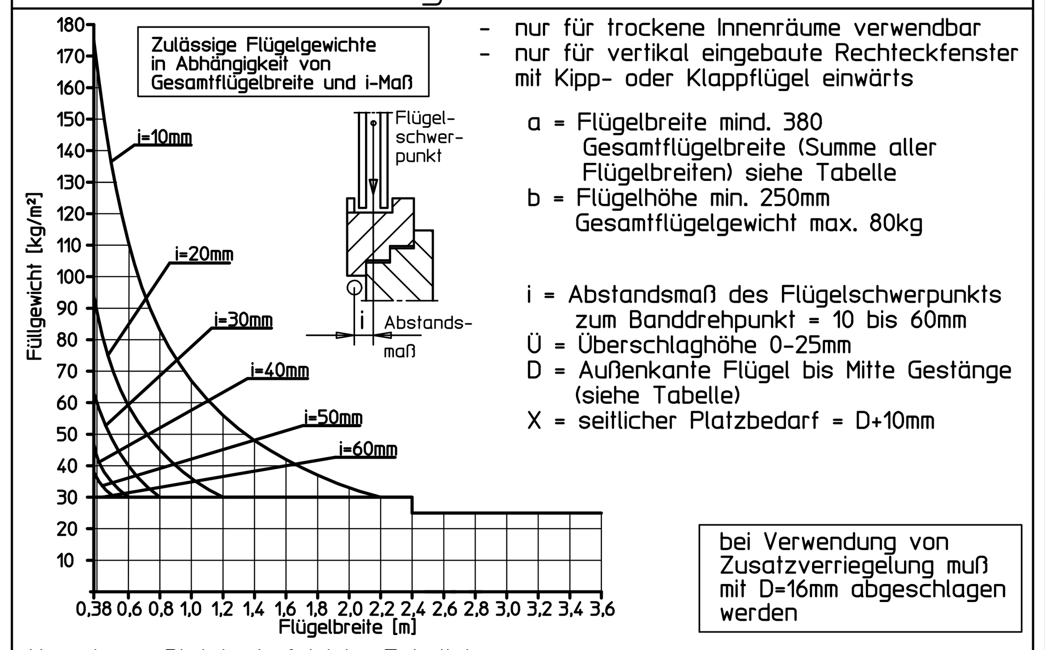

- nur für trockene Innenräume verwendbar
- nur für vertikal eingebaute Rechteckfenster mit Kipp- oder Klappflügel einwärts

a = Flügelbreite mind. 380
Gesamtflügelbreite (Summe aller Flügelbreiten) siehe Tabelle
b = Flügelhöhe min. 250mm
Gesamtflügelgewicht max. 80kg

i = Abstandsmaß des Flügelschwerpunkts zum Banddrehpunkt = 10 bis 60mm
Ü = Überschlaghöhe 0-25mm
D = Außenkante Flügel bis Mitte Gestänge (siehe Tabelle)
X = seitlicher Platzbedarf = D+10mm

bei Verwendung von Zusatzverriegelung muß mit D=16mm abgeschlagen werden

Y = oberer Platzbedarf (siehe Tabelle)

Flügelhöhe b	D-Maß oben	Platzbedarf Y oben
250 bis 300mm	16 bis 18mm	D + 9mm
300 bis 400mm	14 bis 18mm	D + 9mm
400 bis 500	12 bis 18mm	D + 9mm
ab 500mm	10 bis 18mm	D + 9mm

Technische Daten

- Öffnungsweite ca. 170mm; Beschlaghub 54mm

Bestellbedarf* für	Beschlagteile (siehe Stückliste)	
OL90N für Fenster Maß F=26/32	A	C oder D+E
OL90N für Holzfenster Maß F=45	B+B1	C oder D+E

* Abdeckprofil und Stange muß gesondert bestellt werden

Pos.	Stck.	Benennung	EV1	weiß RAL9016	dunkel-bronze	schwarz	RAL...	Stck.
A		Schere OL 90 N Inhalt:	30373	30377	30374	74509	30376	6
1	1	Flachformschere OL 90 N						
2	1	Scherenlager						
3	1	Flügelbock						
6	1	Stangenführung						
7	1	Anschraubplatte						
8	1	Anschluß						
14	2	Schutzkappe						
B		Schere OL 90 N o. Flügelbock Inhalt:	71203	71207	71204	99477	71206	4
	1	Pos.:1; 2; 6; 8;						
B1		Flügelbock für Holzfenster mit Euronut Inhalt:	30886	30890	30887	99475	30889	2
10	1	Flügelbock f. Holzfenster						
7	1	Aschraubplatte						
C		Handhebel mit Eckumlenkung Inhalt:	30611	30615	30612	77945	30614	8
4	1	Eckumlenkung						
5	1	Handhebel OL 90 N						
6	1	Stangenführung						
9	1	Abdeckkappe						
D		Handhebel abschließbar Inhalt:	83841	83844	83842	85230 RAL schwarz	85230	4
5a	1	Handhebel abschließbar						
6	1	Stangenführung						
E		Eckumlenkung Inhalt:	70546					4
4	1	Eckumlenkung						
9	3	Abdeckkappe (3 Farben);						
		Stangen und Abdeckprofile						
		Abdeckprofil L=2m *	30401	30405	30402	74537	30404	
		Abdeckprofil L=3m *	30396	30400	30397	74539	30399	
		Abdeckprofil L=6m	27558	27561	27559	74540	28342	
		Stange ø8 verzinkt L=2m	16555					
		Stange ø8 verzinkt L=3m	16591					
		Stange ø8 verzinkt L=6m	16592					
		Zubehör (muß gesondert bestellt werden)						
11		Bohrlehre OL 90 N/OL 95	für Holz 54799 gelb		für Kunststoff/Metal 54800 blau			
12		Zusatzbohrlehre OL 90 N für Holzfenster F=45	28141					
13		Stangenkupplung OL 90 N	43546					
6	10	Stangenführung	10878					je 1

* Abdeckprofil beidseitig auf Gehrung geschnitten

Dok.version doc.version	Datum date	Name name	Mitteilungs-Nr. Doc. change no.
04	08.10.21	u1270	*
03	10.02.12	tbf4	*
02	16.11.07	tbm14	49068
01	31.10.06	tbm14	47863
00	27.03.03	tbm14	*

EMPB

GEZE GmbH
P.O. Box 13 63
71226 Leonberg
Germany

Benennung / designation: **OL 90N mit Handhebel**

vertraulich / confidential

	Datum/date	Name
erstellt / drawn	08.10.21	u1270
Frg. Prod./Rel. Prod	20.10.21	tbf1

Blatt / von sheet / of: 1 / 1

Material-Nr. ID-no.

Maßstab scale

Frg. Prod./Rel. Prod

Zeichnungs-Nr. / document-no.: 40444-EP-001

Diese Zeichnung entspricht dem Entwicklungsstand des Zeichnungsdatums bzw. der letzten Änderungseintragung. Aus der Benutzung der Zeichnung können keine Ansprüche, gleich welcher Art, einschließlich Schadenersatzansprüche, abgeleitet und gegen GEZE geltend gemacht werden. Die Zeichnung bleibt unser Eigentum und ist Dritten nur für die Vertragsdauer zur Benutzung überlassen. Sämtliche sich aus der Zeichnung ergebenden Ansprüche stehen ausschließlich GEZE zu. Ohne vorherige Zustimmung von GEZE darf diese Zeichnung weder vervielfältigt noch Dritten zugänglich gemacht werden.
This drawing shows the actual state of product development at the date of the drawing or the revision date. No claims for damages in any form can be made against GEZE as a result of the interpretation of this drawing. This drawing remains the property of GEZE and is made available to third parties only for the duration of contractual obligations. All rights connected with this drawing remain in possession of GEZE. This drawing may not be copied or handed over to third parties without the express consent of GEZE.