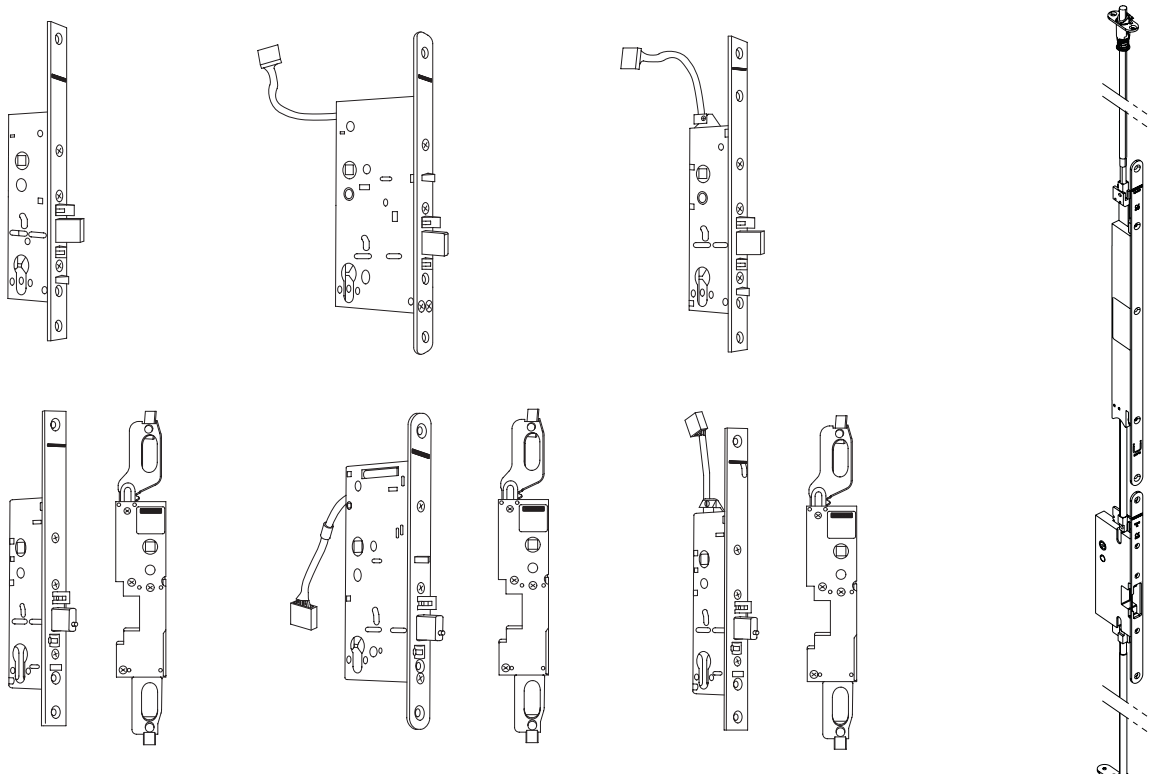

IQ lock – Serrure antipanique auto-verrouillable pour portes à 1 et 2 vantaux

FR Notice de montage mécanique

IQ lock AUT

IQ lock EL / IQ lock EL DL

IQ lock EM / IQ lock EM DL

IQ lock C / IQ lock C DL

IQ lock M / IQ lock M DL

157742-05

GEZE

Sommaire

Explication des symboles 3

Désignation du produit 3

Responsabilité du fabricant du fait de ses produits 3

Abréviations 3

1 Consignes de sécurité 3
1.1 Utilisation conforme aux dispositions 3
1.2 Sécurité technique 4
1.3 Travailler en toute sécurité 4
1.4 Nettoyage et entretien 5
1.5 Accessoires 5
1.6 Montage et installation 5
1.7 Utilisation de serrures motorisées IQ lock EL / IQ lock EL DL sur des portes coupe-feu et pare-flammes 5

2 Votre contribution à la protection de l'environnement 6

3 Fonctions et propriétés 7
3.1 Présentation des fonctions 7
3.2 Définition des termes, fonctions et propriétés 7

4 Montage 9
4.1 Serrure pour portes à 1 et 2 vantaux (porte / vantail de service) 9
4.2 Pose des câbles pour IQ AUT, IQ lock EL, IQ lock EM et IQ lock C 10
4.3 Tôle de fermeture (dormant) 10
4.4 Contre-boîtier (vantail semi-fixe à 2 vantaux) 12
4.5 Tringle motorisée IQ AUT 21
4.6 Accessoires 29
4.7 Ferrures 40
4.8 Contrôles de fonctionnement après le montage des composants mécaniques 40

5 Que se passe-t-il et quand ? 41

6 Maintenance 45

Explication des symboles

Afin de garantir une utilisation conforme, les informations importantes et les indications techniques sont mises en valeur.

Symbole	Signification
!	Signifie « Indication importante »
i	Signifie « Informations complémentaires »
▶	Symbole d'action : Dans ce cas, vous devez effectuer une action.
	S'applique uniquement pour l'IQ lock pour les portes à 1 vantail Automatisation
	S'applique uniquement pour l'IQ lock pour les portes à 2 vantaux Automatisation

Désignation du produit

Type de serrure	1 vantail	2 vantaux
Serrure électrique motorisée antipanique		IQ Lock AUT
Serrure motorisée électrique	IQ Lock EL	IQ lock EL DL
Serrure électromagnétique à pêne	IQ Lock EM	IQ lock EM DL
Serrure à contact mécanique	IQ lock C	IQ Lock C DL
Serrure mécanique	IQ lock M	IQ Lock M DL

Responsabilité du fabricant du fait de ses produits

Selon la responsabilité du fabricant du fait de ses produits définie dans la « loi de responsabilité de produit », les informations contenues dans cette brochure (informations de produit et utilisation conforme, usage incorrect, performance de produit, maintenance de produit, obligations d'information et d'instruction) doivent être respectées. Le fabricant décline toute responsabilité en cas de non-respect de ces indications.

Abréviations

VB	Portes pleines	SB	Largeur de battée
RR	Dormants tubulaires	DM	Dimension du cylindre
SA	Écart entre les barres	DMA	Adaptateur d'ardillon

1 Consignes de sécurité

1.1 Utilisation conforme aux dispositions

Les serrures antipanique auto-verrouillables sont des composants de serrures utilisés pour les portes de sortie de secours/les portes antipaniques pour les issues de secours.
En cas d'utilisation de serrures antipanique auto-verrouillables, les données techniques et les conditions d'utilisation décrites dans la présente notice de montage et notice d'utilisation doivent impérativement être respectées.
Les caractéristiques de sécurité du présent produit sont essentiels pour respecter les normes EN 179 et EN 1125. A l'exception des modifications décrites dans le présent manuel, aucune autre modification de toute sorte n'est autorisée.

- ▶ Utilisez ces serrures uniquement dans des montages de verrous typiques, c'est-à-dire à la verticale avec un pêne à fermeture horizontale.
- ▶ Utilisez toujours ces serrures de façon à ce que la fonction antipanique soit active dans le sens de fuite.

- ▶ Utilisez ces serrures pour des portes de sortie de secours selon EN 179 et des portes antipaniques selon EN 1125 uniquement en relation avec les ferrures homologuées pour cette utilisation (voir les certificats relatifs à l'évaluation des performances, chapitre 7).
  Les serrures antipaniques auto-verrouillables conviennent pour l'utilisation avec des portes antipaniques à un et deux vantaux.

- L'utilisation sur des portes à double action n'est pas prévue.
- L'utilisation dans le domaine des techniques de circulation (transport des personnes et transport de marchandises sur des routes, des rails, par voie aérienne et maritime) doit être approuvée par le fabricant.

Le produit doit être installé ou monté de façon à permettre un accès facile au produit pour les réparations et/ou opérations de maintenance éventuelles avec un effort relativement faible et afin de limiter les éventuels frais de démontage par rapport à la valeur du produit.

Le fonctionnement correct des serrures est uniquement assuré lorsqu'un dispositif anti-chevauchement et un système de ferme-porte selon EN 1158 avec sélecteur de fermeture en cascade sont montés.

Avant la mise en place des fermetures de porte d'évacuation, il doit être assuré que la porte est correctement montée et ne présente pas de déformation.

- ▶ Installez les fermetures de porte d'évacuation uniquement sur des portes à chambre creuse qui sont conçues à cet effet par le fabricant.

La barre antipanique horizontale doit être montée de façon à atteindre la plus grande longueur efficace possible de la barre.

- ▶ Evitez les risques pour la sécurité lors de l'installation de dispositifs de sortie de secours avec actionnement par loquet (en particulier pour les portes avec surfaces étagées ; le coincement de doigts ou de vêtements).
- ▶ Adaptez le cas échéant le montage à la majorité des utilisateurs :
  - Hauteur de montage pour enfants inférieure à 900–1000 mm
  - Montage du ferme-porte de telle façon que les enfants, les personnes âgées ou à mobilité réduite ne soient pas handicapées

Pour les portes de sortie de secours et les portes antipanique, seuls des dispositifs conformes aux normes doivent être utilisés pour maintenir les portes fermées.
Seuls des poussoirs de porte à ressort doivent être utilisés.

Conformément aux spécifications du droit allemand en matière de construction, une serrure de type VS A selon la norme DIN EN 179 ou DIN 1125 (fermeture pour les portes à 1 battant) peut également être utilisée pour le vantail de service d'une porte à 2 battants si :
a) la fermeture du vantail semi-fixe est sécurisée contre les erreurs de commande et
b) la largeur de passage du vantail de service soit suffisante comme largeur d'issue de secours.

1.2 Sécurité technique

- Des travaux d'installation et de maintenance ou des réparations non conformes risquent d'entraîner des risques considérables pour l'utilisateur. Les travaux d'installation et de maintenance ou les réparations doivent uniquement être effectués par GEZE ou par des membres du personnel autorisés.
- Les dommages causés aux IQ locks de GEZE peuvent constituer un risque pour votre sécurité. Contrôlez donc ces éléments pour vérifier l'absence de dommages visibles. N'utilisez jamais une serrure endommagée.
- La garantie est annulée si la serrure n'est pas réparée par GEZE ou par un partenaire autorisé.
- GEZE ne peut garantir le respect des conditions de sécurité qu'en cas d'utilisation de pièces détachées d'origine de GEZE. Les composants défectueux ne doivent être remplacés que par des pièces de ce type.
- Les serrures antipaniques auto-verrouillables de GEZE ne doivent pas être ouvertes.

1.3 Travailler en toute sécurité

Les travaux sur les équipements électriques (IQ AUT, IQ lock EL, IQ lock EL DL, IQ lock EM, IQ lock EM DL, IQ lock C, IQ lock C DL) ne doivent être réalisés que par un électricien qualifié. Pour obtenir plus d'informations, voir « Consignes concernant le raccordement électrique et manuel de mise en service » référence 156328.
Le montage des serrures doit être effectué par un employé qualifié pour les équipements respectifs (serrurier, menuisier, etc.).
N'utilisez que les pièces d'origine et accessoires de GEZE ou homologués par GEZE.
Pour le raccordement ultérieur d'autres accessoires, veuillez contacter l'entreprise GEZE.

- Démontez la serrure avant de percer les points de fixation des ferrures.
- N'insérez pas de graisse, de lubrifiant ou d'huile dans la serrure. Evitez de laisser de l'eau s'infiltrer dans le boîtier de serrure ou de laisser du condensat se former.
- Pour lubrifier les parties extérieures (pêne, demi-tour), utilisez uniquement des lubrifiants approuvés par GEZE, voir chapitre 1.4.
- N'appliquez pas de peinture ou de vernis sur la têtière de la serrure ou sur d'autres parties de la serrure.
- Démontez la serrure avant de réaliser des travaux de peinture.
- Ne forcez pas la tige du poussoir à travers le pignon de la serrure.
- Ne forcez pas avec le vantail de la porte sur la tige du poussoir de porte.

1.4 Nettoyage et entretien

Les serrures antipaniques auto-verrouillables de GEZE doivent uniquement être lubrifiées et graissées avec des lubrifiants approuvés par GEZE.

Lubrifiant	Fabricant	Remarque
Klübersynth LI 44-22	Klüber Lubrication	Humidifiez légèrement le pêne croisé/pêne de commande et le pêne
Fin Lube TF	Interflon	Vaporisez le pêne croisé/pêne de commande et le pêne de l'extérieur

1.5 Accessoires

Les serrures antipaniques auto-verrouillables de GEZE ne doivent être utilisées qu'avec des accessoires fournis par GEZE.

- ▶ Utilisez uniquement des accessoires d'origine de GEZE.
- Si d'autres pièces sont montées sur le dispositif, la garantie et/ou la responsabilité du fabricant sur son produit sont annulées.

1.6 Montage et installation

Pour le montage et l'installation des serrures antipanique auto-verrouillables GEZE, certaines règles de sécurité doivent impérativement être respectées. Elles doivent être respectées, faute de quoi le dispositif risque d'être endommagé ou l'utilisateur risque d'être mis en danger :

- ▶ Lors du montage de la serrure, veillez à respecter les règlementations relatives à la construction et les indications éventuelles du fabricant de la porte !
- Aucune modification ne doit être apportée à la serrure.
- La serrure et la tôle de fermeture d'origine (1 vantail) ainsi que la serrure et le contre-boîtier d'origine (2 vantaux) forment une seule unité. Le bon fonctionnement n'est garanti que dans cette combinaison.
- En cas de montage erroné ou non conforme, la garantie et la responsabilité du fabricant sont annulées.

1.7 Utilisation de serrures motorisées IQ lock EL / IQ lock EL DL sur des portes coupe-feu et pare-flammes

Les serrures motorisées GEZE, IQ lock EL pour 1 vantail et IQ lock EL DL pour portes coupe-feu et pare-flammes à 2 vantaux doivent être utilisées dans tous les modes de fonctionnement (déverrouillage permanent, verrouillage de jour, nuit). Pour cela, il est nécessaire de veiller à ce qu'en mode « déverrouillage permanent » et « verrouillage de jour », en cas d'incendie, la commande électrique de la serrure ne puisse plus être activée, que la serrure ne puisse plus être déverrouillées et que le pêne croisé ainsi que le pêne de la serrure soient bien enclenchés dans la tôle de fermeture.
Afin de couper la commande électrique en cas d'incendie, des détecteurs de fumée fiables avec un dispositif de déclenchement doivent être installés conformément aux directives DIBt relatives aux dispositifs d'arrêt.
En cas d'utilisation de serrures motorisées sur des portes coupe-feu et pare-flammes, trois produits en situation différents peuvent se présenter. Pour cela, les indications du chapitre suivant doivent être respectées.

1.7.1 Déclenchement par un système de détection incendie fourni par le client

Raccordement d'un système de détection incendie (BMA) fourni par le client au dispositif de commande de serrure motorisée (MST 210).
Ce raccordement est effectuée grâce à l'entrée prévue à cet effet « Détecteur de fumée ». Pour cela, un contact sans potentiel ou relié à un potentiel à partir du système de détection incendie est nécessaire.
La planification de l'installation du détecteur de fumée doit être fournie par le client. Il est important de souligner qu'en cas d'utilisation de serrures motorisées, des détecteurs de fumée conformément à la directive mentionnée ci-dessus doivent être installés.

La formation de fumée doit être détectée des deux côtés de la porte par le système de détection incendie.

1.7.2 Déclenchement via un dispositif de déclenchement des dispositifs d'arrêt

Selon les directives DIBt pour les dispositifs d'arrêt, ce qui suit s'applique en tenant compte de l'écart représenté pour l'utilisation des modes de fonctionnement « déverrouillage permanent » et « verrouillage de jour » :

Hauteur du plafond au-dessus du bord inférieur du linteau ≤ 1 m
2 détecteurs au plafond sont nécessaires

Ecart par rapport à la directive DIBt :
L'installation d'un seul détecteur au linteau n'est pas autorisée dans cette situation, car si la porte est fermée, un incendie éventuel ne serait détecté que d'un seul côté.

Hauteur du plafond au-dessus du bord inférieur du linteau > 1m
2 détecteurs au plafond et 1 détecteur au linteau sont nécessaires. Cela correspond à 2 détecteurs au plafond et 1 centrale de détection incendie
La centrale de détection incendie (la RSZ 5 ou la RSZ 6 comporte un bloc d'alimentation + 1 détecteur au linteau) est raccordée directement au MST conformément au plan de raccordement.

1.7.3 Serrure motorisée en mode de fonctionnement « Nuit »

La serrure motorisée est utilisée uniquement en mode de fonctionnement « Nuit ». En mode de fonctionnement « Nuit », à chaque fois que la porte se ferme, le pêne sort automatiquement de 20 mm. L'accès limité est par exemple régulé par le système de contrôle d'accès SecuLogic GEZE. Le pêne est alors enclenché et la porte peut être traversée dans le sens inverse par rapport au sens de fuite.
A l'aide de la commande de la serrure motorisée MST 210, il est possible de définir différents temps de validation à partir d'un interrupteur DIP.

Réglage du temps de validation
Temps d'ouverture « x » = 1 s
Possibilités de réglage du temps de validation :

Commutateur	Position de commutation	Temps de validation
1	ON	x + 1 s
2	ON	(x) + 2 s
3	ON	(x) + 5 s
4	ON	(x) + 10 s

Exemple :
temps de validation défini = 9 s

Afin de veiller à ce que la serrure se verrouille automatiquement et mécaniquement (surtout pour la protection incendie), le temps de maintien en ouverture ne doit pas dépasser 4 secondes. Par conséquent, sur le commutateur DIP, seuls les commutateurs 1 et 2 doivent être actifs.
Pour les portes coupe-feu, il faut s'assurer que la porte ne s'ouvre pas à cause de la pression du joint.

2 Votre contribution à la protection de l'environnement

- Lors de la mise au rebut de la serrure antipanique auto-verrouillable, séparer les différents matériaux et les envoyer au recyclage.
- Lors de la mise au rebut de la serrure antipanique auto-verrouillable, respecter les dispositions légales.
- Les serrures antipaniques auto-verrouillables GEZE sont certifiées par la déclaration environnementale du produit conformément à la norme ISO 14025 de l'Institut Bauen und Umwelt e.V. Cette autorisation décrit les performances environnementales spécifiques des IQ locks et atteste que la gamme de serrures GEZE soutient les constructions respectueuses de l'environnement et de la santé.

3 Fonctions et propriétés

3.1 Présentation des fonctions

Fonction / Propriété	IQ lock AUT *	IQ lock EL/ EL DL	IQ lock EM/ EM DL	IQ lock C/ C DL	IQ lock M/ M DL
Fonction antipanique	☑	☑	☑	☑	☑
Mécanique auto-verrouillable	☑	☑	☑	☑	☑
Soupape de sécurité électrique	☑	☑	–	–	–
Autorisation pour les portes issue de secours	☑	☑	☑	☑	☑
Autorisation pour les portes coupe-feu	☑	☑	☑	☑	☑
Catégorie de résistance (RC) 3	–	IQ lock EL	IQ lock EM	IQ lock C	IQ lock M
Verrouillage de jour avec fonction de gâche électrique	☑ **	☑ **	–	–	–
Déverrouillage motorisé	☑	☑	–	–	–
Déverrouillage permanent	☑	☑	–	–	–
Poussoir extérieur embrayable électriquement	–	–	☑	–	–
Verrouillage automatique en cas de panne de courant	☑ ***	☑	–	–	–
Retour automatique de la validation en cas de non-ouverture de la porte	☑	☑	–	–	–
Entrée pour le système de détection incendie (verrouiller)	☑	☑	–	–	–
Déverrouillage à l'aide d'une clé	☑ ****	☑	☑	☑	☑
Tension de service	24 V	12–24 V	12 V, 24 V, 48 V	–	–
Contact de position de l'état de la serrure	☑	☑	☑	☑	–
Surveillance anti-vandalisme ou contact du cylindre au choix	☑	☑	☑	☑	–
Utilisable à droite ou à gauche	☑	☑	–	☑	☑
Cote d'encastrement identique pour tous les IQ locks	☑ *****	☑	☑	☑	☑
Dimension du cylindre 35, 40, 45, 55, 60, 65, 70, 80, 100	☑	☑	☑	☑	☑
Entraxe de la serrure 72, 74, 78, 92, 94	☑	☑	☑	☑	☑
Fouillot de 9 mm					
▫ continu	☑	☑	–	☑	☑
▫ diffusé	–	–	☑	–	–
Autorisation selon EN 1125	☑	☑	☑	☑	☑
Autorisation selon EN 179	☑	☑	☑	☑	☑
Autorisation selon EN 14846	–	–	☑	–	–
Autorisation selon EN 12209	–	IQ lock EL	IQ lock EM	IQ lock C	IQ lock M
Autorisation selon EN 1634	☑	☑	☑	☑	☑
Autorisation VdS	–	IQ lock EL	IQ lock EM	IQ lock C	IQ lock M

☑ disponible
– impossible
* Entraînement à tiges IQ AUT et IQ lock EL DL = IQ lock AUT
** Vantail principal pour IQ lock DL
*** En association avec un IO 420 et un tampon courant de secours
**** Déverrouillage par le vantail de service
***** IQ AUT 42 × 400 × 15,5 mm

3.2 Définition des termes, fonctions et propriétés

Fonction antipanique
En activant le poussoir de porte/la barre antipanique dans le sens de fuite, le déverrouillage de la serrure est garanti à tout moment.

Ferrures
Selon DIN EN 179 ou 1125, les ferrures doivent être testées avec la serrure. Vous trouverez les ferrures testées dans les certificats d'évaluation des performances sur www.geze.com/geze/downloads.

Reverrouillage mécanique
Lorsque le loquet de secours est activé, le blocage des deux pênes croisés est activé.
Le blocage des deux pênes croisés est actif une fois qu'il est inséré et positionné dans la tôle de fermeture. La sortie du pêne se produit uniquement après le positionnement correct du pêne croisé dans la tôle de fermeture.

Soupape de sécurité électrique
Pendant l'écoulement du temps de validation, toute tentative de manipulation du loquet de secours est ignorée par la commande et le pêne reste en place.
Une fois le temps de validation défini écoulé, le pêne sort lorsque le loquet de secours est activé. En interrogeant la position de la porte, la commande détecte la tentative de manipulation et réinsère le pêne à l'aide du moteur.

Verrouillage de jour avec fonction de gâche électrique
En mode Jour (voir mise en service et consignes concernant le raccordement, référence 156328), le pêne reste en place même si la porte est fermée et que les deux pênes croisés sont bloqués.
La porte ne peut pas être traversée depuis l'extérieur, de l'intérieur, il est possible de sortir en utilisant la fonction antipanique à tout moment.
En association avec un système de contrôle d'accès par ex., il est possible d'atteindre des temps d'ouverture aussi courts que possible, largement inférieures à une seconde, ce qui auparavant n'était possible qu'avec une gâche électrique.
Exceptions : En cas d'incendie, la porte est complètement verrouillée. Pour cela, la commande de la serrure motorisée est contrôlée directement par le système de détection des incendies (voir chapitre 1.7).

Déverrouillage permanent
En plus du reverrouillage automatique (mode de fonctionnement Nuit) et du mode Jour sécurisé (mode de fonctionnement Jour sécurisé), un troisième mode de fonctionnement est possible, le déverrouillage permanent (voir mise en service et consignes de raccordement, référence 156328).
Pour ce faire le pêne est mis en place et les pênes croisés sont labiles. La porte peut être facilement ouverte ou fermée à la main.
Exceptions : En cas d'incendie, la porte est complètement verrouillée une fois le vantail fermé.
Pour cela, la commande de la serrure motorisée est contrôlée directement par le système de détection des incendies.

Poussoir extérieur embrayable électriquement
SI la tension d'alimentation est raccordée à la serrure, le poussoir extérieur est couplé et le reste tant que le courant est actif (principe du courant de travail).
Dès qu'il n'y a plus de tension, le poussoir de porte extérieur tourne à vide et la porte ne peut plus être ouverte de l'extérieur à l'aide du poussoir de porte. La fonction antipanique est maintenue.

A l'aide du dispositif de commutation intégré dans toutes nos serrures, la serrure peut être ouverte avec la clé correspondante (par ex. par les pompiers).

Verrouillage automatique en cas de panne de courant
En cas de panne de courant, le motoréducteur est contrôlé par le condensateur intégré dans le dispositif de commande, de façon à pouvoir placer le coulisseau d'arrêt dans la serrure en position nuit. Le pêne est ainsi fermé automatiquement lorsque la porte est fermée.
Si la porte reste encore ouverte à ce moment-là, la sortie du pêne est contrôlée par le loquet de secours lors de la fermeture de la porte.

Entrée pour le système de détection incendie
A partir de l'entrée pour le système de détection incendie sur la commande de la serrure motorisée, il est possible d'activer le verrouillage automatique de la serrure motorisée en cas d'incendie.
Cela se produit indépendamment des autres modes de fonctionnement sélectionnés comme Nuit, Jour sécurisé ou Déverrouillage permanent.

Contacts de position de l'état de la serrure :
Le nombre et le type de notifications ainsi que la charge maximum des contacts de commutation sont indiqués dans les consignes concernant la mise en service et le raccordement, référence 156328.

Surveillance anti-vandalisme
Le câble de raccordement est contrôlé pour vérifier l'absence de rupture du conducteur. En outre, le couvercle de la commande de la serrure motorisée peut être associé à ce système de surveillance à l'aide d'un contact de levage du couvercle.

4 Montage

4.1 Serrure pour portes à 1 et 2 vantaux (porte / vantail de service)

- ▶ Tous les travaux de montage doivent être effectués par des membres du personnel qualifiés :
  - le montage électrique par un électricien qualifié,
  - le montage mécanique par ex. par un fabricant de porte, un métallurgiste ou un charpentier.
- ▶ Veillez à ce que la porte ne risque pas de se fermer ou d'être fermée pendant le montage, car la porte ne peut qu'être ouverte de l'extérieur à l'aide de la clé pendant la phase de montage. Le maintien en ouverture de la porte avec le pêne sorti n'est pas autorisé !
- En cas de travaux sur le vantail, comme des travaux de perçage ou de fraisage, la serrure doit être retirée du vantail !
- Le fraisage du boîtier de serrure doit être effectué conformément au schéma ci-dessous.
- Le boîtier doit être dimensionné de façon à ce que la serrure puisse être insérée facilement et sans tension dans l'angle et vissée avec le vantail.

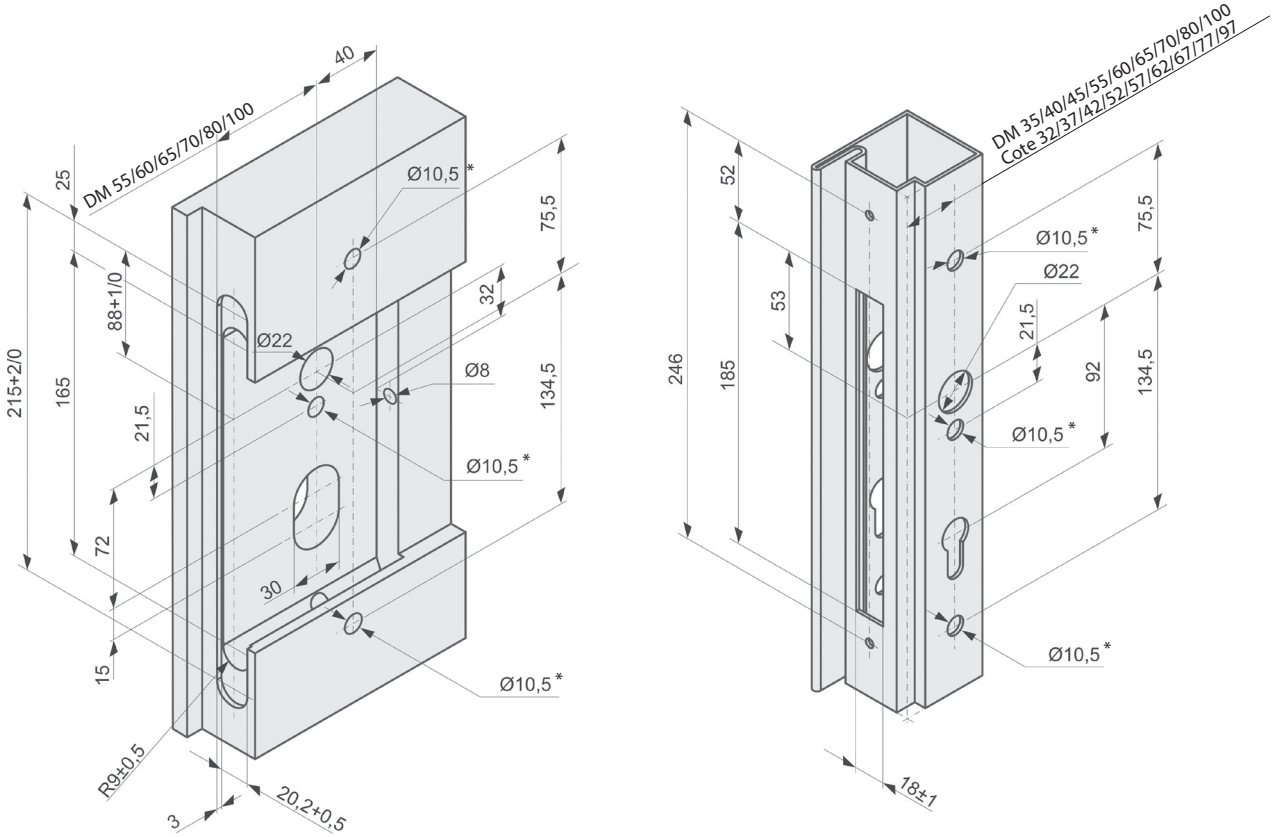

Fraisage de porte pleine (porte en bois) Fraisage de dormant tubulaire (porte en métal)

* Préparation pour le montage sur plaque longue, par ex. pour une barre antipanique GEZE (référence 119005).

4.2 Pose des câbles pour IQ AUT, IQ lock EL, IQ lock EM et IQ lock C

- ▶ Avant de raccourcir le câble de raccordement, veuillez tenir compte du fait qu'en cas de démontage et de montage ultérieur de la serrure, un câble de raccordement plus long peut être nécessaire. Nous recommandons au minimum 15 cm supplémentaires, afin de pouvoir retirer et fixer sans problème la prise.
- ▶ Veillez à ce que le passage de câble dispose d'un diamètre intérieur de 10 mm au minimum et que la longueur correspond au degré d'ouverture de la porte. Nous recommandons d'utiliser des passages de câble GEZE.

Boucles de câbles pour la révision

- ▶ Veuillez tenir compte des dimensions de la pièce d'accouplement.
- ▶ Arrondissez les coins et les bords, autour desquels le câble doit être passé, afin que le câble ne soit pas endommagé.

Pour les portes pleines, la sortie de câbles du GEZE IQ lock EL/EM/C s'effectue à l'horizontale vers l'arrière. Cela permet ainsi d'obtenir la profondeur du fraisage à partir des dimensions de la profondeur du boîtier de serrure, soit env. 25 mm pour une boucle de câble.
Pour les portes à dormant tubulaire, la sortie de câbles du GEZE IQ lock EL/EM/C s'effectue à la verticale vers le haut. La boucle de câble doit être insérée dans un profilé adapté.

Passe-câbles
Le câble de raccordement de la serrure antipanique GEZE doit être enfiché dans le vantail du côté de la serrure vers le côté paumelle. Pour ce faire, veuillez respecter les indications suivantes :
- ▶ Si possible, posez une gaine pour le câble avec un diamètre intérieur de 10 mm minimum dans le vantail de la porte.
- ▶ Établissez le passage du vantail jusqu'au dormant avec un passage de câble flexible.
- ▶ Raccordez le passage de câble à l'aide d'un matériau de fixation de votre choix avec le vantail et le dormant.

4.3 Tôle de fermeture (dormant)

Chaque serrure est accompagnée de la tôle de fermeture adaptée certifiée selon les normes EN 179 et EN 1125. Pour les découpes dans le dormant qui ne respectent pas ces normes, veuillez respecter les indications suivantes.

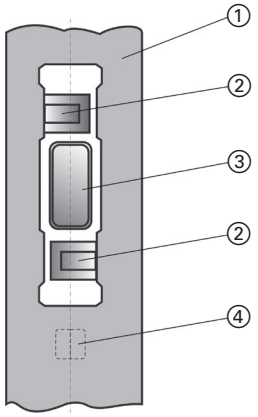

1 Tôle de fermeture
2 Pêne croisé
3 Pêne
4 Loquet de secours

- ▫ Le loquet et le loquet de secours de la serrure doivent être activés par le même point de butée.
- ▫ La distance entre la tôle de fermeture et la battée plate doit être de 3 mm à 7 mm.
- ▫ Le loquet et le loquet de secours doivent pouvoir glisser sur une surface lisse sans obstacle en position de fermeture lorsque la porte est fermée :
  - ▫ Les rainures de profil ou les plinthes basses rainurées doivent être compensées par la tôle de fermeture.
- ▫ Dans la zone d'entrée du loquet auxiliaire, il ne peut y avoir aucun perçage, renfoncement ni inégalité sur la tôle de fermeture :
- ▶ veillez lors du montage de la tôle de fermeture à ce que le loquet auxiliaire ne puisse pas s'enclencher dans l'évidement pour le pêne croisé/pêne !

Tôle de fermeture spéciale sur demande

4.3.1 Notice de montage

Tôle de fermeture montée correctement

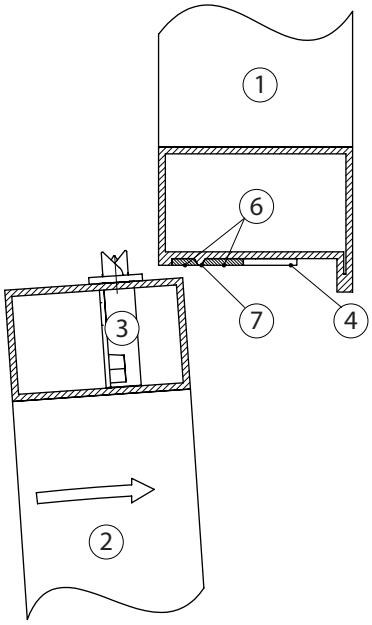

Tôle de fermeture non montée correctement

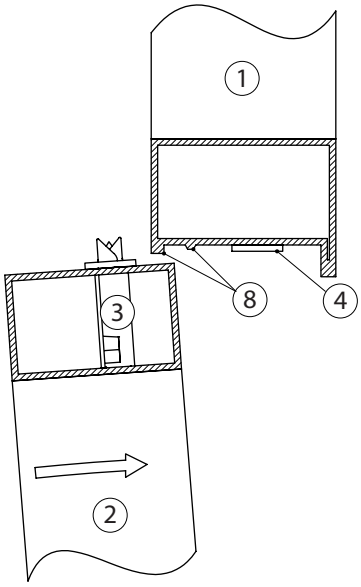

Solution avec une tôle de fermeture spéciale

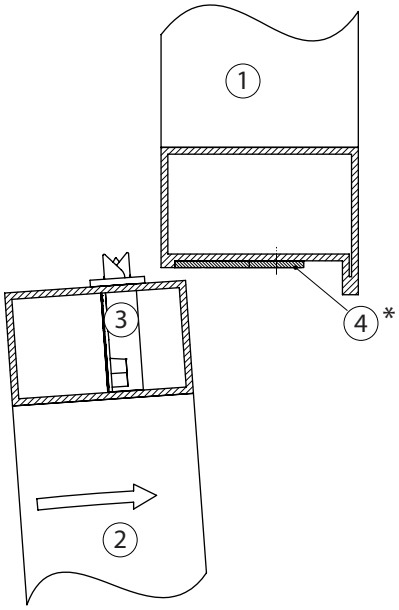

Position du pêne croisé et du pêne dans la tôle de fermeture

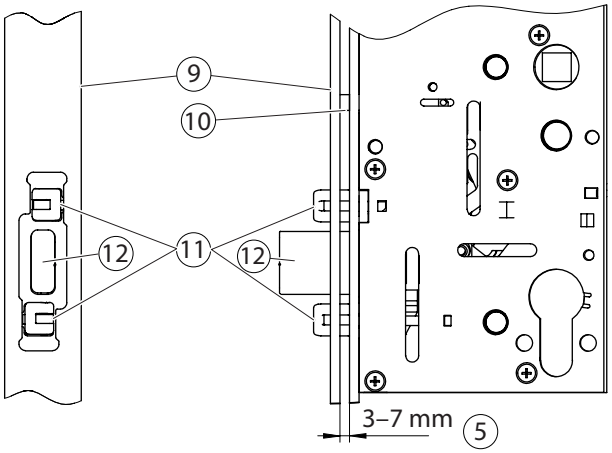

1 Dormant de porte
2 Porte
3 Serrure IQ lock
4 Tôle de fermeture
5 Jeu de fonctionnement 3-7 mm
6 Les espaces vides dans le profilé doivent être comblés
7 Veillez à ce que la surface d'arrivée soit lisse
8 La serrure ne fonctionne pas
Fonctionnement non garantie
9 Tôle de fermeture
10 Pêne de commande
11 Pênes croisés
12 Pêne (doit tourner librement)

* Tôle de fermeture à lèvres pouvant être raccourcie (tôle de fermeture à raccourcir dans la largeur)

- Le jeu de fonctionnement entre la battée plate et la tôle de fermeture doit être de 3–7 mm lorsque la porte est fermée
- Les bords d'arrivée doivent être arrondis
- Veillez à ce que les pênes croisés glissent de façon homogène

4.4 Contre-boîtier (vantail semi-fixe à 2 vantaux)

Un contre-boîtier adapté est disponible pour chaque serrure et est homologué selon les normes EN 179 et EN 1125. De même, il faut choisir une battée plate correspondante.

La désignation de la battée plate dépend de l'orientation DIN du vantail semi-fixe.
Exemple :
Si, pour une porte à deux vantaux, le vantail de service est DIN droite, le vantail semi-fixe est DIN gauche. Dès lors, l'extrémité raccourcissable de la têtière plate à talon est orientée vers la gauche lorsqu'on regarde la battée plate montée dans le vantail semi-fixe.

- ▶ Mentionnez correctement l'orientation DIN du vantail semi-fixe lors de la commande.

- Le loquet et le loquet de secours de la serrure doivent être activés par le même point de butée.
- La distance entre le contre-boîtier et la battée plate doit être de 3 mm à 7 mm.
- Le loquet et le loquet de secours doivent pouvoir glisser sur une surface lisse sans obstacle en position de fermeture lorsque la porte est fermée :
  - Des nervures ou plinthes basses rainurées éventuellement présentes doivent être compensées.
- Dans la zone d'entrée du loquet auxiliaire, il ne peut y avoir aucun perçage, renfoncement ni inégalité :

- ▶ veillez lors du montage du contre-boîtier à ce que le loquet auxiliaire ne puisse pas se verrouiller dans l'évidement pour le pêne croisé/pêne !

- ▶ En cas de montage de la battée plate sur le contre-boîtier, serrer les vis M4 x 6 avec un couple maximum de 1,4 Nm.
- ▶ En cas de démontage et de remontage de la battée plate sur le contre-boîtier, fixer les vis avec de la colle à vis (applicable également en cas d'utilisation de bases).

4.4.1 Cote d'encastrement du dormant tubulaire

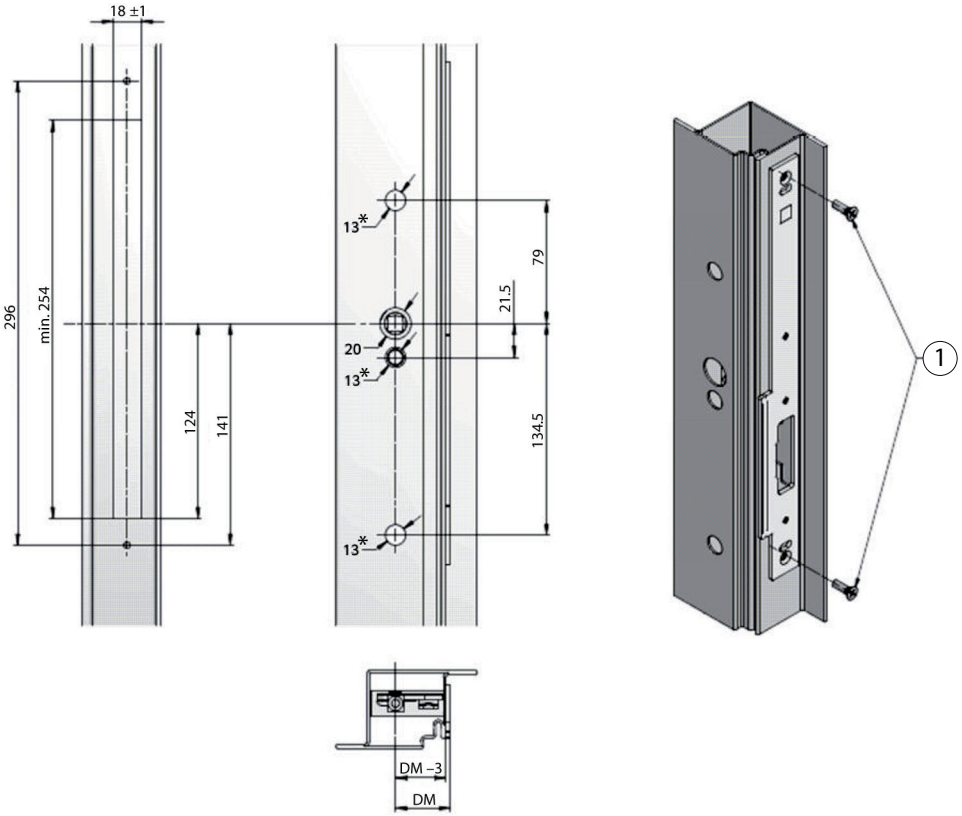

1 M5 × max. 16 mm, couple de serrage 3,1 Nm

* Préparation pour le montage sur plaque longue, par ex. pour une barre antipanique GEZE (référence 119005).

Pour les portes à dormant tubulaire

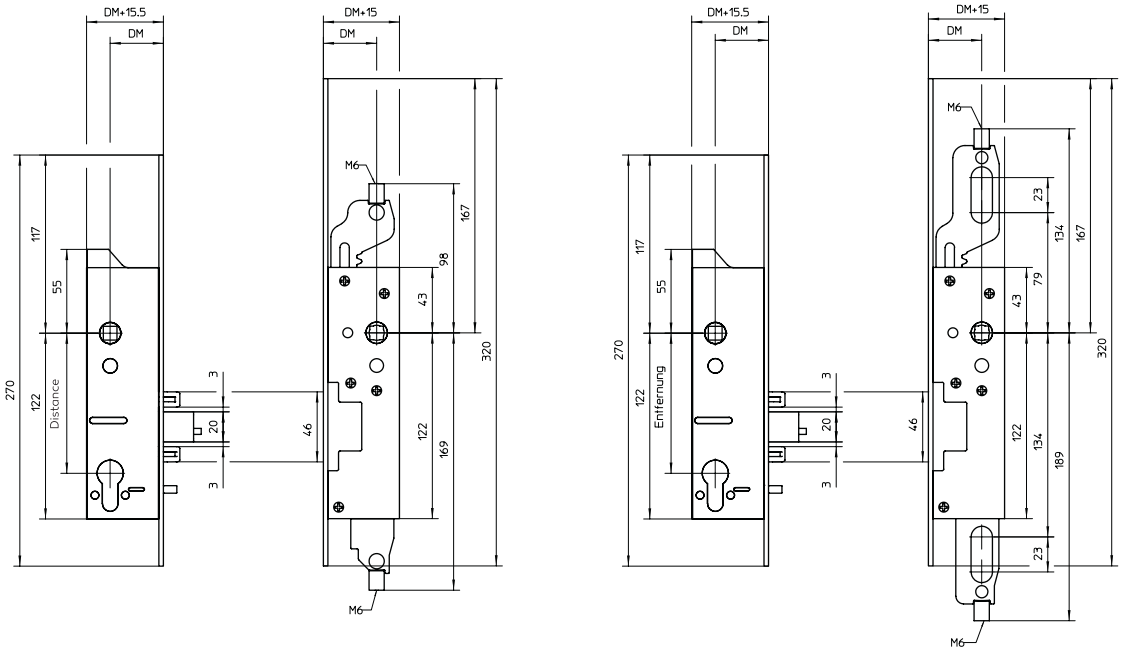

Contre-boîtier cadre tubulaire court

Contre-boîtier cadre tubulaire long

▶ Pour découvrir toutes les versions d'accessoires pour le IQ lock DL pour les portes à dormant tubulaire à 2 vantaux, voir chapitre 4.6.2.

4.4.2 Cote d'encastrement des portes pleines

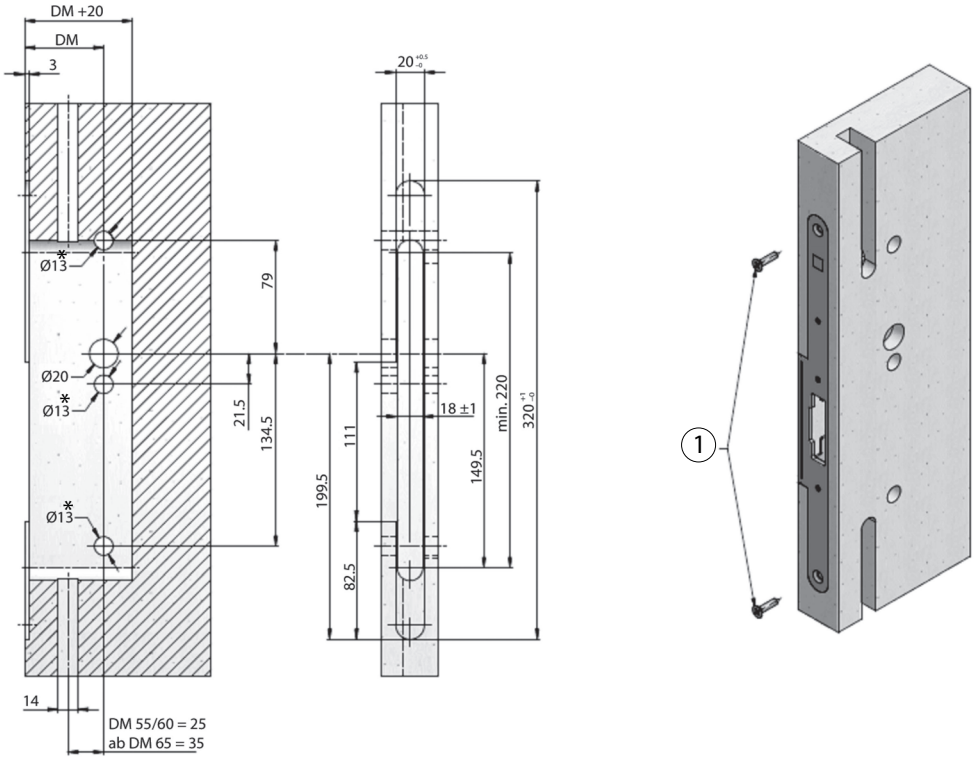

1 Vis à tête fraisée M5 × max. 20 mm

* Préparation pour le montage sur plaque longue, par ex. pour une barre antipanique GEZE (référence 119005).

Pour les portes pleines

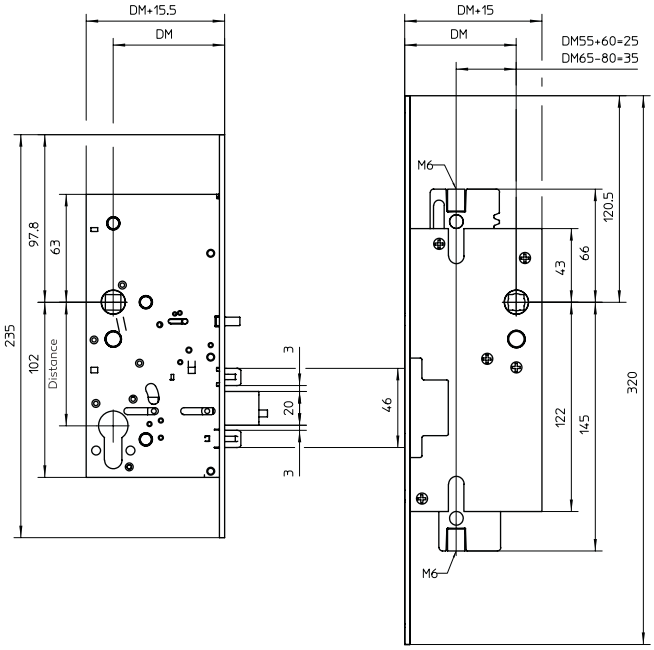

Contre-boîtier porte pleine

▶ Pour découvrir toutes les versions d'accessoires pour le IQ lock DL pour les portes pleines à 2 vantaux, voir chapitre 4.6.2.

4.4.3 Recouper les tiges (sans tringle motorisée IQ AUT)

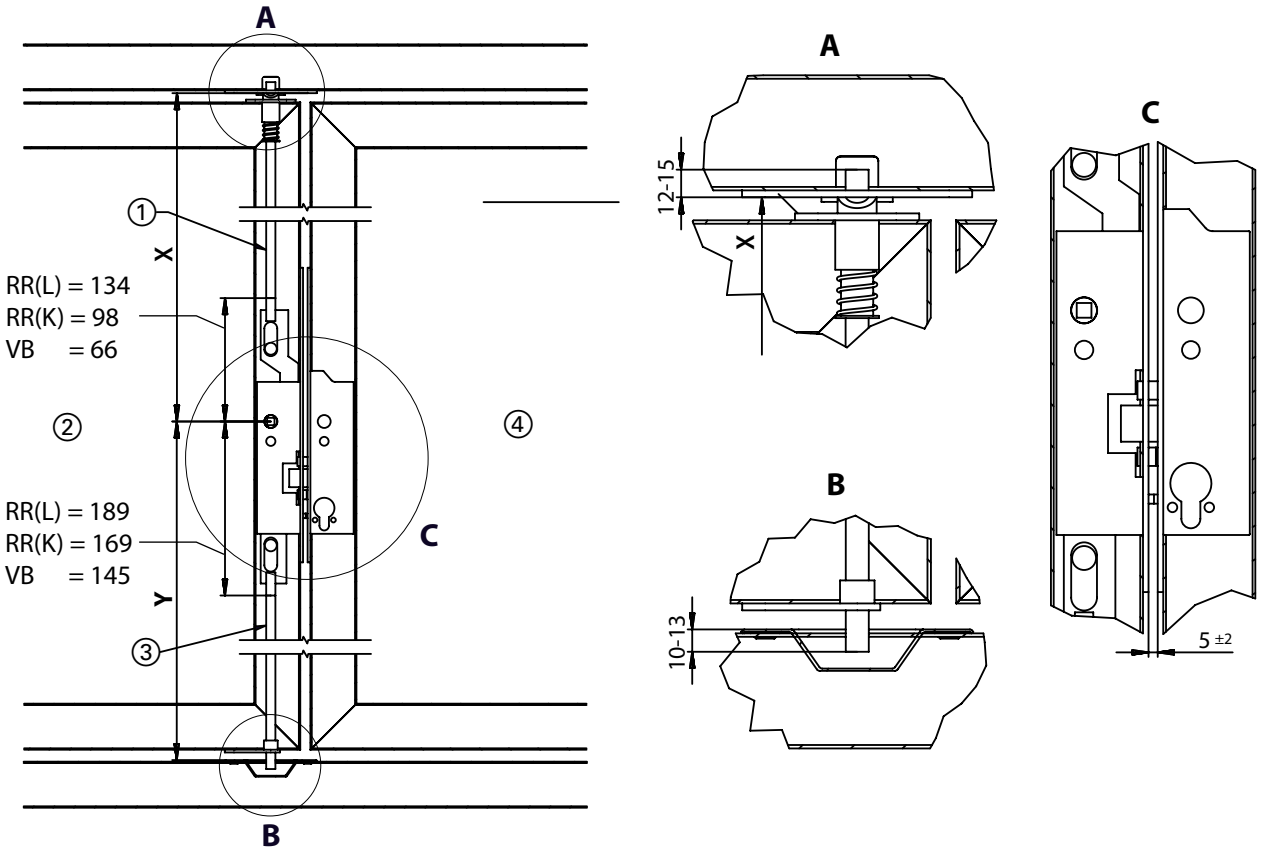

1 Conduit en haut
2 Vantail semi-fixe
3 Tige en bas
4 Vantail de service
RR Type de porte : dormants tubulaires
VB Type de porte : portes pleines
(L) Contre-boîtier long
(K) Contre-boîtier court

Couper à longueur la tige ronde en haut

Les formules ne s'appliquent **pas** pour la tringle motorisée IQ AUT.

Déterminer la distance **X** (voir schéma) :

- De la tôle de fermeture à lèvres du verrouillage en partie haute (en haut) au milieu de la broche du poussoir de porte

▶ Calculer la longueur de la tige:

- Dormant tubulaire (contre-boîtier long) : L_x = **x** – 110 mm
- Dormant tubulaire (contre-boîtier court) : L_x = **x** – 74 mm
- Portes pleines : L_x = **x** – 42 mm

▶ Couper la tige à la longueur L_X calculée.

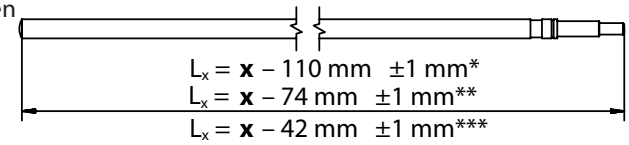

Couper à longueur la tige ronde en bas

▶ Déterminer la distance **Y** (voir schéma) :

- De la tôle de fermeture au sol au milieu de la broche du poussoir de porte

▶ Calculer la longueur de la tige:

- Dormant tubulaire (contre-boîtier long) : L_y = **y** – 168 mm
- Dormant tubulaire (contre-boîtier court) : L_y = **y** – 148 mm
- Portes pleines : L_y = **y** – 124 mm

▶ Couper la tige à la longueur L_Y calculée.

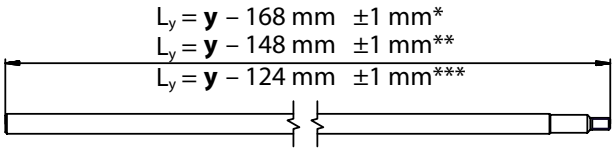

* Dormant tubulaire (contre-boîtier long)
** Dormant tubulaire (contre-boîtier court)
*** Portes pleines

Si une tige planétaire est utilisée à la place de la tige ronde en bas, il faut impérativement veiller à ce qu'elle se trouve 20 mm au-dessus du guidage de la tige planétaire. Sinon, lors de l'actionnement du contre-boîtier, cela peut avoir pour conséquence que la tige planétaire soit trop soulevée et s'acroche dans la porte. Le contre-boîtier ne peut alors plus verrouiller.

4.4.4 Accessoires d'assemblage

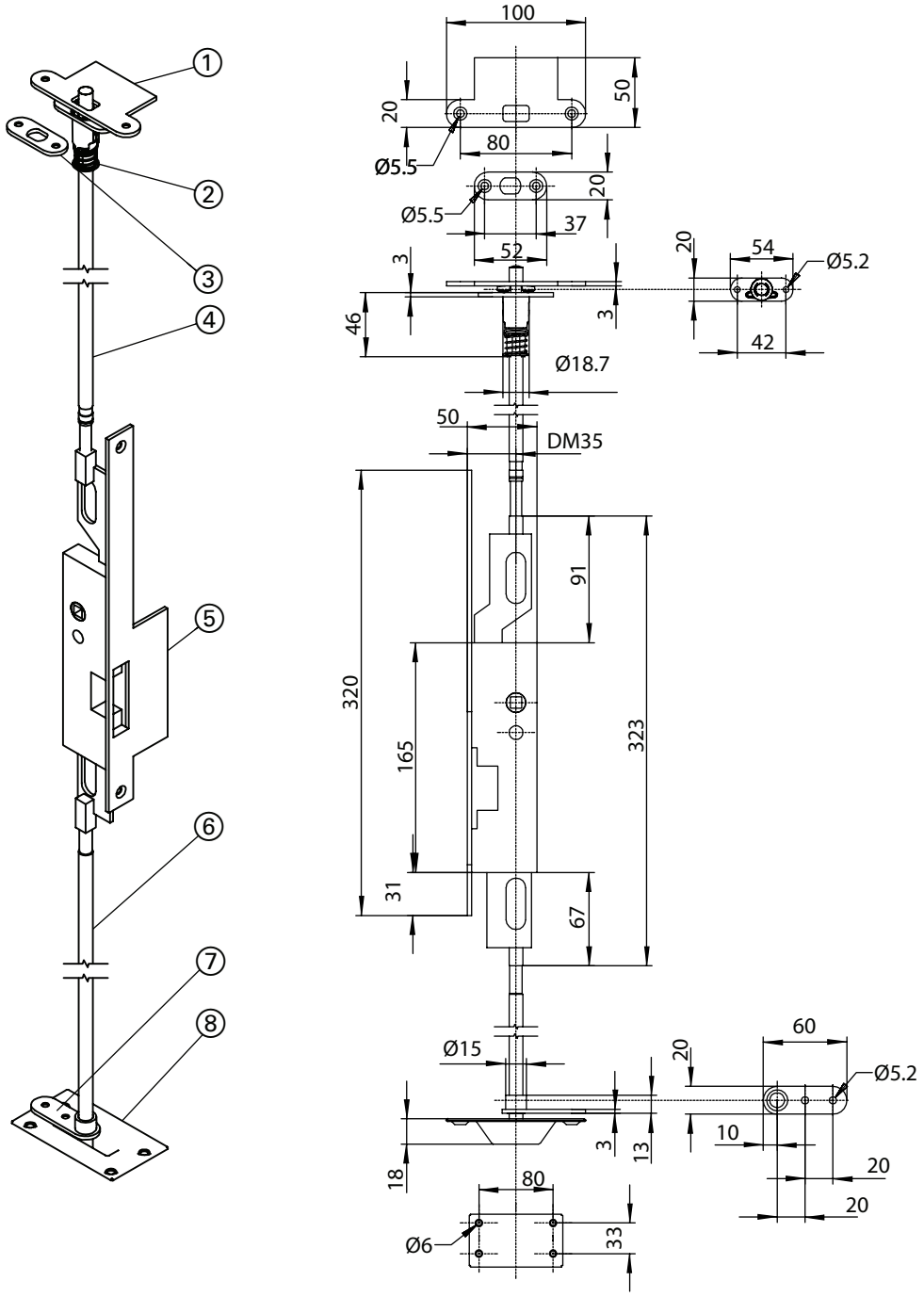

1 Tôle de fermeture à lèvres en haut (n° id. 133920)
2 Verrouillage en partie haute (n° id. 133922)
3 Tôle de fermeture en haut (n° id. 133921)*
4 Tige ronde en haut (n° id. 133917)
5 Têtière plate (DIN à droite, acier, n° id. 133909)
6 Tige ronde en bas (n° id. 133916)
7 Guide de tringle (n° id. 133918)
8 Tôle de fermeture au sol (n° id. 133919)

* Sur la tôle de fermeture, veiller à ce que la tige ronde puisse s'appuyer dans le bois.
La tôle de fermeture à lèvres doit être privilégiée.

4.4.5 Adaptation de la fente de ventilation

Déterminer la fente de ventilation pour des portes fermées (battée plate - battée plate)

- En fonction de la fente de ventilation, déterminez la position de montage de la plaque de poussoir :
  - 3-5 mm : monter le cache de recouvrement selon l'illustration 1 (rotation à 180° par rapport à l'état à la livraison)
  - ≥ 5 mm : cache de recouvrement monté selon l'illustration 2. Cela correspond à l'état à la livraison.

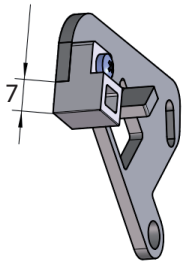

Illustration 1

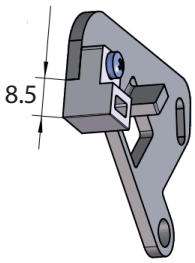

Illustration 2

Les étapes suivantes sont requises uniquement en cas de jeu de fonctionnement < 5 mm :

- Enlever la vis (1).
- Enlever la plaque de poussoir (2).
- Tourner la plaque de poussoir à 180°.
- Monter la plaque de poussoir sur la plaque de propreté (3) et installer et fixer une vise avec une sécurité de vis.
- Fonctionnement du vantail semi-fixe en fonctionnement (verrouillage des tiges, fonction antipanique avec les deux vantaux)

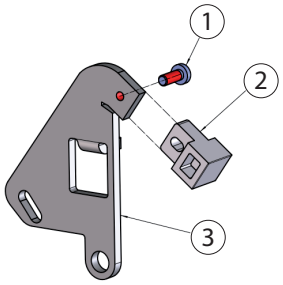

1 Vis
2 Plaque coulissante
3 Plaque de propreté

- Tenir compte de la longueur et du couple de serrage des vis de montage pour le contre-boîtier.
- Une seule tôle d'écartement (ID n° 133913) doit être utilisée.
- Régler la plaque de poussoir avant le montage complet du contre-boîtier.
  Le démontage de la plaque de poussoir n'est pas possible après le montage du contre-boîtier dans la porte. Il faut donc utiliser le jeu de fonctionnement selon le schéma de montage/de la porte.

4.4.6 Montage de la tôle de fermeture réglable

Composants

1 Bases
2 Insert réglable
3 Aimant
4 Tôle de fermeture

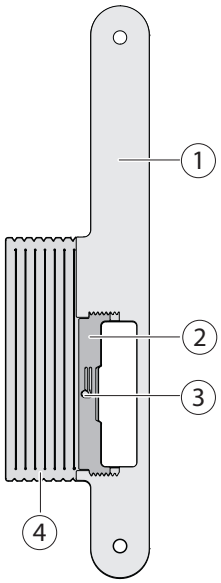

Description
La tôle de fermeture réglable permet de régler une porte de façon à ce qu'elle tienne dans le dormant sans jeu en position fermée. L'insert (2) peut être réglé par pas de 0,8 mm et est maintenu avec des aimants (3) sur la tôle de fermeture (4).

Montage de la tôle de fermeture réglable

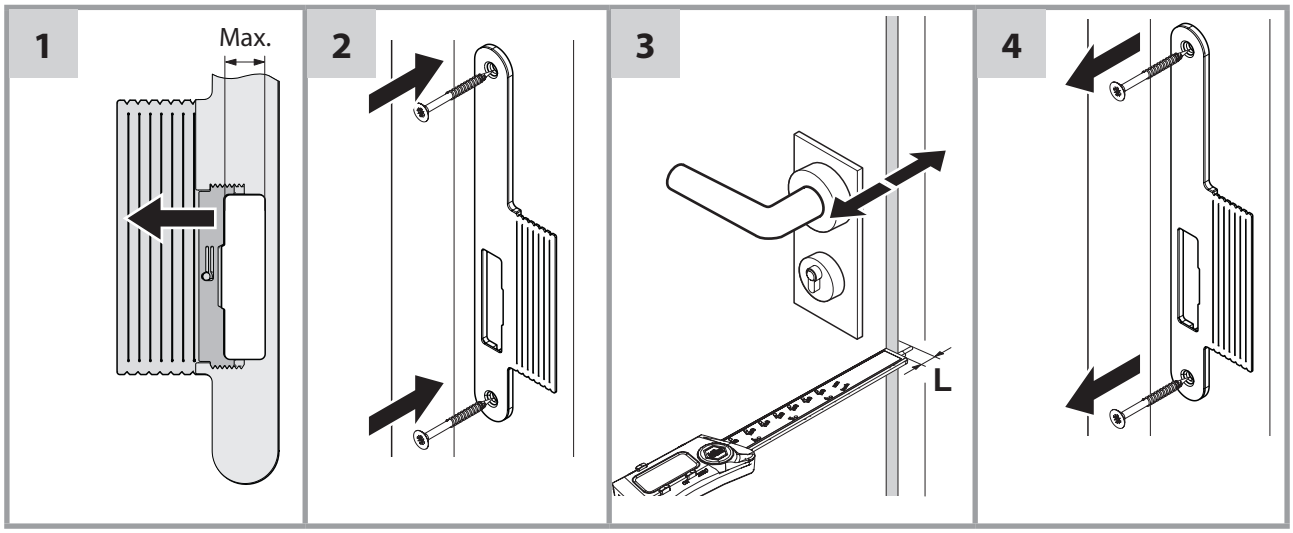

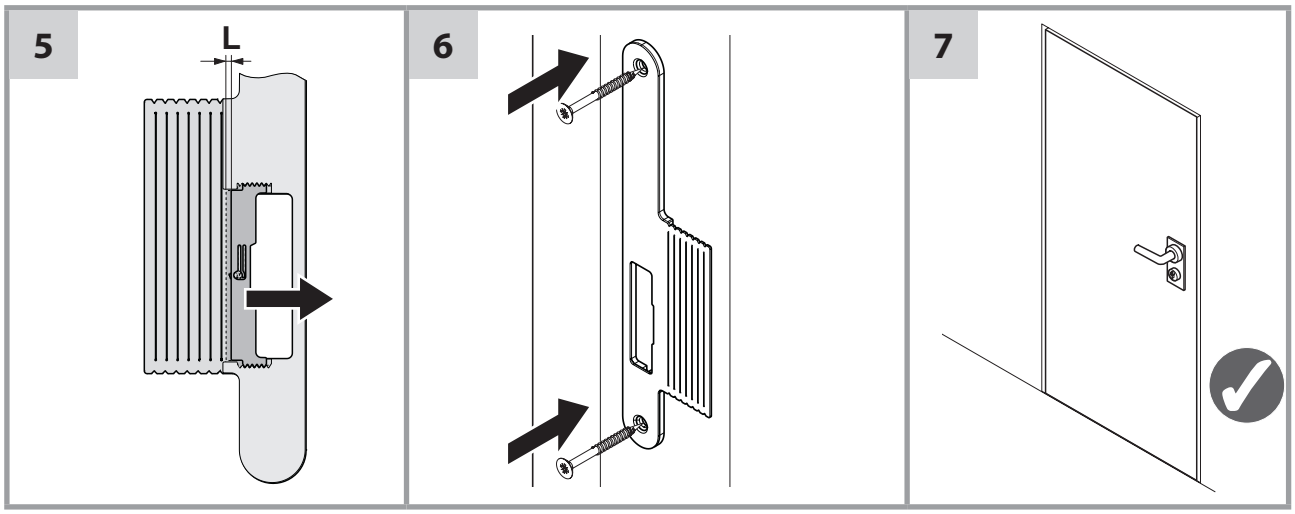

Plage de réglage Découpe du pêne

	Réglage L [mm]	Découpe du pêne [mm]
	0	14,7 (max.)
	1,6	13,1
	3,2	11,5

	Réglage L [mm]	Découpe du pêne [mm]
180°		
	0,8	13,9
	2,4	12,3

4.5 Tringle motorisée IQ AUT

4.5.1 Préparer le vantail de porte

Condition

Afin de protéger les composants de la serrure des chutes de copeaux lors des travaux sur le vantail semi-fixe :

▶ Démontez le contre-boîtier et la tige ronde en haut et en bas.

Dégager le vantail semi-fixe

Pour dégager le vantail semi-fixe, tenir compte des éléments suivants :

- Type de porte (dormant tubulaire ou porte pleine).
- Dimensions indiquées ci-dessous et écarts de perçage en fonction du type de porte.
- Dimensions du fraisage de la largeur de la battée pour les portes pleines.
- Un câble doit être prévu pour la tringle motorisée IQ AUT.

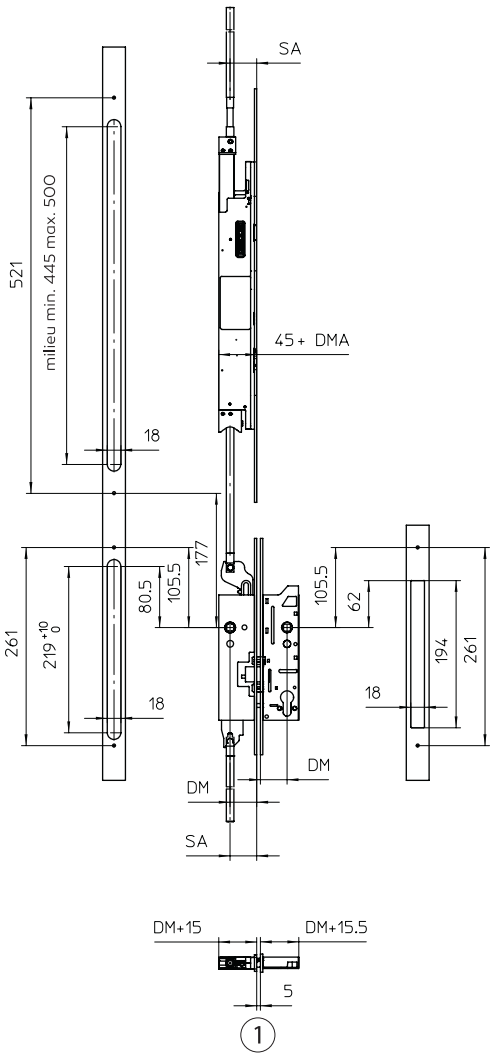

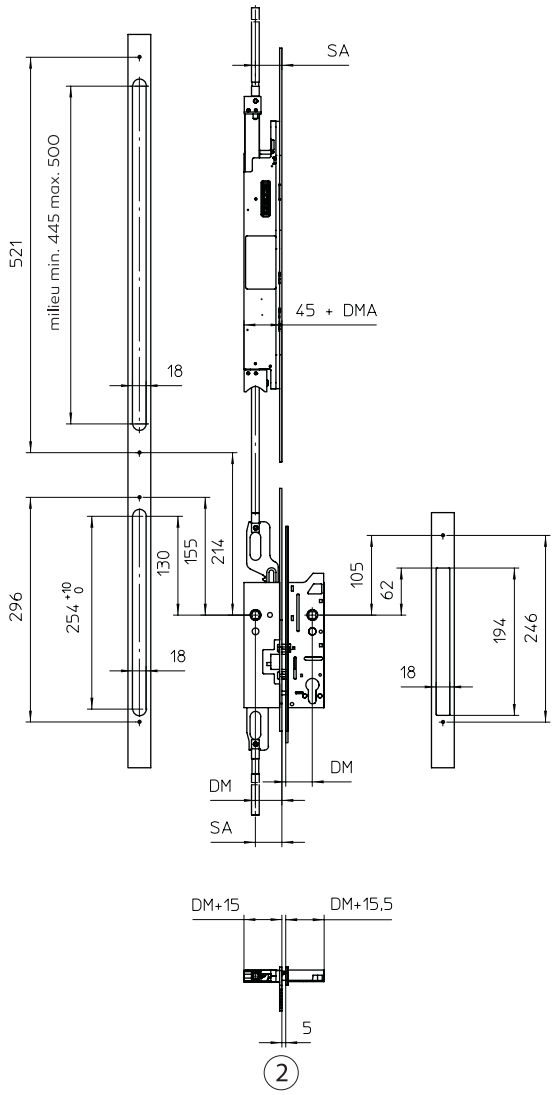

1 Fraisage pour le type de porte : Dormant tubulaire (contre-boîtier court)
2 Fraisage pour le type de porte : Dormant tubulaire (contre-boîtier long)

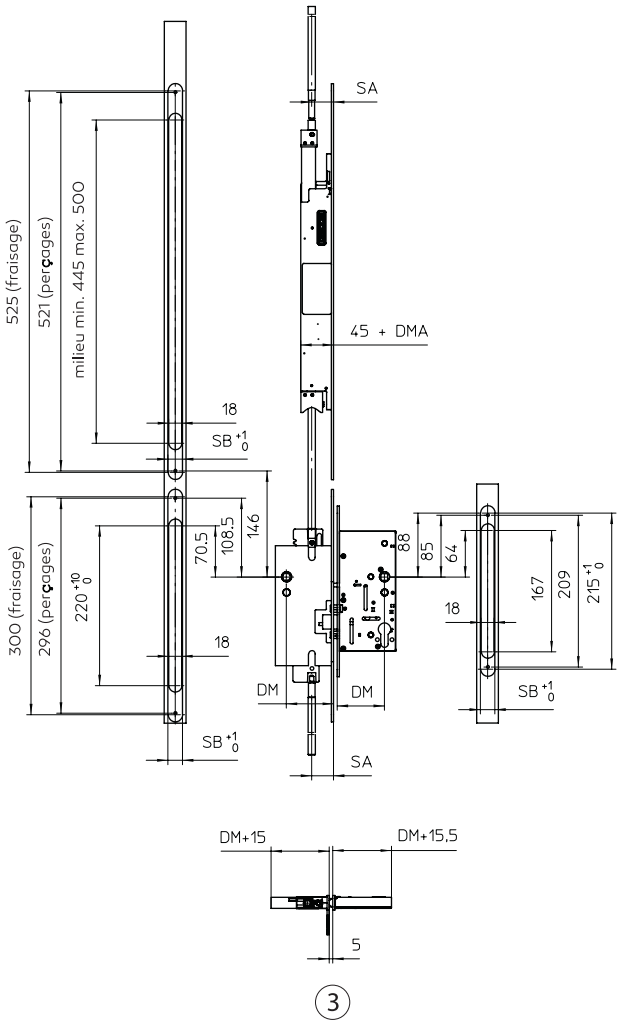

3 Fraisage pour le type de porte : Porte pleine (profondeur de fraisage selon la dimension du cylindre)

▶ Montez le contre-boîtier (1), le contre-boîtier à têtière plate (2) et la tige ronde du bas.

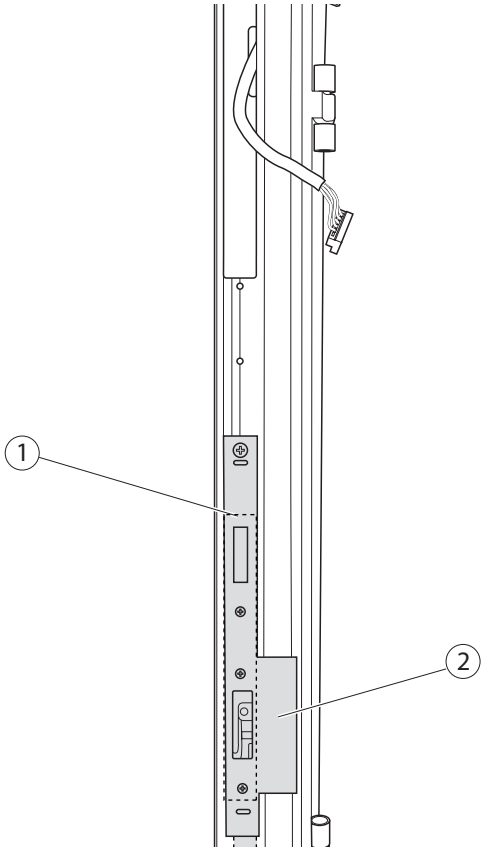

4.5.2 Monter la tringle motorisée IQ AUT

▶ Placez et vissez la crémone (1) (référence 152112).

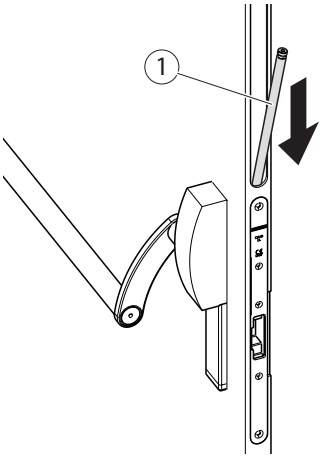

▶ Câblez le câble selon le plan de raccordement avec la prise et connectez le IQ AUT avec la prise préparée (2).

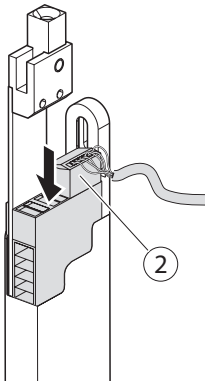

Raccordements

X1 - Raccordement pour appareil de secteur, entrée et sortie

Raccordement	Couleur du conducteur	Signal	Fonction
x1.1	bleu - BU	Alimentation électrique	GND in
X1.3	rouge – RD		24 V (DC in)
X1.2	–	–	24 V DC
X1.5	brun – BN	Entrée	Validation
X1.20	blanc – WH	Sortie 1	Sortie 1 (verrouillé)
X1.21	gris – GY		Com
X1.22	rose – PK	Sortie 2	Déverrouillé
X1.21	gris – GY		Com

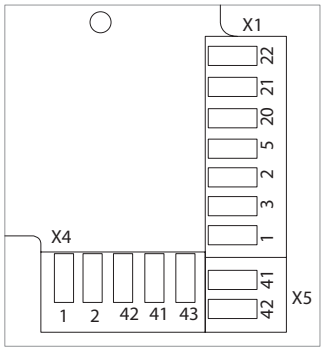

Entrée

Sur le Pin X1.2 et X1.5, un contact sans potentiel (ferme-porte) doit être raccordé. Lorsque le contact est actionné, le IQ-AUT passe en position déverrouillée où il reste jusqu'à expiration du temps de maintien en ouverture. Le temps s'écoule lorsque le contact est relâché.

Sortie

Le IQ AUT offre deux sorties avec un potentiel, raccordé au Pin X1.21. La sortie 1 est réglable, en réglage d'usine sur « Verrouillée » (voir menu de maintenance).
La sortie 2 « Déverrouillé » est fermée lorsque la tige d'entraînement se trouve en position déverrouillée.

X5 - Raccordement pour la BUS GEZE (par ex. : IO 420)

Raccordement	Couleur du conducteur	Signal	Fonction
X5.42	jaune - YE	GEZE-BUS	RS485-A
X5.41	vert – GN		RS485-B

Interrupteur DIP (arrière de la platine)

- Avec l'interrupteur DIP (1), il est possible d'activer et de désactiver la résistance de terminaison pour RS485.
- S'il y a plus de deux éléments Bus, la résistance doit être activée dans le premier et le dernier appareil.

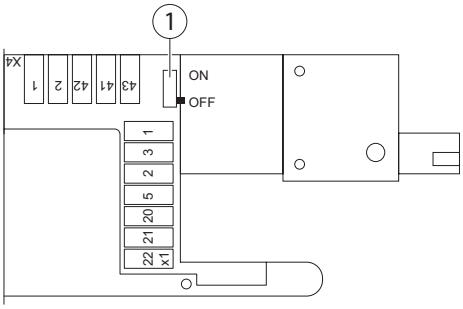

Régler le IQ AUT

▶ Placez la tringle motorisée IQ AUT (1) dans la rainure.

▶ Veillez à ce que la tige d'adaptateur (3) soit entièrement insérée dans la trémie.

La tige d'adaptateur (3) doit être entièrement au niveau de la butée d'à-coup final, afin que la vis à six pans creux (2) puisse être fixée par le trou oblongs.

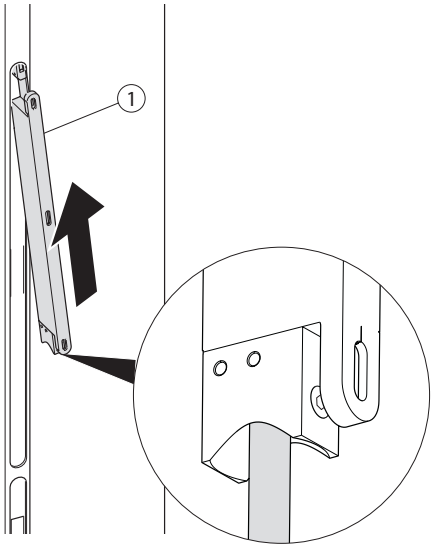

▶ Vissez la vis à six pans creux (2) dans la trémie par le trou oblong à l'avant.

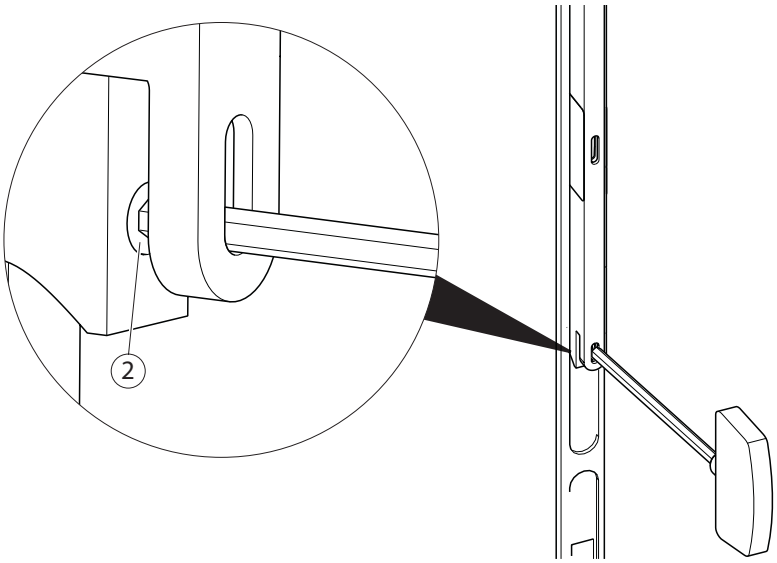

Installer l'adaptateur de la dimension du cylindre

En fonction de la dimension du cylindre, un nombre correspondant d'adaptateurs (4) doit être utilisé (voir tableau).

Type de porte Dormant tubulaire :

Dimension du cylindre	Nombre
35	1
40	2
45	3
55	5
60	6
70	8

Type de porte Porte pleine :

Dimension du cylindre	Nombre
55	0
60	1
65	0
70	1
80	3
100	7

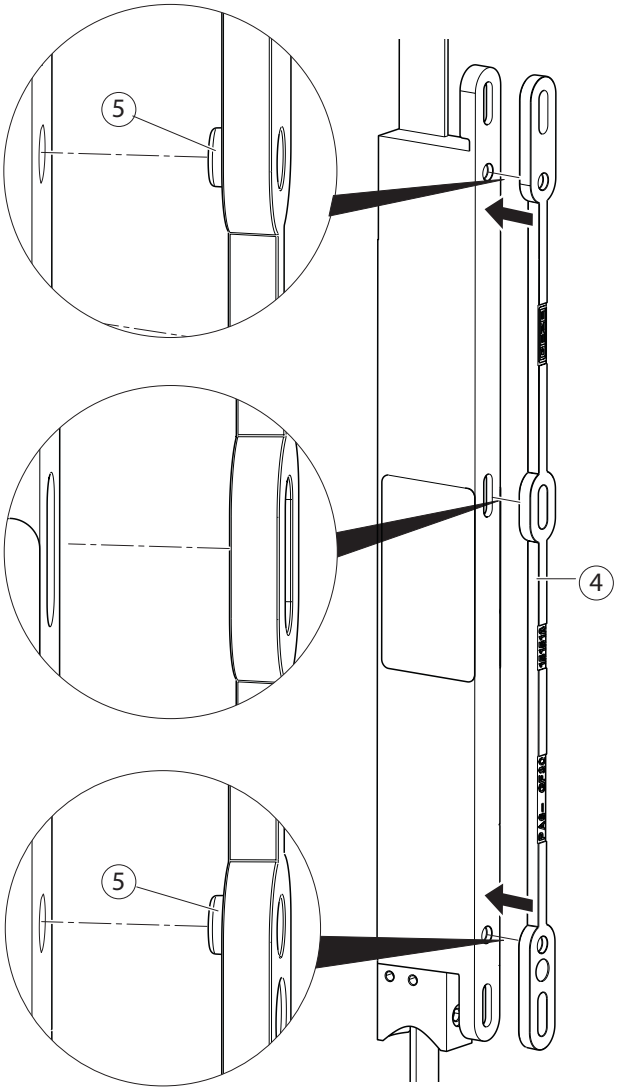

- Veillez à ce que les extrémités (5) de l'adaptateur de la dimension du cylindre (4) soient entièrement enclenchées.

Monter la battée plate

- Placez la battée plate (1) sur le IQ AUT.
- Vissez trois vis (2) au milieu. Ne fixez pas les vis, car le IQ AUT doit pouvoir se déplacer verticalement dans les trous oblongs en longueur de par son propre poids.
- Vissez et fixez deux autres vis (3) sur la porte.

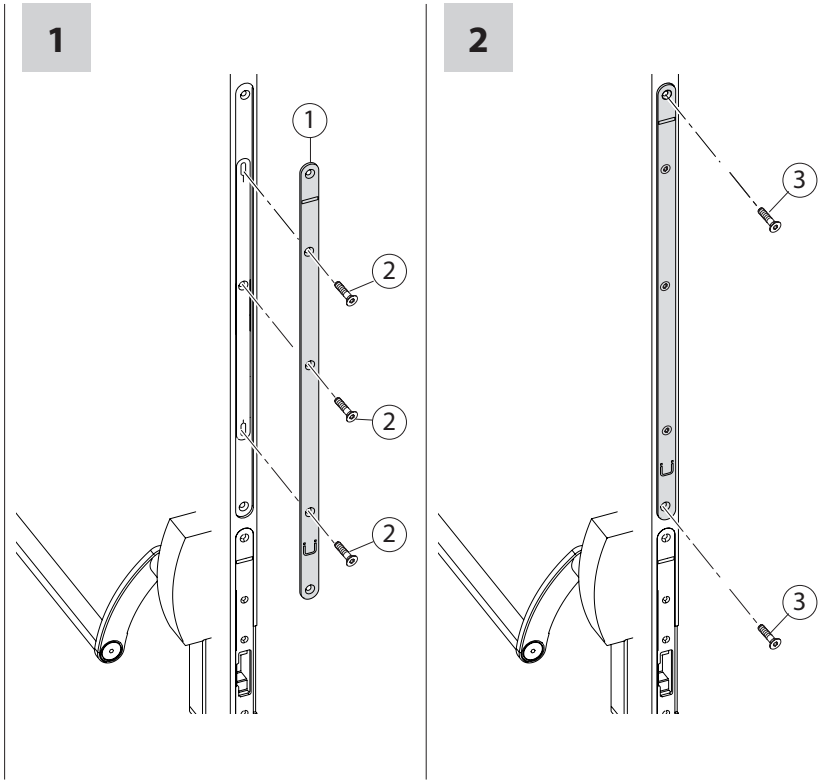

Tenez compte des différentes longueurs de vis en fonction du nombre d'adaptateurs de la dimension du cylindre.

Nombre d'adaptateurs de la dimension du cylindre	Sac de vis (ID n°)	Vis à tête fraisée ISO 10642 A2
0	152717	M5 × 10
1	152718	M5 × 16
2	152719	M5 × 20
3	152720	M5 × 25
5	152721	M5 × 35
6	161997	M5 × 40
7	152722	M5 × 45
8	161998	M5 × 50

Recouper et insérer la tige ronde en haut

- La ferrure de porte antipanique doit être activée (déverrouillée).

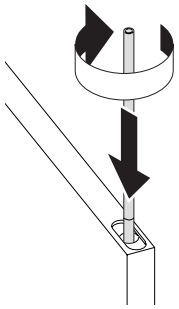

- Le cas échéant, découper la tige ronde du haut grossièrement dans un premier temps, afin d'insérer la tige ronde en haut dans le profilé.
- Tournez la tige ronde en haut dans le IQ AUT.
- Montez le verrouillage en partie haute.

- Marquez la tige ronde en haut sur la bonne longueur (marquage en position déverrouillée directement au-dessus de la battée plate du verrouillage en partie haute).

Représentation à droite en position verrouillée après découpe de longueur.
20 mm avec bouchons en PVC (dépassement env. 5 mm).

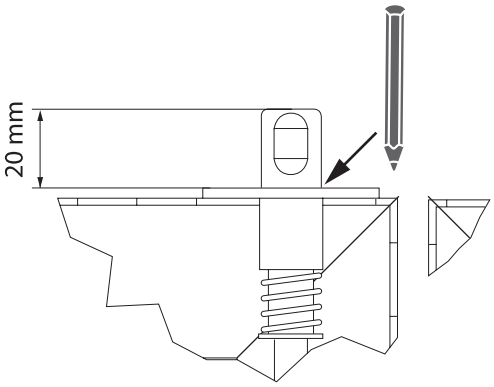

- Tournez à nouveau la tige ronde en haut hors du profilé.

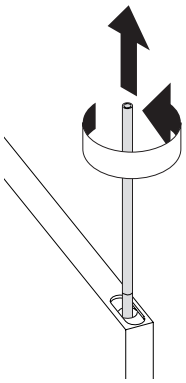

- Raccourcissez la tige ronde en haut sur le marquage et insérez un bouchon dans la tige ronde en haut.

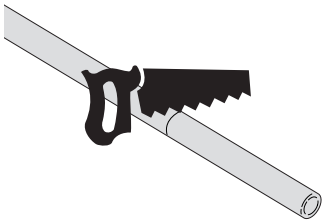

- Vissez à nouveau la tige ronde en haut.

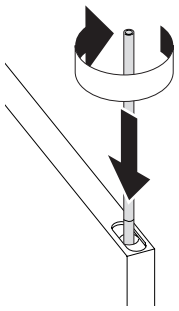

- Fermez la porte.
- Laissez la ferrure de porte antipanique se verrouiller dans le dormant et placez la en position de butée finale.

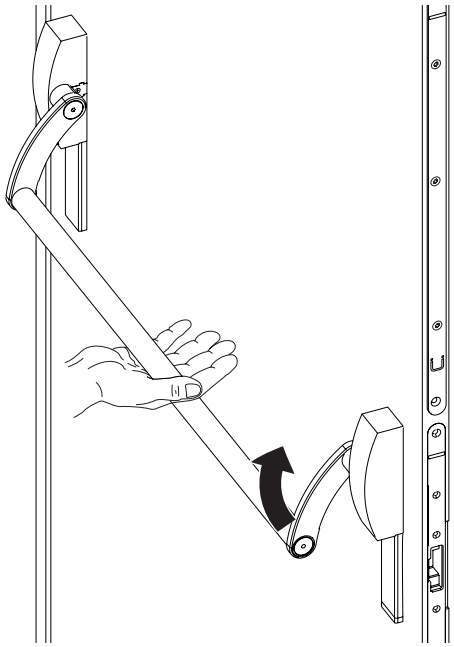

- La ferrure de porte antipanique ne doit pas être activée (verrouillée).

- Fixez les trois vis du milieu.

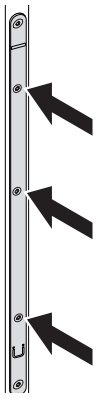

Contrôle final

- Poussez la barre antipanique vers le bas.
- Vérifiez que la ferrure de porte antipanique se verrouille et se déverrouille bien (voir chapitre 6 Maintenance).

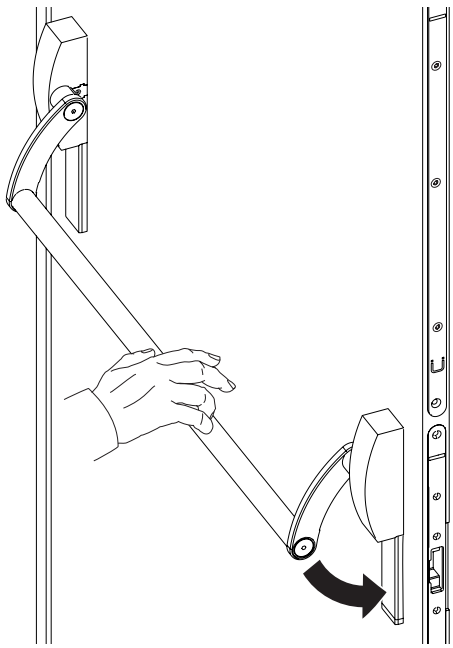

4.6 Accessoires

4.6.1 IQ lock 1 vantail

Battée plate de la serrure (vantail principal)

Désignation du produit	Type de porte	Description (sens DIN, l × h × p)
Battée plate	RR	DIN gauche/droite, 22 × 285 × 3 mm
Battée plate	RR	DIN gauche/droite, 24 × 270 × 3 mm
Battée plate	RR	DIN gauche/droite, 28 × 270 × 3 mm
Battée plate	VB	DIN gauche/droite, 20 × 235 × 3 mm
Battée plate	VB	DIN gauche/droite, 24 × 235 × 3 mm

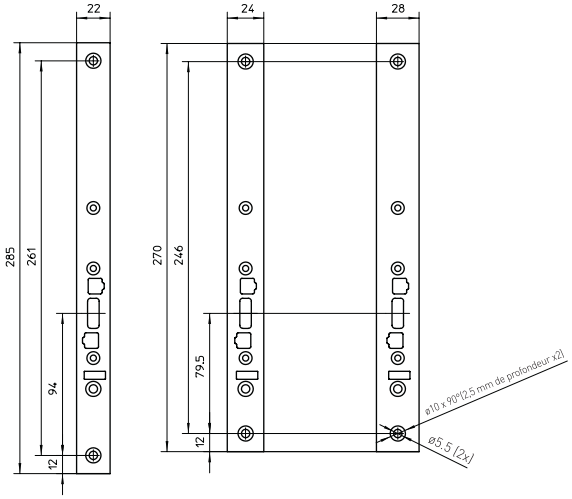

Battée plate (dormants tubulaires)

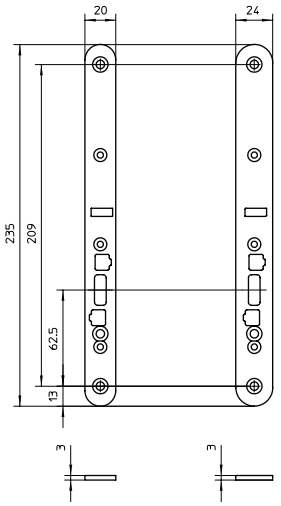

Battée plate (porte pleine)

Peut être configuré à partir du n° de référence 127800

Tôle de fermeture (dormant)

Réf.	Désignation du produit	Type de porte	Description (sens DIN, l × h × p)
103656	Tôle de fermeture	RR	DIN gauche / droite , 24 × 270 × 3 mm (Contenu de la livraison standard pour un écart de 92)
161953	Tôle de fermeture	RR	DIN gauche/droite, 22 × 285 × 3 mm
122626	Tôle de fermeture à lèvres pouvant être raccourcie	RR	DIN gauche, 24 × 270 × 3mm
125201	Tôle de fermeture à lèvres pouvant être raccourcie	RR	DIN droite, 24 × 270 × 3mm
168588	Tôle de fermeture à lèvres réglable	RR	DIN gauche, 24 × 270 × 4 mm
168587	Tôle de fermeture à lèvres réglable	RR	DIN droite, 24 × 270 × 4 mm
122628	Tôle de fermeture U	RR	DIN gauche/droite, 49 × 270 × 9mm
103657	Tôle de fermeture à angle courte	VB	DIN gauche / droite , 20 × 235 × 8 mm (Contenu de la livraison standard pour un écart de 72)
122627	Tôle de fermeture à angle longue	VB	DIN gauche/droite, 20 × 270 × 20 mm
103658	Tôle de fermeture à lèvres	VB	DIN gauche/droite , 50 × 235 × 3 mm
139167	Tôle de fermeture à lèvres pouvant être raccourcie	VB	DIN gauche, 20 × 235 × 3mm
139166	Tôle de fermeture à lèvres pouvant être raccourcie	VB	DIN droite, 20 × 235 × 3mm
169758	Tôle de fermeture à lèvres réglable	VB	DIN gauche, 20 × 235 × 4 mm
166757	Tôle de fermeture à lèvres réglable	VB	DIN droite, 20 × 235 × 4 mm
168678	Tôle de fermeture à lèvres réglable	VB	DIN gauche, 24 × 235 × 4 mm
168589	Tôle de fermeture à lèvres réglable	VB	DIN droite, 24 × 235 × 4 mm
148822	Tôle de fermeture à lèvres	VB	DIN gauche/droite, , 50 × 235 × 3 mm , FN9-32
148823	Tôle de fermeture à lèvres	VB	DIN droite, , 27 × 235 × 3 mm, FN9
148824	Tôle de fermeture à lèvres	VB	DIN gauche, , 27 × 235 × 3 mm, FN9
148825	Tôle de fermeture à lèvres	VB	DIN droite, , 42 × 235 × 3 mm, FN24
148826	Tôle de fermeture à lèvres	VB	DIN gauche, , 42 × 235 × 3 mm, FN24

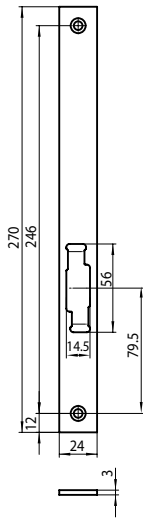

103656

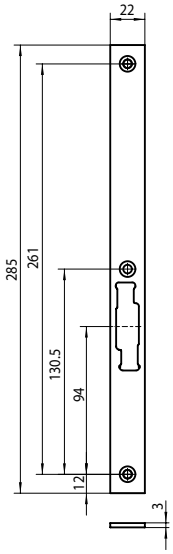

161953

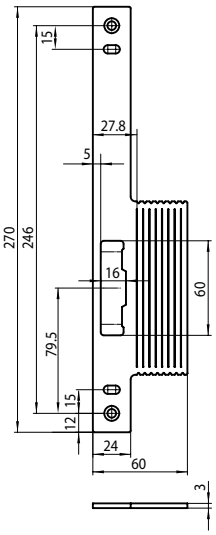

122626 - DIN gauche
125201 - DIN droite

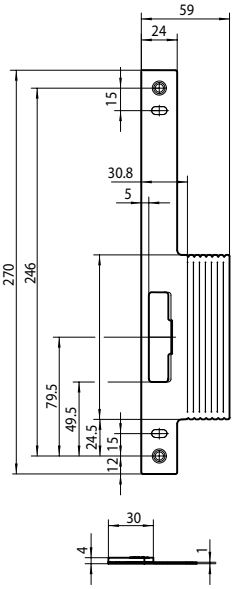

168588 - DIN gauche
168587 - DIN droite

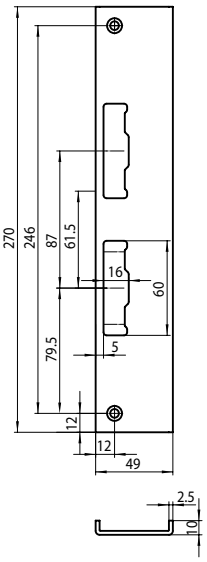

122628

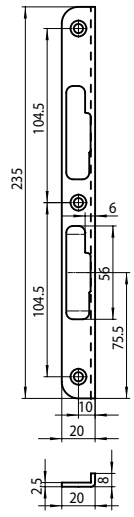

103657

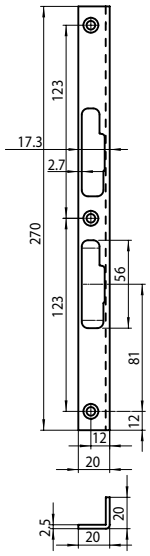

122627

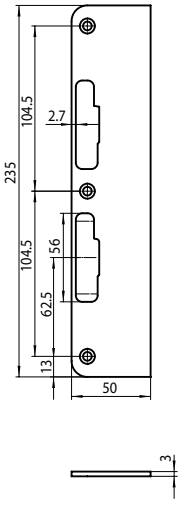

103658

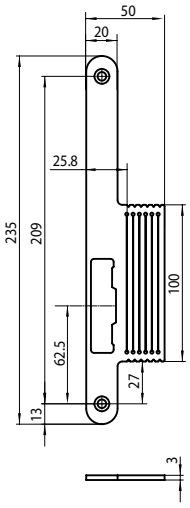

139167 - DIN gauche
139166 - DIN droite

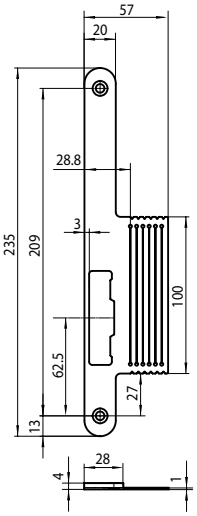

169758 - DIN gauche
169757 - DIN droite

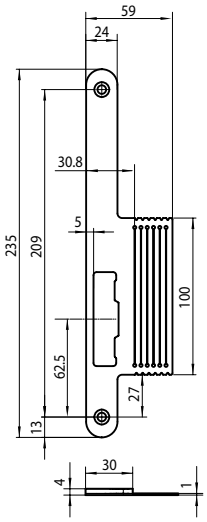

168678 - DIN gauche
168589 - DIN droite

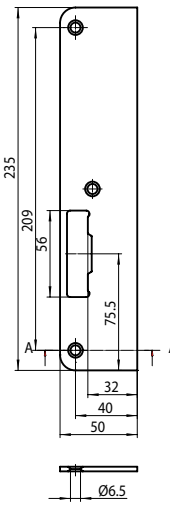

148822

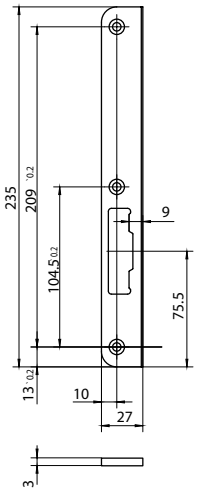

148824 - DIN gauche
148823 - DIN droite

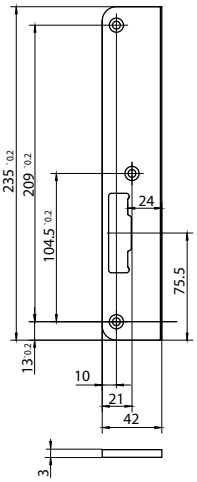

148826 - DIN gauche
148825 - DIN droite

Base de la serrure (vantail)

Réf.	Désignation du produit	Description (sens DIN, l × h × p)
122629	Base de la serrure	DIN gauche/droite, 270 × 24 × 3mm
152999	Base de la serrure	DIN gauche/droite, 270 × 28 × 3mm
161535	Base de la serrure	DIN gauche/droite 270 × 28 × 1,5 mm

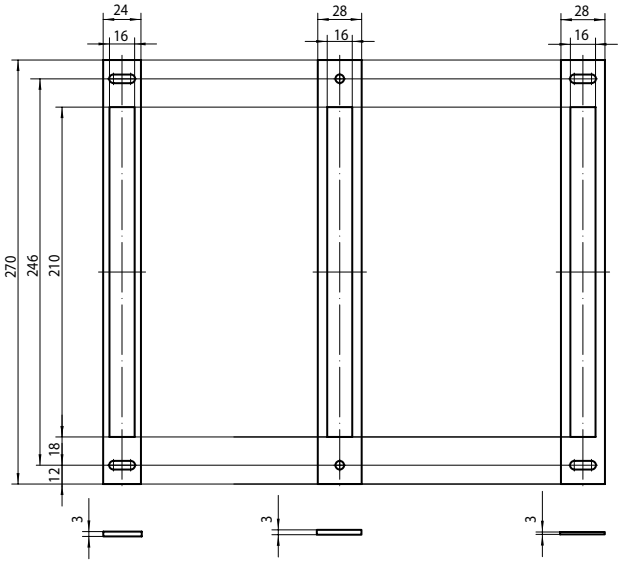

122629 152999 161535

4.6.2 IQ lock DL 2 vantaux

Battée plate de la serrure (vantail de service)

Désignation du produit	Type de porte	Description (sens DIN, l × h × p)
Battée plate	RR	DIN gauche/droite, 22 × 285 × 3 mm
Battée plate	RR	DIN gauche/droite, 24 × 270 × 3 mm
Battée plate	RR	DIN gauche/droite, 28 × 270 × 3 mm
Battée plate	VB	DIN gauche/droite, 20 × 235 × 3 mm
Battée plate	VB	DIN gauche/droite, 24 × 235 × 3 mm

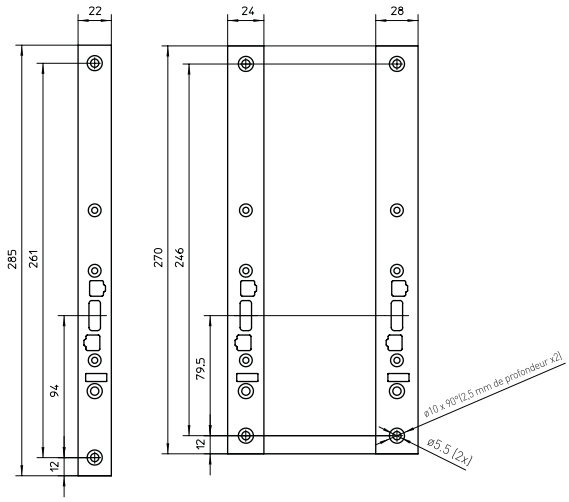

Battée plate (dormants tubulaires)

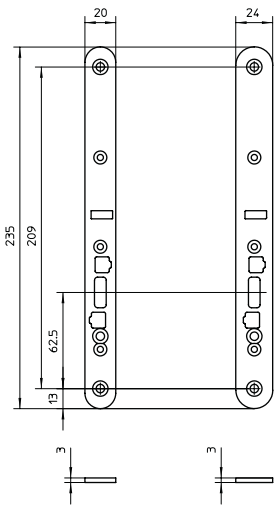

Battée plate (porte pleine)

Peut être configuré à partir du n° de référence 127800

Battée plate du contre-boîtier (vantail semi-fixe)

En cas de têtière plate réglable, veiller à ce que les vis soient enduites de colle à vis lors du montage de la battée plate sur le contre-boîtier (également après un démontage pour régler la découpe du pêne).
Le réglage de la découpe du pêne de la têtière plate réglable est effectué de façon identique à celui des tôles de fermeture à lèvres réglables (voir chapitre 4.4.6).

Réf.	Désignation du produit	Type de porte	Description (sens DIN, l × h × p)
148845	Battée plate	RR	DIN gauche/droite, 22 × 285 × 3 mm
152998	Battée plate	RR	DIN gauche/droite , 28 × 320 × 3 mm
168591	Têtière plate réglable	RR	DIN gauche, 24 × 320 × 4 mm
168590	Têtière plate réglable	RR	DIN droite, 24 × 320 × 4 mm
133910	Têtière plate	RR	DIN gauche, 24 × 320 × 3mm
133909	Têtière plate	RR	DIN droite, 24 × 320 × 3mm
161536	Têtière plate	RR	DIN gauche, 28 × 320 × 3mm
161537	Têtière plate	RR	DIN droite, 28 × 320 × 3mm
133912	Têtière plate	VB	DIN gauche, 20 × 320 × 3mm
133911	Têtière plate	VB	DIN droite, 20 × 320 × 3mm
148842	Têtière plate	VB	DIN gauche, , 25,5 × 320 × 3 mm, FN9
148841	Têtière plate	VB	DIN droite, , 25,5 × 320 × 3 mm, FN9
148844	Têtière plate	VB	DIN gauche, , 40,5 × 320 × 3 mm, FN24
148843	Têtière plate	VB	DIN droite, , 40,5 × 320 × 3 mm, FN24
148958	Têtière plate	VB	DIN gauche, 24 × 320 × 3mm
148957	Têtière plate	VB	DIN droite, 24 × 320 × 3mm
168662	Têtière plate réglable	VB	DIN droite, 20 × 320 × 4 mm
168663	Têtière plate réglable	VB	DIN gauche, 20 × 320 × 4 mm
169759	Têtière plate réglable	VB	DIN droite, 24 × 320 × 4 mm
169760	Têtière plate réglable	VB	DIN gauche, 24 × 320 × 4 mm

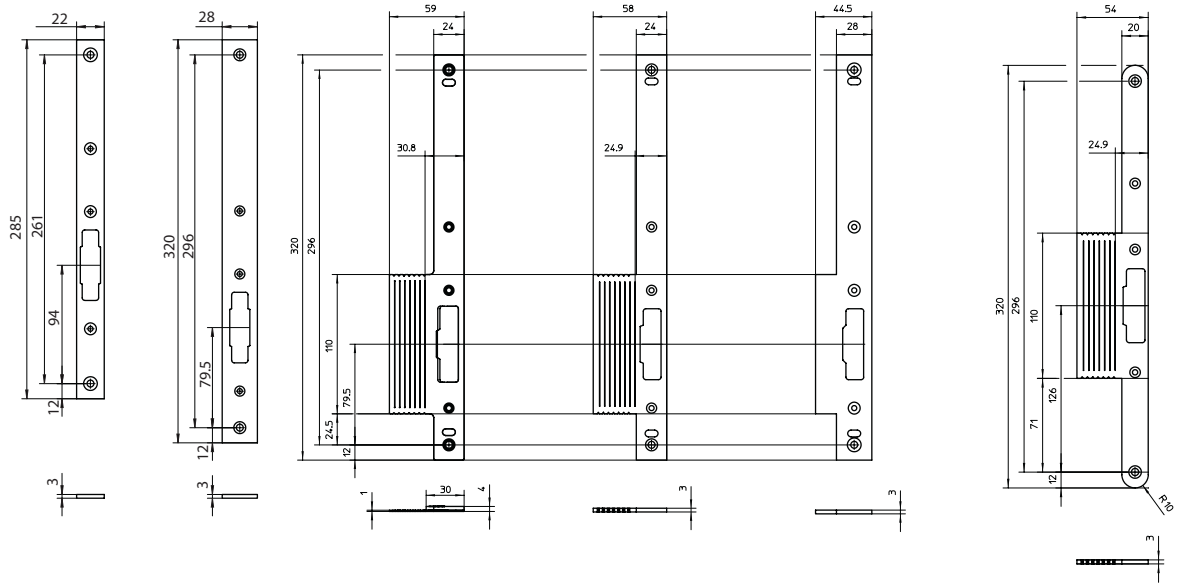

148845 152998 168591 - DIN gauche 168590 - DIN droite 133910 - DIN gauche 133909 - DIN droite 161536 - DIN gauche 161537 - DIN droite 133912 - DIN gauche 133911 - DIN droite

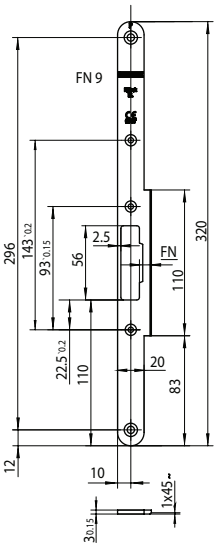

148842 - DIN gauche

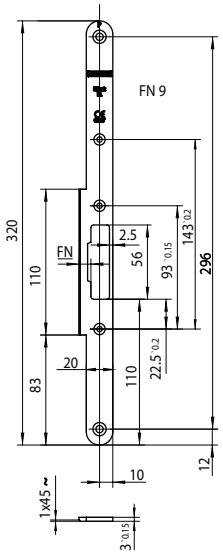

148841 - DIN droite

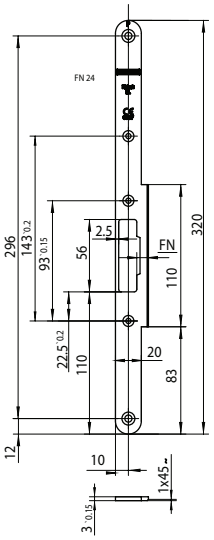

148844 - DIN gauche
148843 - DIN droite

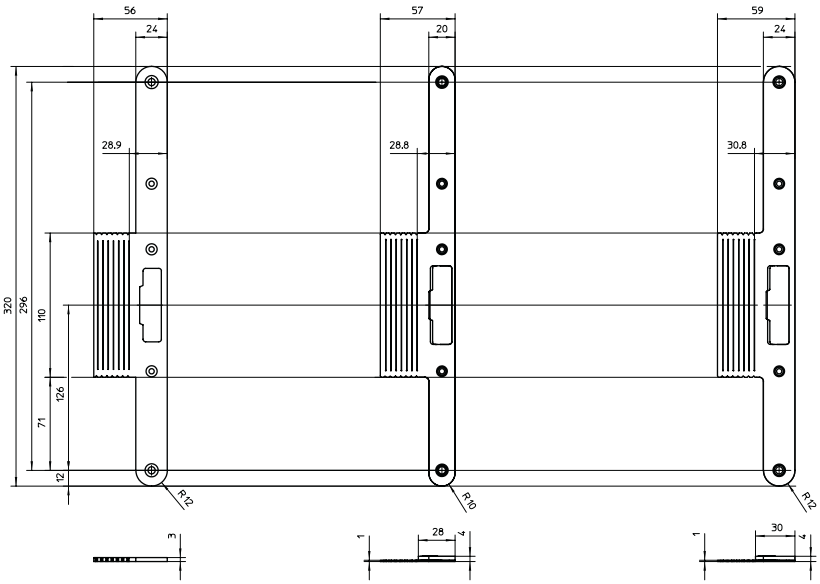

148958 - DIN gauche
148957 - DIN droite

168663 - DIN gauche
168662 - DIN droite

169760 - DIN gauche
169659 - DIN droite

Base de la serrure (vantail de service)

Réf.	Désignation du produit	Description (sens DIN, l × h × p)
122629	Base de la serrure	DIN gauche/droite, 24 × 270 × 3mm
152999	Base de la serrure	DIN gauche/droite, 28 × 270 × 3mm
161535	Base de la serrure	DIN gauche/droite 24 × 270 × 1,5 mm

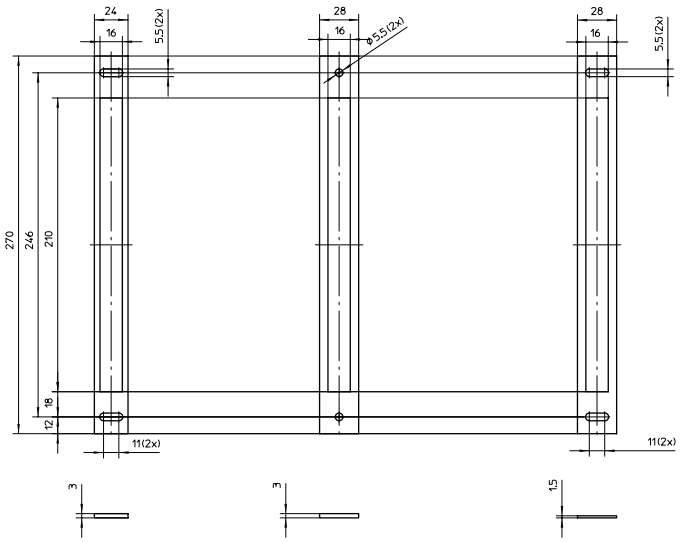

122629 152999 161535

Base du contre-boîtier (vantail semi-fixe)

Réf.	Désignation du produit	Type de porte	Description (sens DIN, l × h × p)
161365	Base du contre-boîtier	RR	DIN gauche/droite , 24 × 285 × 3 mm
133914	Base du contre-boîtier	RR	DIN gauche/droite, 24 × 320 × 3 mm pour des profils avec une battée plate en U de 6 mm
153000	Base du contre-boîtier	RR	DIN gauche/droite , 28 × 320 × 3 mm
161538	Base du contre-boîtier	RR	DIN gauche/droite, 28 × 320 × 1,5 mm
133913	Tôle d'écartement du contre-boîtier	RR	DIN gauche/droite, 24 × 320 × 2 mm

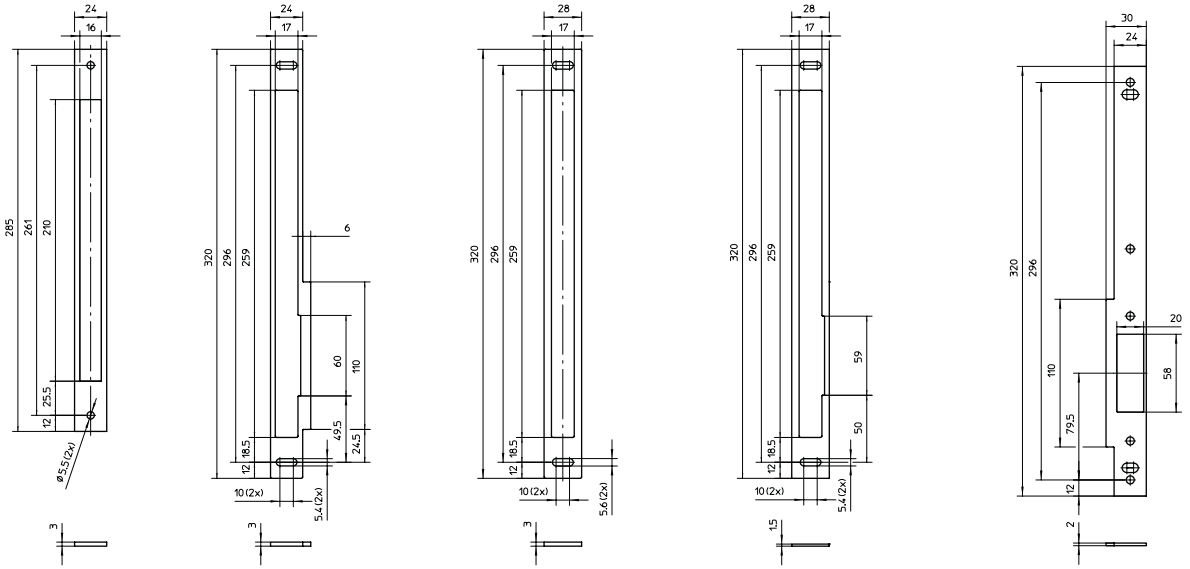

161365 133914 153000 161538 133913

Battée plate IQ AUT (vantail semi-fixe)

Réf.	Désignation du produit	Type de porte	Description (sens DIN, l × h × p)
164244	Battée plate IQ AUT	RR	DIN gauche/droite , 22 × 545 × 3 mm
152111	Battée plate IQ AUT	RR	DIN gauche/droite , 24 × 545 × 3 mm
153001	Battée plate IQ AUT	RR	DIN gauche/droite , 28 × 545 × 3 mm
152108	Battée plate IQ AUT	VB	DIN gauche/droite , 20 × 545 × 3 mm
152110	Battée plate IQ AUT	VB	DIN gauche/droite , 24 × 545 × 3 mm

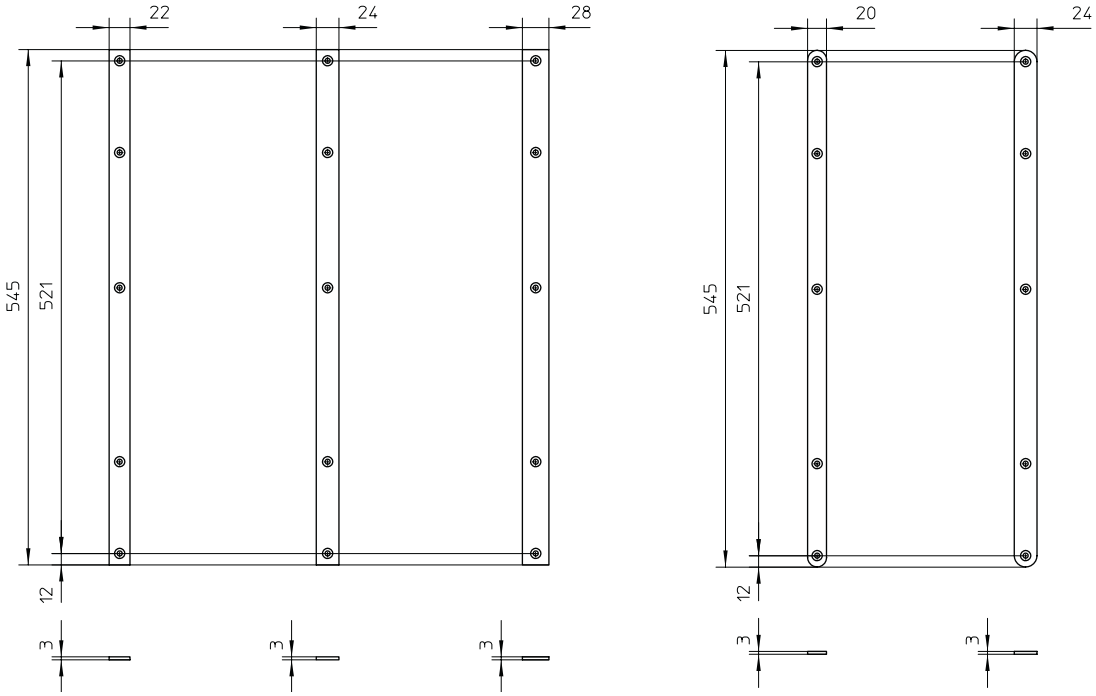

Bases IQ AUT (vantail semi-fixe)

Réf.	Désignation du produit	Description (sens DIN, l × h × p)
153004	Base IQ AUT	DIN gauche/droite , 24 × 545 × 3 mm
161539	Base IQ AUT	DIN gauche/droite, 28 × 545 × 1,5 mm
153003	Base IQ AUT	DIN gauche/droite , 28 × 545 × 3 mm

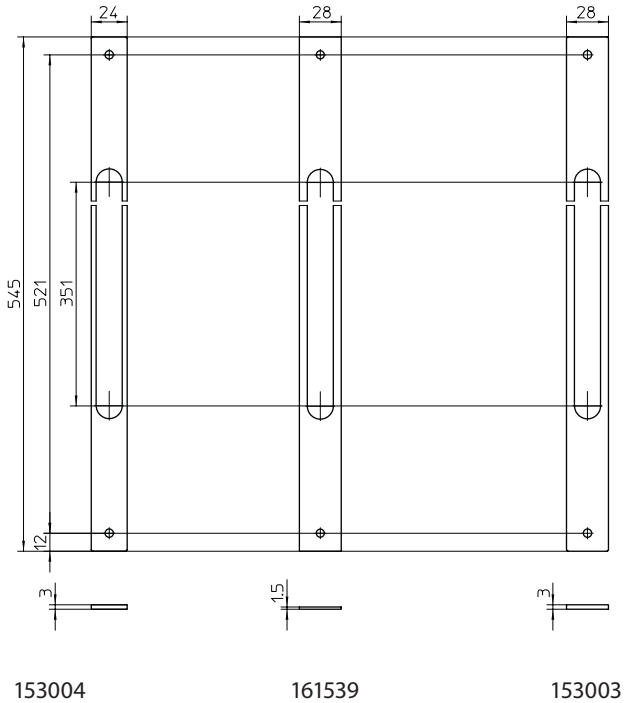

4.6.3 Pièces d'accessoires

Verrouillage par tringle

Verrouillage manuel au sol

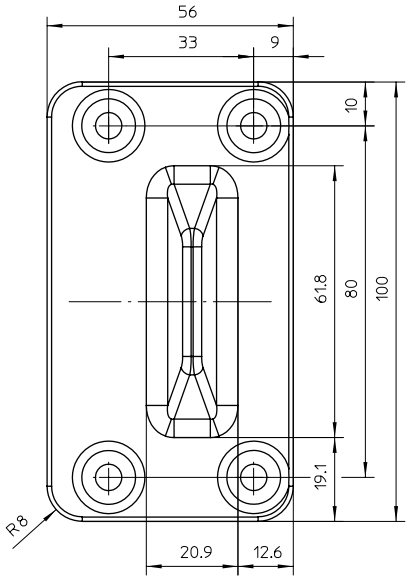

156705

Verrouillage en partie haute

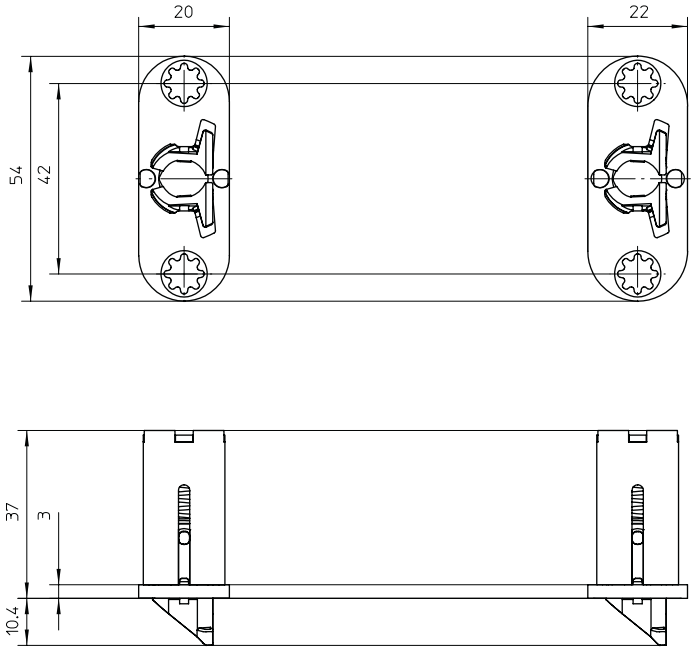

156726 157391

Verrouillage en partie haute Bases

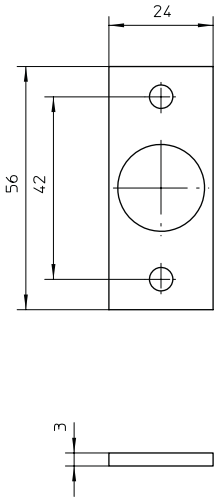

161528

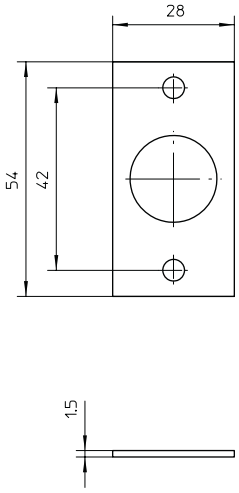

161534

Verrouillage en partie haute - Bases pour les tôles de fermeture

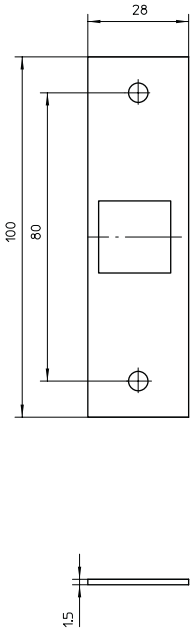

161533

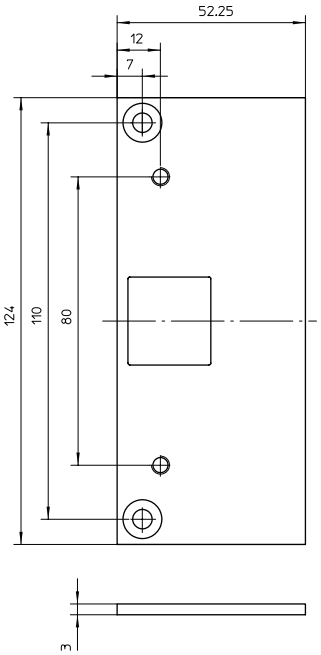

161525

Guide de tringle

Guidage à tige ronde

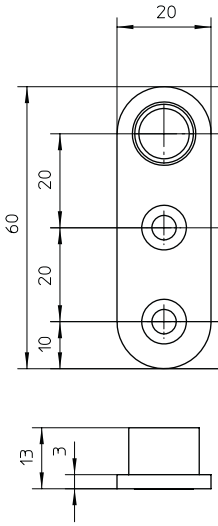

133918

Tige planétaire

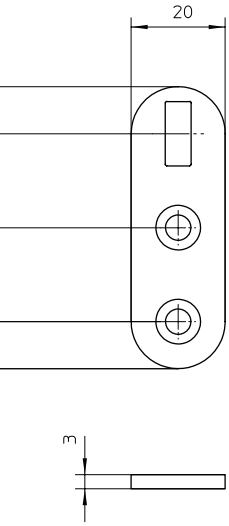

156707

Verrouillage en partie haute

Tôle de fermeture

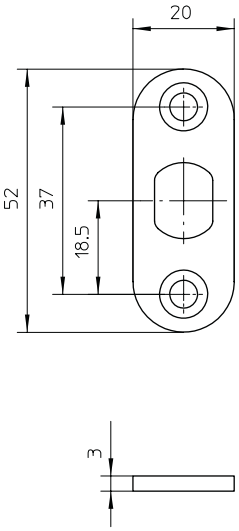

133921

Verrouillage par tringle en haut
Barre de verrouillage

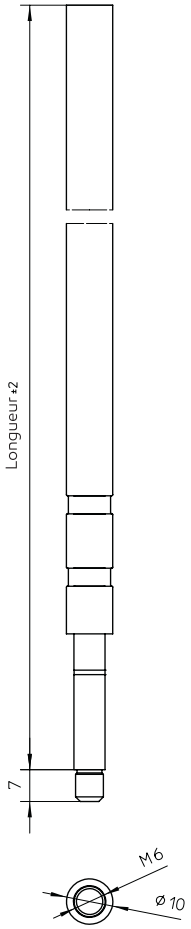

Longueur 1000 mm	156709
Longueur 1500 mm	156710
Longueur 2000 mm	156711
Longueur 2500 mm	156722

Verrouillage par tringle en bas

Barre de verrouillage

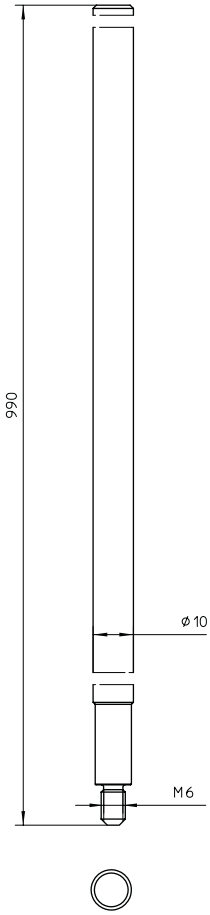

133916

Tige planétaire

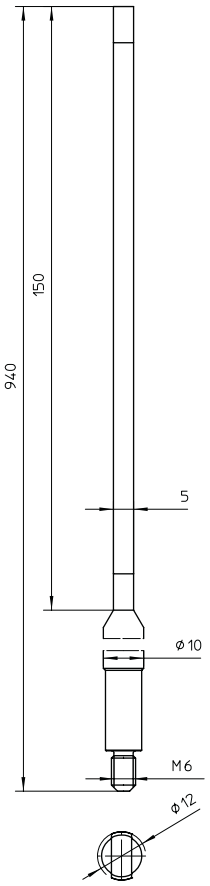

134955

Verrouillage en partie haute (porte pleine)
Tôles de fermeture à lèvres

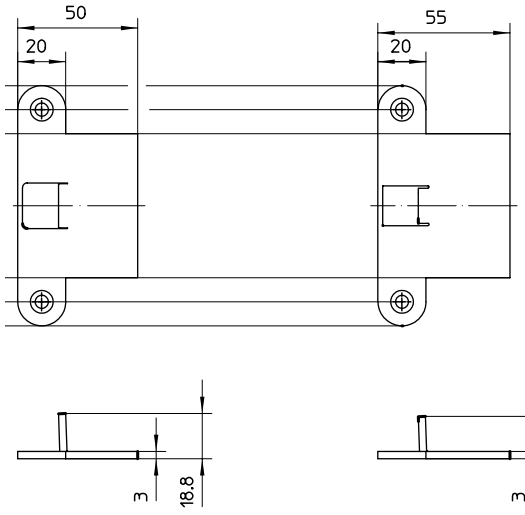

133920 156724

IQ AUT
Crémones

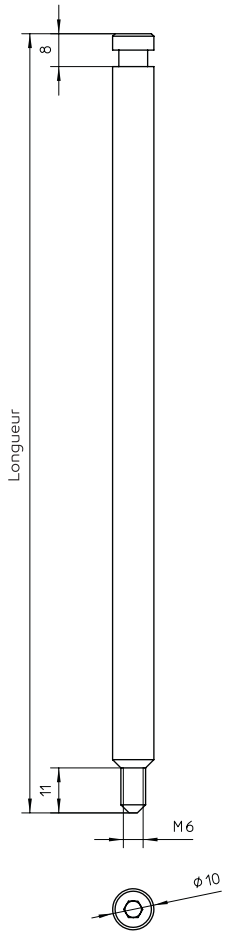

Longueur 190 mm	152112
Longueur 275 mm	178355

4.7 Ferrures

On peut combiner avec les serrures antipaniques auto-verrouillantes GEZE les ferrures selon DIN EN 179 et 1125 reprises dans l'homologation.

Équipements de butées pour serrure à pêne à pression IQ lock EM / IQ lock EM DL

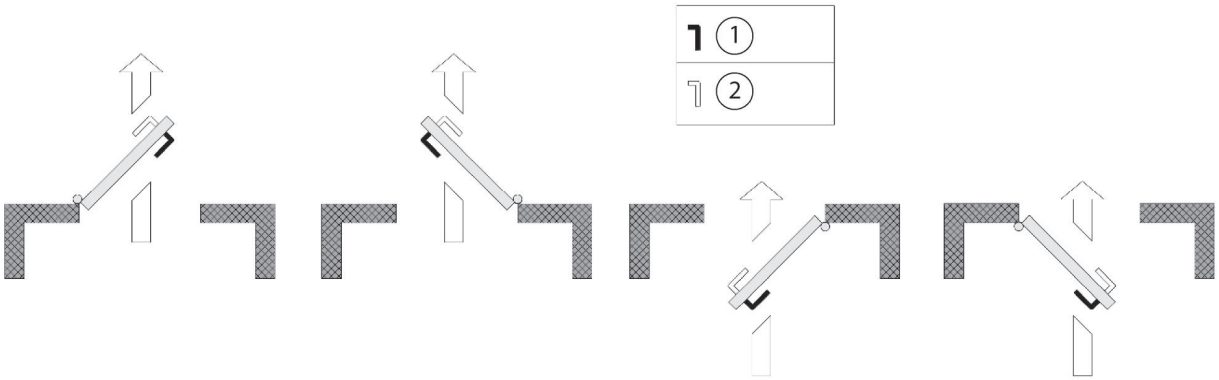

Ouvrant vers l'extérieur : DIN à **droite**

Ouvrant vers l'extérieur : DIN à **gauche**

Ouvrant* vers l'intérieur : DIN à **droite** Monter IQ lock EM DIN à gauche

Ouvrant* vers l'intérieur : DIN à **gauche** Monter IQ lock EM DIN à droite

1 Poussoir de porte fixe verrouillé
2 Poussoir de porte embrayable électronique

* soumis à autorisation en cas de combinaison avec des portes d'issue de secours

4.8 Contrôles de fonctionnement après le montage des composants mécaniques

Après le montage, les fonctions et caractéristiques de montage suivantes doivent être assurées:

- Les joints de porte utilisés ne peuvent pas avoir une influence défavorable sur le fonctionnement conforme à la destination de la fermeture de porte antipanique.
- ▶ S'assurer que la porte se laisse ouvrir lorsqu'on actionne la fermeture de porte antipanique.
- Pour les portes qui ne peuvent pas être ouvertes à plus de 90°, on doit utiliser une fermeture de porte antipanique de classe 2 (saillie normale).
- Contrôler si les éléments en de fermetures de porte antipanique sont équipés de verre de sécurité ou de verre de sécurité feuilleté.
- Les fermetures de porte antipanique ne sont pas prévues pour l'utilisation avec des portes à double action.
- ▶ Contrôler si tous les habillages ou contrepièces de verrouillage (creux de fermeture etc.) prévus sont installés. La concordance avec la norme DIN EN 179 ou DIN EN 1125 doit être assurée!
- ▶ Contrôlez si une étiquette avec la mention « Pousser la barre pour ouvrir » ou un pictogramme (voir illustration) sont présents du côté intérieur de la porte directement au-dessus de la barre de commande horizontale ou sur la barre elle-même, pour autant qu'elle offre une surface plane suffisamment grande pour l'inscription exigée.

- La surface du pictogramme devrait être d'au moins 8.000 mm², les couleurs blanc sur fond vert.
- Après le montage, la flèche doit indiquer l'élément d'actionnement.

5 Que se passe-t-il et quand ?

- ▶ Vous pouvez résoudre vous-même la plupart des pannes et des erreurs qui peuvent survenir pendant le fonctionnement au quotidien. La présentation suivante vous y aidera. Si vous ne parvenez pas à détecter ou à résoudre la cause d'une panne, veuillez contacter GEZE.

- ▶ N'ouvrez en aucun cas le boîtier de la serrure par vous-même !
  - Les travaux d'installation et de maintenance ou les réparations doivent uniquement être effectués par GEZE ou par des membres du personnel autorisés.
  - En cas de travaux d'installation et de montage ou de réparations non conformes, il existe des risques conséquents pour l'utilisateur ou pour le produit, pour lesquels le fabricant n'assume aucune responsabilité, ni aucune garantie.

Tringle motorisée IQ AUT

Notification de défaut	Erreur	Cause	Résolution
OVR_TEMP	Température du motoréducteur trop élevée	Surcharge du motoréducteur	▶ Vérifier le bon fonctionnement du mécanisme de verrouillage dans le vantail semi-fixe.
Wh_L_ON	Le capteur en position de verrouillage de la roue crantée ne peut pas être activé. Une erreur n'est générée qu'en cas de retour	▫ Le capteur WH-Lock est défectueux. ▫ La roue crantée est bloquée	▶ Valider la notification et tester à nouveau. Si l'erreur survient à nouveau : ▶ Retourner l'appareil à l'équipe du service technique GEZE.
Wh_UL1_ON Wh_UL2_ON	Le capteur en position verrouillage de la roue crantée ne peut pas être activé. L'erreur est générée uniquement en cas de déverrouillage électrique	▫ L'entraînement au bord de la porte est bloqué. ▫ La roue crantée est bloquée. ▫ La plaque de propreté du contre-boîtier est bloquée	▶ Déverrouiller le vantail semi-fixe manuellement. Vérifier si une force trop importante doit être utilisée pour déverrouiller. ▶ Vérifier que la tige d'entraînement n'est pas bloquée.
Bar_L_ON	Le capteur sur la position verrouillée de la tige d'entraînement est actif en position déverrouillée. Une erreur n'est générée qu'en position déverrouillée	▫ Tentative de manipulation. Quelqu'un a tenté de générer une notification de verrouillage. ▫ Le capteur Bar-Lock est défectueux	▶ Vérifier si la porte a été manipulée. ▶ Couper la tension pendant min. 10 sec. et la reconnecter.
Bar_UL_ON	Le capteur sur la position verrouillée de la tige d'entraînement ne peut pas être activé lors du déverrouillage. L'erreur est générée uniquement en cas de déverrouillage électrique	▫ La vis d'entraînement est défectueuse. ▫ La tige d'entraînement est bloquée. ▫ L'aimant de la tige d'entraînement est défaillant	▶ Vérifier que la tige d'entraînement n'est pas bloquée. ▶ Vérifier manuellement la charge de la tige d'entraînement. ▶ Valider la notification et tester à nouveau.
Wh_L_OFF	Le capteur sur la position verrouillée de la tige d'entraînement est actif en position déverrouillée. L'erreur est générée uniquement en cas de déverrouillage électrique	La roue crantée est bloquée.	▶ Valider la notification et tester à nouveau. Si l'erreur survient à nouveau : ▶ Retourner l'appareil à l'équipe du service technique GEZE.
Wh_UL1_OFF	Le capteur sur la position verrouillée de la tige d'entraînement est actif en position déverrouillée. Une erreur n'est générée qu'en cas de retour	La roue crantée est bloquée.	▶ Valider la notification et tester à nouveau. Si l'erreur survient à nouveau : ▶ Retourner l'appareil à l'équipe du service technique GEZE.
Wh_UL2_OFF	Le capteur sur la position verrouillée de la tige d'entraînement est actif en position déverrouillée. Une erreur n'est générée qu'en cas de retour	La roue crantée est bloquée.	▶ Valider la notification et tester à nouveau. Si l'erreur survient à nouveau : ▶ Retourner l'appareil à l'équipe du service technique GEZE.

Notification de défaut	Erreur	Cause	Résolution
Bar_L_OFF	Le capteur sur la position verrouillée de la tige d'entraînement est actif en position déverrouillée. Une erreur n'est générée qu'en position déverrouillée	▫ La tige d'entraînement est bloquée. ▫ Le capteur Bar-Lock est défectueux	▶ Vérifier que la tige d'entraînement n'est pas bloquée. ▶ Vérifier manuellement la charge de la tige d'entraînement. ▶ Valider la notification et tester à nouveau.
OC_2UL	« OverCurrent to unlock » Lors du déverrouillage, la valeur du courant max. est dépassée si la tige d'entraînement a déjà atteint la position déverrouillée	La roue crantée est bloquée.	▶ Valider la notification et tester à nouveau. Si l'erreur survient à nouveau : ▶ Retourner l'appareil à l'équipe du service technique GEZE.
OC_2UL_BAR	« OverCurrent to unlock » Lors du déverrouillage, la valeur du courant max. est dépassée	▫ La tige d'entraînement ou la roue crantée est bloquée. ▫ La charge est trop importante.	▶ Vérifier que la tige d'entraînement n'est pas bloquée. ▶ Vérifier manuellement la charge de la tige d'entraînement. ▶ Valider la notification et tester à nouveau.
OC_2L	« OverCurrent to unlock » Lors du verrouillage, la valeur du courant max. est dépassée	La roue crantée est bloquée.	▶ Valider la notification et tester à nouveau. Si l'erreur survient à nouveau : ▶ Retourner l'appareil à l'équipe du service technique GEZE.

Serrure motorisée IQ lock EL / IQ lock EL DL

Alarme / erreur	Cause	Conséquence	Résolution
Déverrouillage manuel de la serrure possible via le dispositif antipanique, mais pas d'activation motorisée	Serrure défectueuse du point de vue mécanique ou pêne bloqué en position sortie	Le pêne ne peut plus être déplacé avec le motoréducteur et/ou une notification de défaut est générée au niveau de la commande	▶ Réinitialiser la commande et redémarrer la commande de la serrure, la notification de défaut disparaît en cas de succès.
	Câble de raccordement défectueux	La serrure n'est pas alimentée en 24 V DC	▶ Vérifier le câble et remplacer le câble de raccordement de la serrure le cas échéant.
	Commande défectueuse ou mal raccordée	Le pêne est verrouillé en cas de manipulation du loquet de secours et il ne se déplace plus avec le motoréducteur	▶ Vérifier et changer si nécessaire la polarité de l'entrée 24 V DC sur la commande.
La porte peut être poussée ou tirée à la main	Le pêne croisé ne peut pas être positionné ou le cylindre de fermeture coince	Le pêne bloque en position rentrée	▶ Positionner correctement la tôle de fermeture. ▶ Contrôler l'actionnement de la tige carrée par la clé.
	Le poussoir de porte coince en position activé ou le ressort est cassé.	Le poussoir de porte ne revient pas en position de départ après activation. Après 4 min., une notification apparaît sur le relais de défaut	▶ Dévisser les fixations, lubrifier le guidage du poussoir, corriger la fixation. La notification de défaut est réinitialisée, une fois que le poussoir de porte est redevenu praticable. – ou – ▶ Remplacer la serrure.
	Loquet auxiliaire non actionné	Pêne non déplacé lorsque la porte est fermée	▶ Contrôler le jeu de fonctionnement du vantail de porte et placer le cas échéant une cale sur la tôle de fermeture.
	Serrure en mode déverrouillage permanent	La serrure ne se verrouille pas lorsque la porte est fermée	▶ Vérifier la commande de déverrouillage permanent.
	Le câble de raccordement a été coupé pendant le temps de validation	La serrure ne se verrouille pas lorsque la porte est fermée	▶ Vérifier l'état du câble de raccordement.
Le loquet de secours se ferme lorsque la porte est fermée avec « Fermeture »	La tôle de fermeture a été retouchée et on a enlevé trop de matière	–	▶ Ouvrir la porte et remplacer la tôle de fermeture.

Alarme / erreur	Cause	Conséquence	Résolution
Pas de notification du contact Reed	Intervalle de commutation du contact Reed dépassé ou câble de raccordement du contact Reed défectueux – ou – Entrée d'un contact de porte externe défectueuse sur la commande	La soupape de sécurité reste en fonctionnement. La porte se verrouille lorsque la porte est ouverte ou reste verrouillée lorsque la porte est fermée. L'état « ouverture de la porte » n'est pas notifié.	▶ Vérifier le contact Reed, intervalle de commutation respecté ? ▶ Vérifier le passage, vérifier l'entrée de contact de porte externe sur la commande.
La serrure ne se verrouille plus	Câble de raccordement défectueux	Le pêne ne s'ouvre plus	▶ Remplacer le câble de raccordement.
Le vantail de porte ne peut pas se fermer	Les pênes croisés frappent durement sur la tôle de fermeture	Le vantail de porte ne peut pas se fermer, les demi-tours frottent contre la tôle de fermeture	▶ Enduire les pênes croisés avec un lubrifiant agréé par GEZE.
	Le loquet de secours ne peut pas être activé		▶ Débloquer prudemment le loquet auxiliaire.

Serrure à pêne à pression IQ lock EM / IQ lock EM DL

Alarme / erreur	Cause	Conséquence	Résolution
Déverrouillage manuel à partir du poussoir de porte extérieur pas possible	L'aimant n'est pas alimenté	Le poussoir extérieur n'est pas couplé et tourne dans le vide	▶ Contrôler la polarité de l'entrée 24 V DC et inverser le cas échéant. – et/ou – ▶ Vérifier le câble de raccordement. Si le câble de raccordement et la polarité sont corrects : ▶ Remplacer la serrure.
La porte peut être poussée ou tirée à la main	Le pêne croisé ne peut pas être positionné – ou – Le cylindre de fermeture coince	Le pêne bloque en position rentrée	▶ Positionner correctement la tôle de fermeture. – ou – ▶ Contrôler l'actionnement de la tige carrée par la clé.
	Le poussoir de porte coince lorsqu'il est activé – ou – Le ressort est cassé	Le poussoir de porte ne revient pas en position de départ après activation et le verrouillage n'est pas indiqué	▶ Dévisser les fixations, lubrifier le guidage du poussoir, corriger la fixation. – ou – ▶ Remplacer la serrure.
	Loquet auxiliaire non actionné	La serrure ne se verrouille pas lorsque la porte est fermée	▶ Vérifier le jeu de fonctionnement du vantail de porte.
Le pêne se referme dès l'ouverture de la porte	Le poussoir de porte n'est pas entièrement poussé vers le bas. – ou – Le loquet de secours coince	La plaque de propreté n'est pas maintenue en position de déverrouillage permanent, la porte ne peut pas se fermer et se verrouiller correctement	▶ Activer le poussoir de porte entièrement jusqu'à la butée de porte. ▶ Vérifier la bonne tenue de la serrure, sans tension. Modifier la tenue de la serrure le cas échéant. Si la serrure ne fonctionne toujours pas : ▶ Remplacer la serrure.
Le loquet de secours se ferme lorsque la porte est fermée avec	La tôle de fermeture a été retouchée et on a enlevé trop de matière	–	▶ Ouvrir la porte et remplacer la tôle de fermeture.
Le vantail de porte ne peut pas se fermer	Les pênes croisés frappent durement sur la tôle de fermeture	Le vantail de porte ne peut pas se fermer, les demi-tours frottent contre la tôle de fermeture	▶ Enduire les pênes croisés avec un lubrifiant agréé par GEZE.
	Le loquet de secours ne peut pas être activé	–	▶ Débloquer prudemment le loquet auxiliaire.
Les contacts n'émettent pas de signaux	La ferrure est montée à l'envers – ou – Les coffres de serrure sont sous tension mécanique dans le boîtier de la serrure	Les contacts dans la serrure ne sont pas activés par la plaque de propreté intégrée	▶ Démonter la ferrure. ▶ Vérifier la bonne tenue de la serrure, sans tension. ▶ Modifier la tenue de la serrure, rendre la serrure praticable ou remplacer la serrure.
	Câble de raccordement défectueux	Signaux des contacts défectueux	▶ Vérifier le câble de raccordement ou remplacer la serrure.

Serrure à contact mécanique IQ lock C / IQ lock C DL et serrure mécanique IQ lock M / IQ lock M DL

Alarme / erreur	Cause	Conséquence	Résolution
La porte peut être poussée ou tirée à la main	Le pêne croisé ne peut pas être positionné	Le pêne bloque en position rentrée	▶ Positionner correctement la tôle de fermeture.
	Le cylindre de fermeture coince	Le pêne bloque en position rentrée	▶ Contrôler l'actionnement de la tige carrée par la clé.
	Le poussoir de porte coince lorsqu'il est activé – ou – Le ressort est cassé	Le poussoir de porte ne revient pas dans sa position d'origine après activation	▶ Dévisser les fixations. ▶ Lubrifier le guidage du poussoir. ▶ Corriger la fixation. – ou – ▶ Remplacer la serrure.
	Loquet auxiliaire non actionné	La serrure ne se verrouille pas lorsque la porte est fermée	▶ Vérifier le jeu de fonctionnement du vantail de porte.
Le pêne se referme dès l'ouverture de la porte	Le poussoir de porte n'est pas entièrement poussé vers le bas. – ou – Le loquet de secours coince lorsqu'il est activé	La plaque de propreté n'est pas maintenue en position de déverrouillage permanent, la porte ne peut pas se fermer et se verrouiller correctement	▶ Enfoncer le poussoir de porte jusqu'à la butée de porte ▶ Vérifier la bonne tenue de la serrure, sans tension. ▶ Modifier la tenue de la serrure le cas échéant. Si la serrure ne fonctionne toujours pas : ▶ Remplacer la serrure.
Le loquet de secours se ferme lorsque la porte est fermée avec	La tôle de fermeture a été retouchée et on a enlevé trop de matière	–	▶ Ouvrir la porte et remplacer la tôle de fermeture.
Le vantail de la porte ne peut pas fermer	Les pênes croisés frappent durement sur la tôle de fermeture – ou – Le loquet de secours ne peut pas être activé	Le vantail de porte ne peut pas se fermer, les demi-tours frottent contre la tôle de fermeture	▶ Enduire les pênes croisés avec un lubrifiant agréé par GEZE. ▶ Débloquer prudemment le loquet auxiliaire.

6 Maintenance

La maintenance de la serrure doit être effectuée une fois par an par l'entreprise GEZE ou par un partenaire autorisé de GEZE.

Instructions de maintenance
Ces instructions de maintenance font partie des instructions de montage et du mode d'emploi et doivent être mises à la disposition de l'exploitant du bâtiment.

Pour ce faire, nous recommandons un contrôle mensuel de la serrure par l'exploitant, de la façon suivante :
- En inspectant et en activant le dispositif de sortie de secours, veiller à ce que toutes les pièces de la serrure soient dans un état satisfaisant de fonctionnement.
- Mesurer avec un dynamomètre les forces d'actionnement pour la libération de la fermeture de porte antipanique/d'évacuation et les noter.
- S'assurer que les forces d'actionnement n'ont pas significativement changé par rapport aux forces d'actionnement enregistrées lors de la première installation.
- Veiller à ce que les éléments de verrouillage ou les contrepièces de verrouillage ne soient pas bloqués ou encombrés.
- Veiller à ce que la fermeture de la porte antipanique soit lubrifiée conformément aux indications du fabricant et à ce que l'élément de commande soit bien en place.
- Veiller à ce qu'aucun autre équipement de verrouillage ne soit ajouté sur la porte après la première installation.
- Vérifier si tous les composants de la fermeture de la porte antipanique sont compatibles avec la liste des composants homologués et fournis avec le système à l'origine.
- S'assurer que ces documents sont mis à la disposition de l'exploitant de la fermeture de porte antipanique/d'évacuation.

Germany
GEZE GmbH
Niederlassung Süd-West
Tel. +49 (0) 7152 203 594
E-Mail: leonberg.de@geze.com

GEZE GmbH
Niederlassung Süd-Ost
Tel. +49 (0) 7152 203 6440
E-Mail: muenchen.de@geze.com

GEZE GmbH
Niederlassung Ost
Tel. +49 (0) 7152 203 6840
E-Mail: berlin.de@geze.com

GEZE GmbH
Niederlassung Mitte/Luxemburg
Tel. +49 (0) 7152 203 6888
E-Mail: frankfurt.de@geze.com

GEZE GmbH
Niederlassung West
Tel. +49 (0) 7152 203 6770
E-Mail: duesseldorf.de@geze.com

GEZE GmbH
Niederlassung Nord
Tel. +49 (0) 7152 203 6600
E-Mail: hamburg.de@geze.com

GEZE Service GmbH
Tel. +49 (0) 1802 923392
E-Mail: service-info.de@geze.com

Austria
GEZE Austria
E-Mail: austria.at@geze.com
www.geze.at

Baltic States –
Lithuania / Latvia / Estonia
E-Mail: baltic-states@geze.com

Benelux
GEZE Benelux B.V.
E-Mail: benelux.nl@geze.com
www.geze.be
www.geze.nl

Bulgaria
GEZE Bulgaria - Trade
E-Mail: office-bulgaria@geze.com
www.geze.bg

China
GEZE Industries (Tianjin) Co., Ltd.
E-Mail: chinasales@geze.com.cn
www.geze.com.cn

GEZE Industries (Tianjin) Co., Ltd.
Branch Office Shanghai
E-Mail: chinasales@geze.com.cn
www.geze.com.cn

GEZE Industries (Tianjin) Co., Ltd.
Branch Office Guangzhou
E-Mail: chinasales@geze.com.cn
www.geze.com.cn

GEZE Industries (Tianjin) Co., Ltd.
Branch Office Beijing
E-Mail: chinasales@geze.com.cn
www.geze.com.cn

France
GEZE France S.A.R.L.
E-Mail: france.fr@geze.com
www.geze.fr

Hungary
GEZE Hungary Kft.
E-Mail: office-hungary@geze.com
www.geze.hu

Iberia
GEZE Iberia S.R.L.
E-Mail: info.es@geze.com
www.geze.es

India
GEZE India Private Ltd.
E-Mail: office-india@geze.com
www.geze.in

Italy
GEZE Italia S.r.l. Unipersonale
E-Mail: italia.it@geze.com
www.geze.it

GEZE Engineering Roma S.r.l
E-Mail: italia.it@geze.com
www.geze.it

Korea
GEZE Korea Ltd.
E-Mail: info.kr@geze.com
www.geze.com

Poland
GEZE Polska Sp.z o.o.
E-Mail: geze.pl@geze.com
www.geze.pl

Romania
GEZE Romania S.R.L.
E-Mail: office-romania@geze.com
www.geze.ro

Russia
OOO GEZE RUS
E-Mail: office-russia@geze.com
www.geze.ru

Scandinavia – Sweden
GEZE Scandinavia AB
E-Mail: sverige.se@geze.com
www.geze.se

Scandinavia – Norway
GEZE Scandinavia AB avd. Norge
E-Mail: norge.se@geze.com
www.geze.no

Scandinavia – Denmark
GEZE Danmark
E-Mail: danmark.se@geze.com
www.geze.dk

Singapore
GEZE (Asia Pacific) Pte, Ltd.
E-Mail: gezesea@geze.com.sg
www.geze.com

South Africa
GEZE South Africa (Pty) Ltd.
E-Mail: info@gezesa.co.za
www.geze.co.za

Switzerland
GEZE Schweiz AG
E-Mail: schweiz.ch@geze.com
www.geze.ch

Türkiye
GEZE Kapı ve Pencere Sistemleri
E-Mail: office-turkey@geze.com
www.geze.com

Ukraine
LLC GEZE Ukraine
E-Mail: office-ukraine@geze.com
www.geze.ua

United Arab Emirates/GCC
GEZE Middle East
E-Mail: gezeme@geze.com
www.geze.ae

United Kingdom
GEZE UK Ltd.
E-Mail: info.uk@geze.com
www.geze.com

Der Maßstab DIN ISO 9001 unseres Handelns

GEZE GmbH
Reinhold-Vöster-Straße 21–29
71229 Leonberg
Germany

Tel.: 0049 7152 203 0
Fax.: 0049 7152 203 310
www.geze.com