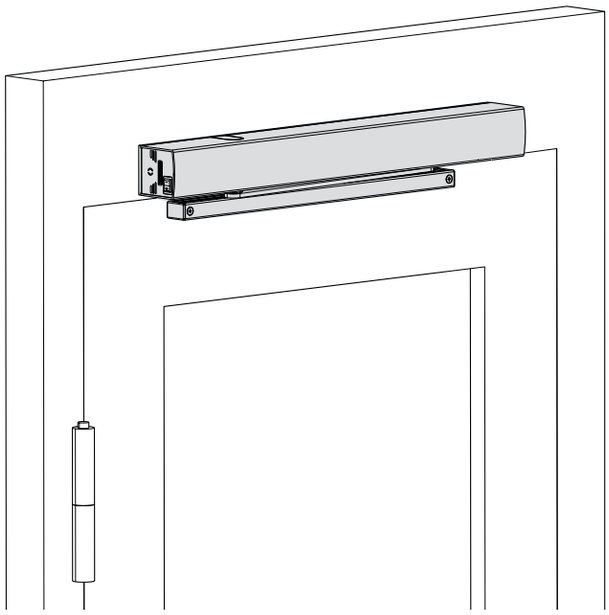

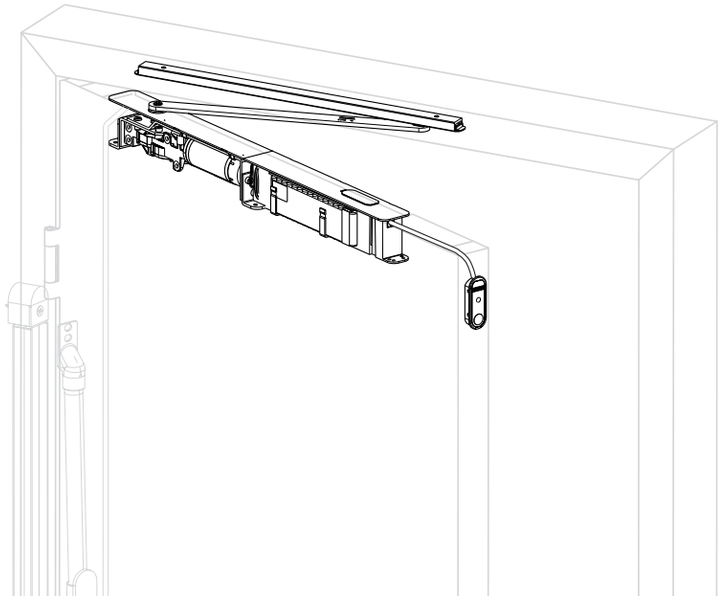

ECturn & ECturn Inside

Mode d'emploi original

FR Manuel utilisateur

196258

GEZE

210623_GEZE_ID 196258_134080-02_151880-00_BHB-ECturn_FR.indd 1

7/22/2021 12:03:01 PM

Sommaire

1 Introduction ... 3
1.1 Symboles et moyens de représentation ... 3
1.2 Responsabilité du fait des produits ... 3
1.3 Cas spécifiques ... 3
1.4 Informations supplémentaires ... 3
1.5 Notions ... 4

2 Consignes de sécurité ... 5

3 Description ... 6
3.1 Types de montages et modèles ... 6
3.2 Structure ... 6
3.3 Aperçu des modes de fonctionnement ... 8
3.4 Éléments de commande ... 8
3.5 Porte en mode de fonctionnement normal ... 10

4 Utilisation ... 12
4.1 Sélectionner un autre mode de fonctionnement ... 12

5 Dépannage ... 14

6 Nettoyage et entretien ... 15
6.1 Nettoyage ... 15
6.2 Maintenance ... 15
6.3 Vérification par un expert ... 15

7 Mise au rebut ... 16

8 Données techniques ... 17

210623_GEZE_ID 196258_134080-02_151880-00_BHB-ECturn_FR.indd 2 7/22/2021 12:03:01 PM

1 Introduction

1.1 Symboles et moyens de représentation

Avertissements
Dans ces instructions, des avertissements sont utilisés pour vous prévenir d'éventuels dommages corporels et matériels.
- ▶ Lisez et respectez toujours ces avertissements.
- ▶ Appliquez toutes les mesures indiquées par le symbole et le message d'avertissement.

Symbole d'avertissement	Message d'avertissement	Signification
⚠	**PRUDENCE**	Danger pour les personnes. Un non-respect peut provoquer des blessures légères.

Autres symboles et panneaux de signalisation
Afin de garantir une utilisation conforme, les informations importantes et les indications techniques sont mises en valeur.

Symbole	Signification
❗	signifie « Indication importante »
ℹ	signifie « Informations complémentaires »
▶	Symbole d'action : Dans ce cas, vous devez effectuer une action. ▶ Veuillez respecter l'ordre des étapes d'intervention décrites.

1.2 Responsabilité du fait des produits

Selon la responsabilité du fabricant du fait de ses produits définie dans la « loi de responsabilité de produit », les informations contenues dans cette brochure (informations de produit et utilisation conforme, usage incorrect, performance de produit, maintenance de produit, obligations d'information et d'instruction) doivent être respectées. Le fabricant décline toute responsabilité en cas de non-respect de ces indications.

1.3 Cas spécifiques

Dans certains cas, comme par ex. en cas de
- Câblage spécial
- Réglages de fonctions particuliers (paramètres)
- Logiciel spécial

des divergences par rapport aux indications dans ce manuel utilisateur peuvent apparaître.
- ▶ Dans ce cas, adressez-vous au technicien de maintenance responsable.

1.4 Informations supplémentaires

Vous trouverez des informations pour la mise en service et l'entretien dans les diagrammes suivants :
- Plan de raccordement ECturn / ECturn Inside
- Notice de montage ECturn / ECturn Inside

210623_GEZE_ID 196258_134080-02_151880-00_BHB-ECturn_FR.indd 3 7/22/2021 12:03:04 PM

1.5 Notions

Notion	Explication
Côté paumelles	Le côté de la porte où se trouvent les paumelles auxquelles le vantail de porte est accroché. Habituellement pour le côté de la porte situé dans le sens d'ouverture.
Côté opposé aux paumelles	Le côté de la porte opposé au côté paumelles. Habituellement pour le côté de la porte situé dans le sens de fermeture.
Contact	Bouton-poussoir, commutateur ou détecteur de mouvement pour la commande de l'entraînement. Fonction d'amorçage dans l'état de fonctionnement « Automatique ». Dans l'état de fonctionnement « Nuit »/« Off », le contact est sans fonction.
Contact prioritaire (KB)	Contrôle d'accès (par ex. contact à clé ou lecteur de carte) pour la commande de l'entraînement par des personnes autorisées. La fonction d'amorçage est active dans les modes de fonctionnement « Automatique » et « Nuit ».
Contact avec bouton poussoir	Bouton-poussoir d'ouverture et de fermeture de la porte. Fonction d'amorçage uniquement dans le mode de fonctionnement « Automatique ». La porte est automatiquement ouverte lors d'une première pression sur la touche et automatiquement refermée lors d'une deuxième pression sur la touche. La fonction peut être activée par le réglage des paramètres lors de la mise en service.
Push & Go	Si la porte est poussée manuellement hors de la position de fermeture dans le mode de fonctionnement AUTOMATIQUE avec la fonction Push&Go activée, la porte s'ouvre automatiquement dès qu'un angle d'ouverture déterminé réglable est dépassé.
Sensor de sécurité d'ouverture (SIO)	Détecteur de présence (par ex. radar infrarouge actif) de sécurisation de la zone de pivotement de la porte dans le sens d'ouverture. Le sensor est généralement monté sur le vantail de porte côté paumelles.
Sensor de sécurité de fermeture (SIS)	Détecteur de présence (par ex. radar infrarouge actif) de sécurisation de la zone de pivotement de la porte dans le sens de fermeture. Le sensor est généralement monté sur le vantail de porte côté opposé aux paumelles.
Arrêt	Commutateur à verrouillage automatique, permettant de déclencher un arrêt immédiat de l'entraînement en cas de danger. L'entraînement reste dans la position actuelle jusqu'à ce que l'utilisateur ait à nouveau déverrouillé le commutateur d'arrêt et ainsi terminé la situation d'arrêt.
Gâche électrique	Gâche électrique à émission de courant Exécution comme gâche électrique à courant alternatif ou courant continu. La gâche électrique est enclenchée par la commande de l'entraînement, pour autant que la porte se trouve dans la position de fermeture. La gâche électrique reste enclenchée jusqu'à ce que la porte ait quitté la position de fermeture. Gâche électrique à rupture de courant Exécution comme gâche électrique à courant continu. La gâche électrique est désactivée en cas de commande de l'entraînement, pour autant que la porte se trouve dans la position de fermeture. La gâche électrique reste désactivée jusqu'à ce que la porte ait quitté la position de fermeture.
Contact de verrouillage	Le contact de verrouillage est un contact intégré dans le demi-tour qui est actionné par le boulon de verrouillage de la serrure de porte lors de la fermeture mécanique de la porte. Elle signale à la commande que la porte est mécaniquement verrouillée et que l'entraînement ne se laisse pas ouvrir par l'entraînement. Le système de commandes ignore dans ce cas les commandes de tous les contacts.

210623_GEZE_ID 196258_134080-02_151880-00_BHB-ECturn_FR.indd 4
7/22/2021 12:03:04 PM

2 Consignes de sécurité

Avant la mise en service de la porte, lire attentivement et respecter ce manuel utilisateur. Et toujours respecter les consignes de sécurité suivantes :

- Les travaux de montage, d'entretien et de réparation prescrits doivent être effectués par des techniciens agréés par GEZE.
- Les contrôles techniques de sécurité doivent être exécutés conformément aux lois et aux prescriptions nationales.
- GEZE ne pourra être tenu pour responsable des éventuels dommages pouvant résulter de modifications effectuées par le client sans accord préalable de GEZE.
- GEZE exclut toute garantie en cas d'utilisation en combinaison avec des produits tiers.
- Pour les travaux de réparation et d'entretien, seules des pièces d'origine GEZE peuvent être utilisées.
- Seul un électricien doit effectuer les travaux de tension du secteur. Effectuer le raccordement électrique et le contrôle du conducteur de protection suivant DIN VDE 0100-610.
  Exceptions : Si l'automatisme de portes battantes ECturn est raccordé à la tension secteur à l'aide de la fiche secteur installée, le raccordement ne doit pas être effectué par un électricien.
- Comme dispositif de coupure côté réseau, utiliser un coupe-circuit automatique 10 A fourni par le client.
- Protéger le programmateur de fonctions contre un accès non autorisé.
- Si un accumulateur est raccordé :
  - Contrôler chaque mois le fonctionnement de l'accumulateur.
  - Recycler les accumulateurs défectueux.
- Si des modifications ont été apportées au champ de détection des sensors de sécurité (par ex. des objets ajoutés ou supprimés) :
  - Recommencer l'apprentissage de l'entraînement.
- Respecter la version la plus récente des directives, normes et prescriptions spécifiques au pays, en particulier :
  - BGR 232 « Directives pour fenêtres, portes, portails motorisés »
  - EN 16005 « Portes motorisées – Sécurité d'utilisation – Exigences et procédures de contrôle »
  - VDE 0100 ; partie 600 « Erection d'installations basse tension »
  - Prescriptions relatives à la prévention des accidents, en particulier BGV A1 « Principes de prévention » et BGV A2 « Installations et matériel électrique ».
- Concernant les largeurs des issues de secours, la directive de construction du pays respectif doit être respectée.

210623_GEZE_ID 196258_134080-02_151880-00_BHB-ECturn_FR.indd 5
7/22/2021 12:03:04 PM

3 Description

3.1 Types de montages et modèles

- Le ECturn peut être monté avec montage sur dormant au linteau de porte ou montage sur ouvrant.
- Le ECturn Inside peut être monté dans le vantail ou dans le dormant.
- L'entraînement existe en version à 1 vantail.
- Les éléments de commande sont disposés individuellement.

3.2 Structure

Le système de porte représenté est uniquement un schéma de principe.
Pour des raisons techniques, toutes les possibilités ne peuvent pas être représentées ici.
Les éléments de commande peuvent être disposés individuellement.

ECturn

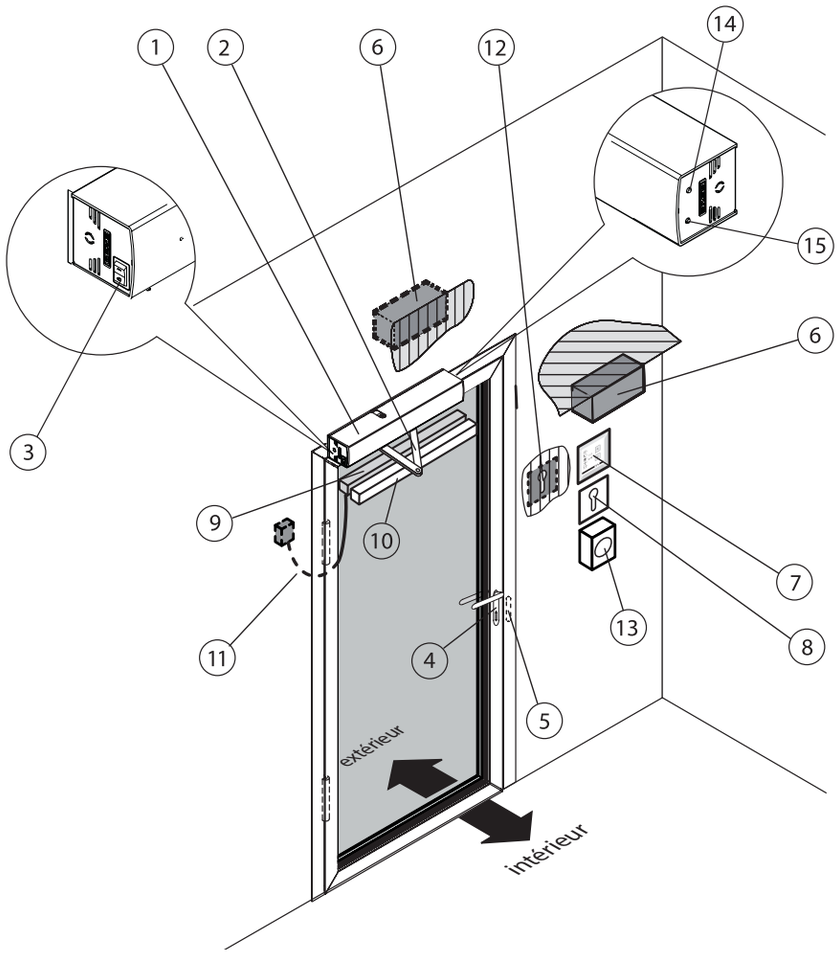

1 Entraînement
2 Bras à compas ou bras à coulisse
3 Interrupteur principal
4 Poussoir de porte
5 Gâche électrique (option)
6 Contact (option)
7 Programmateur de fonctions déporté (option)
8 Contact à clé : Autorisation sélecteur de fonctions à touches (option)
9 Sensor de sécurité à l'ouverture (SIO) (option)
10 Sensor de sécurité à la fermeture (SIS) (option)
11 Passe-câble (option)
12 Contact prioritaire (KB) (option)
13 Commutateur d'arrêt (option)
14 Bouton-poussoir de mode de fonctionnement
15 LED mode de fonctionnement

210623_GEZE_ID 196258_134080-02_151880-00_BHB-ECturn_FR.indd 6 7/22/2021 12:03:04 PM

ECturn Inside

Les principaux composants sont représentés. Compte tenu du nombre limité de brins en cas de montage dans le vantail, seules certaines combinaisons sont possibles (voir plan de raccordement ECturn Inside).

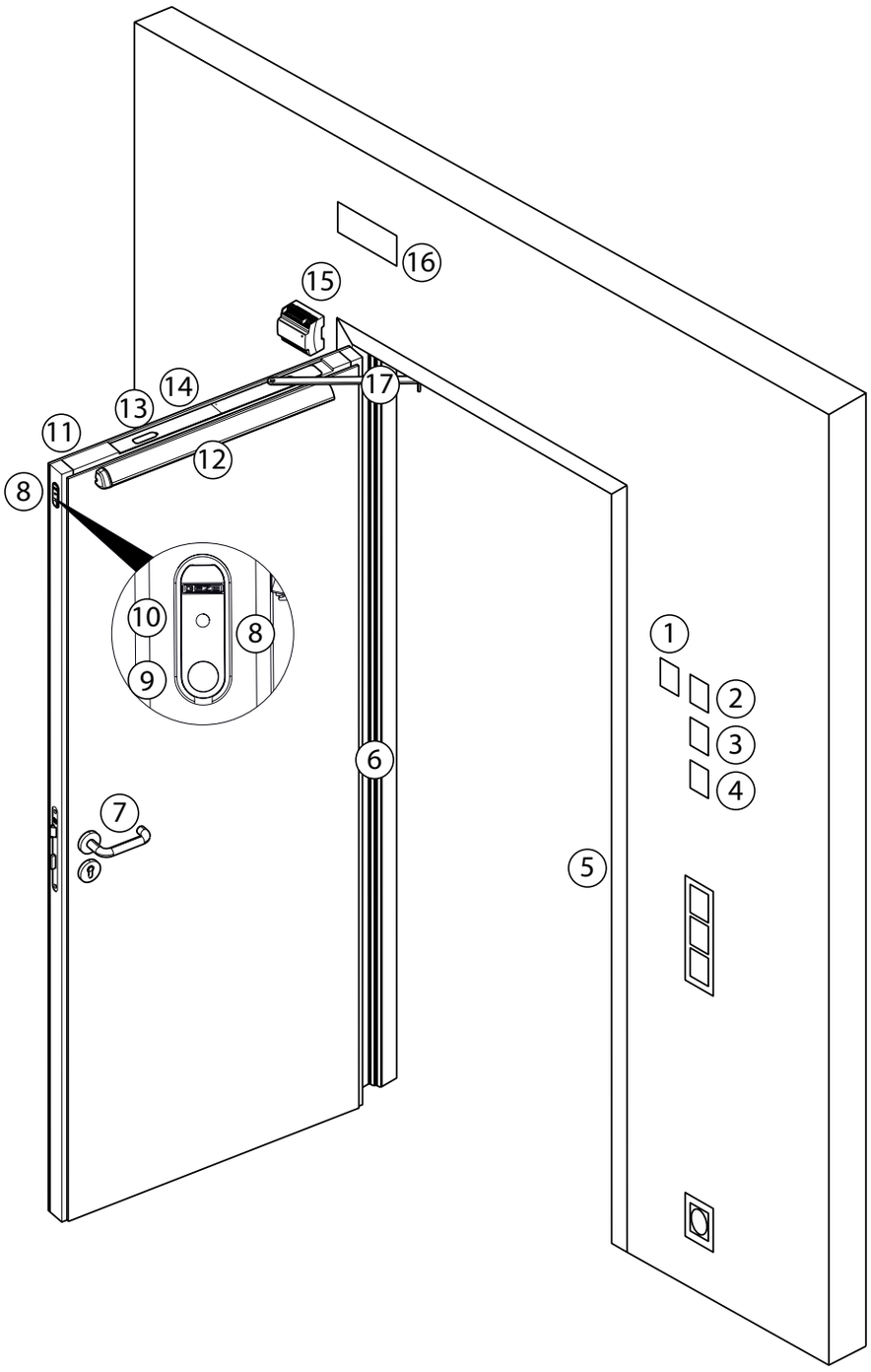

1 Contact prioritaire (option)
2 Programmateur de fonctions déporté (option)
3 Contact à clé autorisation programmateur de fonctions (option)
4 Commutateur d'arrêt (option)
5 Gâche électrique
6 Passe-câbles caché (option)
7 Poussoir de porte
8 Bouton de modes de fonctionnement dans le couvercle de commande (standard), déporté comme alternative par ex. dans le bord de fermeture principal (option)
9 Bouton-poussoir de mode de fonctionnement
10 Mode de fonctionnement LED
11 Sensor de sécurité ouverture (porte arrière)
12 Sensor de sécurité fermeture
13 Entraînement
14 Accumulateur (option, dans le vantail)
15 Bloc d'alimentation (dans le boîtier encastré)
16 Contact (option)
17 Levier

210623_GEZE_ID 196258_134080-02_151880-00_BHB-ECturn_FR.indd 7 7/22/2021 12:03:04 PM

3.3 Aperçu des modes de fonctionnement

ATTENTION !
Danger de blessure par choc et écrasement !
- Si l'accumulateur est connecté, l'entraînement peut déplacer la porte même si l'alimentation secteur est débranchée.

Sur les ECturn & ECturn Inside, les modes de fonctionnement suivants peuvent être définis :

Mode de fonctionnement	MPS/MPS-ST/ TPS**	Programmateur display***		Explications
		Bouton-poussoir	Écran	
Automatique			Au	La porte s'ouvre et se referme. Les organes de commande sont actifs. Voir aussi chapitre 3.5.
Ouverture permanente			do	La porte reste ouverte.
Nuit			nA	La porte s'ouvre et se ferme uniquement lors de la commande via le contact à clé.
OFF	OFF	OFF	oF	La porte est déverrouillée et peut être déplacée manuellement. Les organes de commande sont inactifs.

*) Programmateur mécanique MPS/Programmateur mécanique avec contact à clé intégré MPS-ST (uniquement ECturn Inside)

**) Sélecteur de fonctions à touches

***) Programmateur-display

3.4 Éléments de commande

Les modes de fonctionnement peuvent être réglés avec les éléments de commande suivants :
- Boutons de mode de fonctionnement sur l'entraînement (voir chapitre 3.4.1)
- Sélecteur de fonctions mécanique MPS avec/sans contact à clé intégré (option) (voir chapitre 3.4.2) ECturn Inside uniquement
- Sélecteur de fonctions à touches (option) (voir chapitre 3.4.4)
- Programmateur-display (option) (voir chapitre 3.4.3)
- Bouton radio (option) - dans canal radio 1 pour la commutation entre le mode automatique et l'ouverture permanente (voir documentation séparée commande radio automatique)

3.4.1 Bouton de mode de fonctionnement avec affichage du mode de fonctionnement

Le bouton de mode de fonctionnement permet de sélectionner le mode de fonctionnement sur l'entraînement. L'affichage du mode de fonctionnement s'allume dans la couleur du mode de fonctionnement actuel :

Affichages des modes de fonctionnement

Mode de fonctionnement	Couleur de l'affichage du mode de fonctionnement
Arrêt	-
Nuit	rouge
Automatique	vert
Ouverture permanente	bleu

Affichages d'information et d'erreur

État	Couleur de l'affichage du fonctionnement
Le système de commandes n'est pas encore programmé	jaune (éclairage permanent)
Le système de commandes n'est pas encore initialisé	s'allume dans la couleur du mode de fonctionnement actuel avec une interruption périodique par deux impulsions clignotantes courtes (1 Hz)
Une ou plusieurs erreurs sont actives	clignote rapidement (10 Hz) dans la couleur du mode de fonctionnement actuel
Le bouton des modes de fonctionnement est désactivé	L'affichage des modes de fonctionnement est désactivé

En mode de fonctionnement Arrêt, il n'y a pas d'affichage de défaut dans l'affichage des modes de fonctionnement.

210623_GEZE_ID 196258_134080-02_151880-00_BHB-ECturn_FR.indd 8 7/22/2021 12:03:05 PM

3.4.2 Sélecteur de fonctions mécanique MPS (option avec ECturn Inside)

- Peut être branché en plus du bouton des modes de fonctionnement.

Le sélecteur de fonctions mécanique MPS permet de sélectionner le mode de fonctionnement de l'installation et d'afficher le programme correspondant.
Le sélecteur de fonctions mécanique est accessible à tous sans contact à clé.

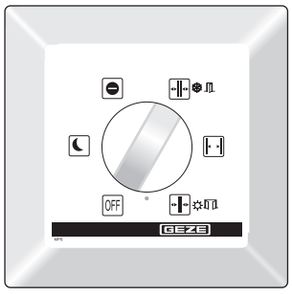

Sélecteur de fonctions mécanique MPS

Avec le sélecteur de fonctions mécanique MPS-ST, la sélection des modes de fonctionnement est verrouillée lorsque la clé fournie est retirée.

Sélecteur de fonctions mécanique MPS-ST
avec contact à clé intégré

3.4.3 Sélecteur de fonctions à touches TPS (option)

- Peut être branché en plus du bouton des modes de fonctionnement.

Le sélecteur de fonctions à touches permet de sélectionner l'état de fonctionnement de l'installation et affiche le programme correspondant.

Le sélecteur de fonctions à touches est accessible à tous sans contact à clé. Si désiré, un contact à clé supplémentaire peut être utilisé pour le verrouillage.

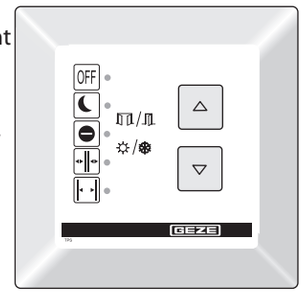

Sélecteur de fonctions à touches

210623_GEZE_ID 196258_134080-02_151880-00_BHB-ECturn_FR.indd 9 7/22/2021 12:03:05 PM

3.4.4 Programmateur-display (option)

- Peut être branché en plus du bouton des modes de fonctionnement.

Si un point s'affiche au milieu de l'écran, la porte n'est pas encore entièrement initialisée après la mise sous tension secteur. L'initialisation s'effectue automatiquement lorsque l'entraînement ouvre et ferme la porte.

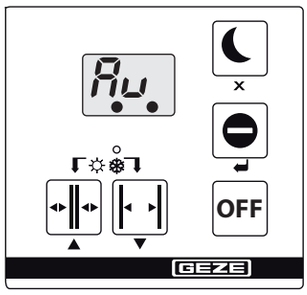

Programmateur-display

3.5 Porte en mode de fonctionnement normal

En fonctionnement normal, la porte s'ouvre et se ferme automatiquement.

Cas spéciaux
Dans certains cas (par ex. câblage spécial, réglages de fonctions particuliers/paramètres, logiciels spéciaux), des divergences par rapport aux indications dans ce manuel utilisateur peuvent apparaître.
▶ Adressez-vous dans ces cas au technicien de maintenance responsable.

Que se passe-t-il ?	Que fait la porte ?
Un organe de commande (bouton-poussoir, commutateur ou détecteur de mouvement) est actionné.	La porte s'ouvre, attend le temps de maintien en ouverture et se referme.
Le sensor de sécurité de fermeture (SIS) est actionné alors que la porte est ouverte (par ex. contact lumineux).	La porte reste ouverte.
Le sensor de sécurité de fermeture (SIS) est actionné alors que la porte se ferme.	La porte se rouvre ou s'arrête automatiquement en fonction du réglage des paramètres.
Le sensor de sécurité d'ouverture (SIO) est actionné alors que la porte s'ouvre.	La porte s'arrête et reste en position jusqu'à la fin de la commande (la porte s'ouvre) ou jusqu'à la fin du temps de maintien en ouverture (la porte se ferme).
Le sensor de sécurité d'ouverture (SIO) est actionné alors que la porte est fermée.	La porte reste fermée.
Une personne se déplace vers la porte ouverte et un détecteur de mouvement réagit.	La porte reste ouverte.
Une personne se déplace vers la porte en train de se fermer et un détecteur de mouvement réagit.	La porte s'ouvre immédiatement.
La porte rencontre un obstacle pendant l'ouverture. Le sensor de sécurité d'ouverture n'a pas été activé.	La porte s'arrête, attend et essaie encore une fois de se mettre en position ouverte à vitesse réduite. Ensuite, la porte se ferme à nouveau.
La porte rencontre un obstacle pendant la fermeture. Le sensor de sécurité de fermeture n'a pas été activé.	La porte s'ouvre immédiatement, attend le temps de maintien en ouverture et se referme à vitesse réduite. En cas d'utilisation du mode de ferme-porte avec le sensor de sécurité de fermeture désactivé, l'entraînement appuie contre l'obstacle avec la force réglée.

Fonctions supplémentaires de la porte

Commutateur/bouton-poussoir/action	Quel est l'effet du commutateur/du bouton-poussoir ?
Commutateur d'arrêt	La porte s'arrête immédiatement (dans chaque mode de fonctionnement) et maintient la position jusqu'à ce que le commutateur d'arrêt soit déverrouillé.
Contact prioritaire (KB) (par ex. contact à clé à l'extérieur)	La porte s'ouvre une fois et se referme à expiration du temps de maintien en ouverture. Le mode de fonctionnement réglé est conservé.

210623_GEZE_ID 196258_134080-02_151880-00_BHB-ECturn_FR.indd 10 7/22/2021 12:03:05 PM

Commutateur/bouton-poussoir/action	Quel est l'effet du commutateur/du bouton-poussoir ?
Contact à clé du programmateur-display	Si un contact à clé est raccordé au programmateur-display, on peut avec celui-ci verrouiller et déverrouiller la commande du programmateur-display.
Organe de commande avec platine radio	La porte s'ouvre une fois et se referme à expiration du temps de maintien en ouverture. Le mode de fonctionnement réglé est conservé. Si on actionne le bouton-poussoir dans le canal radio 1 pendant plus de 5 s, le système de commandes passe au mode de fonctionnement DO. Après un nouvel actionnement d'au moins 5 s du bouton-poussoir, la commande revient au mode de fonctionnement AU.
Bouton poussoir	Avec le bouton poussoir, il est possible de commander la porte automatisée. Bouton poussoir normal : ▫ Le contact de détection ouvre la porte et la porte reste en position ouverte. ▫ Le contact de détection ferme la porte. Bouton poussoir avec temps de maintien en ouverture : ▫ Le contact de détection ouvre la porte. ▫ Le contact de détection ferme la porte ou la porte commence à se fermer après le temps de maintien en ouverture.
Commande WC	Après avoir appuyé sur le contact au coude à l'extérieur des toilettes, la porte s'ouvre puis se referme de manière automatique une fois le temps de maintien en ouverture terminé. En actionnant le bouton-poussoir dans la cellule WC, l'installation passe en mode de fonctionnement Nuit, le bouton extérieur n'ouvre plus la porte. Les lampes indiquent simultanément que les toilettes sont occupées. La gâche électrique sous tension empêche l'ouverture manuelle de la porte depuis l'extérieur. Un nouvel actionnement du bouton-poussoir « intérieur » ou par l'ouverture manuelle de l'intérieur, la fonction de WC (mode de fonctionnement « Nuit ») est interrompue et l'entraînement est remis en mode de fonctionnement Automatique. Les affichages Occupé et les lampes s'éteignent.
Push & Go	Si la porte est poussée manuellement hors de la position de fermeture dans le mode de fonctionnement « Automatique » avec la fonction Push&Go activée, la porte s'ouvre automatiquement dès qu'un angle d'ouverture déterminé réglable est dépassé.
Push to close	Si la porte est fermée manuellement pendant la durée du temps de maintien en ouverture avec la fonction Push to close activée sur quelques degrés, elle se ferme jusqu'à la position de fermeture de façon automatique. Selon le réglage du paramètre, une poussée manuelle de quelques degrés hors de la position d'ouverture permanente, le mode de fonctionnement est réglé sur Automatique et la porte se ferme automatiquement.
Contact K / Ouverture permanente	La porte s'ouvre une fois et se referme à expiration du temps de maintien en ouverture. Le mode de fonctionnement AU est maintenu. Si on actionne le bouton-poussoir pendant plus de 5 s, le système de commandes passe au mode de fonctionnement DO. Après un nouvel actionnement du bouton-poussoir, la commande revient au mode de fonctionnement AU.

210623_GEZE_ID 196258_134080-02_151880-00_BHB-ECturn_FR.indd 11 7/22/2021 12:03:05 PM

4 Utilisation

4.1 Sélectionner un autre mode de fonctionnement

4.1.1 Sélectionner un mode de fonctionnement sur le bouton de modes de fonctionnement

Remplacer le mode de fonctionnement

- Activer brièvement le bouton des modes de fonctionnement (15) avec l'affichage des modes de fonctionnement. L'affichage des modes de fonctionnement (14) passe immédiatement au mode de fonctionnement suivant. L'entraînement lui-même change le mode de fonctionnement pour le mode de fonctionnement momentanément sélectionné seulement 1 s après le dernier actionnement de touche.
  Séquence des modes de fonctionnement, entre parenthèses la couleur de l'affichage du mode de fonctionnement :
  … ➔ OFF (–) ➔ Nuit (rouge) ➔ Automatique (vert) ➔ Ouverture permanente (bleu) ➔ OFF (–) ➔ Nuit (rouge) ➔ …
  Du fait de la temporisation de 1 s, il est par exemple possible de changer le mode de fonctionnement d'Automatique à Ouverture permanente après le mode Nuit, sans que la porte ne s'ouvre en ouverture permanente.

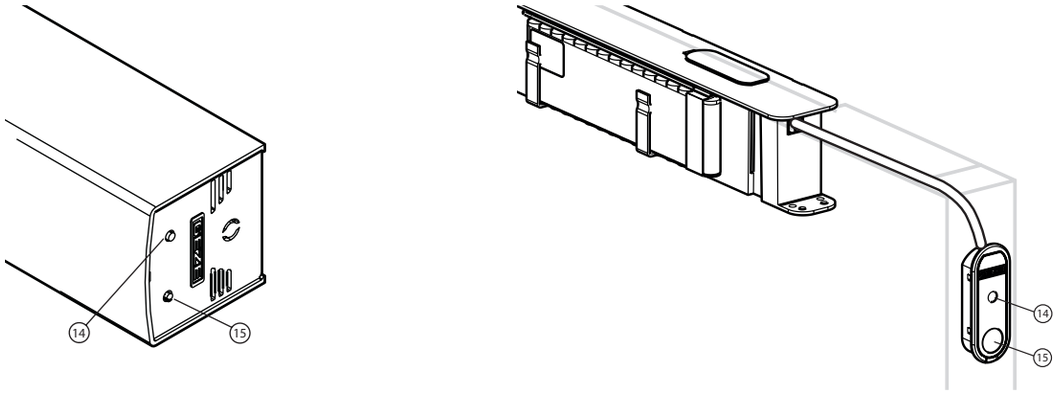

4.1.2 Sélectionner le mode de fonctionnement sur le sélecteur de fonctions mécanique (option pour ECturn Inside)

Avec le programmateur de fonctions mécanique MPS

- Tourner le commutateur rotatif (16) jusqu'au mode de fonctionnement souhaité.
- Le mode de fonctionnement est défini.

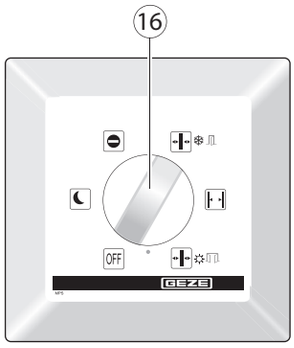

Sélecteur de fonctions mécanique MPS

Avec le programmateur de fonctions mécanique MPS-ST (à clé)
La commande du sélecteur de fonctions mécanique MPS-ST est uniquement possible avec la clé fournie (17).

- Insérer la clé (17) dans le sélecteur de fonctions mécanique MPS-ST.
- Tourner le contact à clé (18) jusqu'au mode de fonctionnement souhaité.
- Le mode de fonctionnement est défini.
- Retirer la clé.
- Le sélecteur de fonctions mécanique MPS-ST est verrouillé.

Sélecteur de fonctions mécanique MPS-ST avec contact à clé intégré

210623_GEZE_ID 196258_134080-02_151880-00_BHB-ECturn_FR.indd 12
7/22/2021 12:03:05 PM

4.1.3 Sélectionner le mode de fonctionnement sur le sélecteur de fonctions à touches

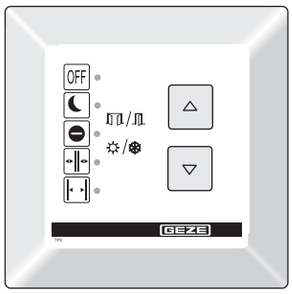

Sélecteur de fonctions à touches

- ▶ En actionnant les boutons-poussoir ▵ et ▿, sélectionner l'état de fonctionnement souhaité.

La LED d'état de fonctionnement actuel s'allume.
Le bouton-poussoir Sens unique ⊖ n'est pas affecté.
En cas d'utilisation d'un contact à clé :

- ▶ Activation en actionnant une fois brièvement le contact à clé.

Verrouiller l'utilisation du sélecteur de fonctions à touches :

- ▶ Actionner à nouveau le contact à clé.
- ▫ Si la commande du TPS n'est pas possible, le verrouillage étant actif, la LED du mode de fonctionnement actuellement actif clignote lorsqu'on actionne un bouton-poussoir.

Messages d'erreur dans le sélecteur de fonctions à touches

- ▫ Les LED (1) pour l'affichage de mode de fonctionnement affichent un code d'erreur en cas d'erreur.
- ▫ Si une ou plusieurs erreurs sont présentes, celles-ci sont affichées en alternance avec le mode de fonctionnement actuel sous forme codée à l'aide des cinq LED. Pour l'affichage de défaut, au moins deux LED sont toujours allumées. Le mode de fonctionnement est affiché pendant 5 s, le code d'erreur respectif pendant 2 s.
- ▶ Lire le code d'erreur, le noter et contacter le technicien de maintenance.

---

i En cas d'utilisation du sélecteur de fonctions à touches, le changement de mode de fonctionnement à l'aide de la touche de sélection du mode de fonctionnement reste possible lorsque le sélecteur de fonctions à touches est verrouillé.

4.1.4 Sélectionner le mode de fonctionnement sur le programmateur-display

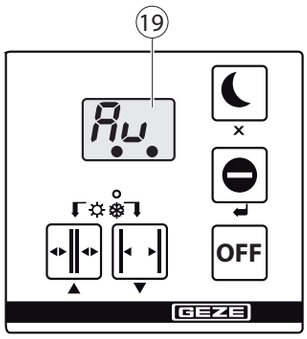

Programmateur-display

- ▶ Toucher le mode de fonctionnement souhaité sur le programmateur display.

Le mode de fonctionnement est défini et s'affiche à l'écran (19).
Le bouton-poussoir Sens unique ⊖ n'est pas affecté.

Valider l'utilisation du sélecteur programmeur-display avec contact à clé SCT (option)

- ▶ Actionner brièvement le contact à clé SCT.
  L'utilisation du sélecteur programmeur-display est autorisée.
- ▶ Actionner à nouveau brièvement le contact à clé SCT.
  L'utilisation du sélecteur programmeur-display est bloquée.
- ▶ Si l'utilisation du DPS n'est pas possible, car la serrure est active, deux tirets horizontaux sont affichés brièvement.

Messages d'erreur sur l'écran

En cas d'erreur, celle-ci s'affiche environ toutes les 10 secondes sur l'écran du programmateur display.

- ▶ Lire le numéro du message d'erreur, le noter et contacter le technicien de maintenance.

210623_GEZE_ID 196258_134080-02_151880-00_BHB-ECturn_FR.indd 13 7/22/2021 12:03:06 PM

5 Dépannage

Problème	Cause	Action
La porte s'ouvre et se ferme lentement	Obstacle sur la course du vantail	▶ Éliminer les obstacles et vérifier si le vantail peut être déplacé facilement ▶ Laisser la porte se fermer une fois entièrement ; la porte se déplace après l'obstacle à une vitesse sécurisée jusqu'à la fin d'un processus de fermeture complet
	Sensor de sécurité fermeture (SIS) encrassé	▶ Nettoyer le sensor de sécurité fermeture ▶ Laisser la porte se fermer une fois entièrement ; la porte se déplace après l'obstacle à une vitesse sécurisée jusqu'à la fin d'un processus de fermeture complet
	Sensor de sécurité fermeture (SIS) déréglé ou défectueux	▶ Contacter le technicien
La porte s'ouvre et se referme sans arrêt	Obstacle sur la course du vantail	▶ Éliminer l'obstacle
	Rayonnement ou réflexion parasite, par ex. sol réfléchissant, gouttes de pluie	▶ Contrôler le champ de détection des détecteurs de mouvement
	Détecteur de mouvement déréglé	▶ Contrôler le champ de détection des détecteurs de mouvement
La porte ne s'ouvre que partiellement	Obstacle sur la course du vantail	▶ Éliminer les obstacles et vérifier si le vantail peut être déplacé facilement
La porte ne s'ouvre pas	Obstacle sur la course du vantail	▶ Éliminer les obstacles et vérifier si le vantail peut être déplacé facilement
	Détecteur de mouvement déréglé ou défectueux (extérieur)	▶ Vérifier le détecteur de mouvement, faire appel à un technicien le cas échéant
	Commutateur d'arrêt actionné	▶ Déverrouiller le commutateur d'arrêt
	Mode de fonctionnement « Nuit »	▶ Sélectionner un autre mode de fonctionnement
	Porte verrouillée mécaniquement	▶ Déverrouiller la porte
	La gâche électrique ne permet pas l'activation	▶ Contacter le technicien
	Entraînement défectueux	▶ Contacter le technicien
La porte ne se ferme pas (Après 4 min. de commande permanente par le sensor de sécurité, le ECturn / ECturn Inside ferme automatiquement la porte en mode faible énergie)	Sensor de sécurité fermeture (SIS) encrassé	▶ Nettoyer le sensor de sécurité fermeture (SIS)
	Sensor de sécurité fermeture (SIS) déréglé ou défectueux	▶ Contacter le technicien
	Obstacle sur la course du vantail	▶ Éliminer les obstacles et vérifier si le vantail peut être déplacé facilement
	Le détecteur de mouvement commande sans interruption	▶ Vérifier le détecteur de mouvement, faire appel à un technicien le cas échéant
	Mode de fonctionnement « Ouverture permanente »	▶ Sélectionner un autre mode de fonctionnement
	La fonction du bouton-poussoir d'impulsion de courant se déclenche	▶ Arrêter la commande en appuyant à nouveau sur le bouton-poussoir
Le programmateur display ne se laisse pas commander	Le programmateur display est verrouillé	▶ Actionner le contact à clé pour l'activation
	Programmateur display défectueux	▶ Contacter le technicien
Le programmateur display affiche 88	Connexion entre le programmateur-display et le système de commandes défectueuse	▶ Contacter le technicien
	Programmateur-display ou système de commande défectueux	▶ Contacter le technicien
Programmateur display éteint	Panne de courant	▶ Contrôler le fusible secteur
	Connexion entre le programmateur-display et le système de commandes défectueuse	▶ Contacter le technicien
	Programmateur-display ou système de commandes défectueux	▶ Contacter le technicien
Affichage de messages d'erreur sur le programmateur display	Défaut dans l'installation	▶ Noter le message d'erreur. Jusqu'à 10 messages d'erreur différents se suivent. L'affichage change toutes les 10 secondes. ▶ Contacter le technicien
La LED de mode de fonctionnement clignote en rouge, vert ou bleu	Notification de défaut	▶ Contacter le technicien
La LED de mode de fonctionnement clignote en jaune (2x rapidement)	Initialisation après panne de courant	▶ Attendre la marche d'initialisation

210623_GEZE_ID 196258_134080-02_151880-00_BHB-ECturn_FR.indd 14 7/22/2021 12:03:06 PM

6 Nettoyage et entretien

6.1 Nettoyage

ATTENTION !
Danger de blessure par choc et écrasement !
- ▶ Sélectionner le mode de fonctionnement OFF.
- ▶ Avant les travaux d'entretien, veiller à ce que les vantaux de porte ne puissent pas être déplacés par inadvertance.

Que nettoyer ?	Comment nettoyer ?
Sensor de sécurité SIS / SIO	▶ Essuyer avec un chiffon humide
Surfaces inoxydables	▶ Essuyer avec un chiffon souple
Surfaces peintes	▶ Essuyer à l'eau et au savon
Surfaces anodisées	▶ Essuyer avec un savon noir non alcalin (valeur de pH 5,5 … 7)
Sélecteur programmer-display Sélecteur de fonctions à touches Sélecteur de fonctions mécanique	▶ Essuyer avec un chiffon humide, ne pas utiliser de produit de nettoyage

6.2 Maintenance

L'exploitant doit s'assurer que l'installation fonctionne parfaitement. Afin de garantir le bon fonctionnement de l'installation, le système de porte doit être régulièrement entretenu par un technicien de service.
L'entretien doit être effectué au moins une fois par an ou selon les indications qui s'affichent sur le programmateur display.
Les travaux de montage, d'entretien et de réparation doivent être effectués par des techniciens agréés par GEZE.

GEZE propose des contrats d'entretien contenant les prestations suivantes :
- Vérification de la solidité des éléments de fixation
- Exécution d'éventuels travaux de réglage
- Contrôle du fonctionnement
- Contrôle de tous les dispositifs de sécurité et dispositif de commande de l'installation de porte
- Lubrification de toutes les pièces détachées

6.3 Vérification par un expert

Conformément aux « Directives pour fenêtres, portes et portails motorisés » (ASR A1.7 et GUV 16.10) section 6, la sécurité de fonctionnement des portes motorisées doit être contrôlée par un technicien qualifié avant la première mise en service et au moins une fois par an.
GEZE propose les prestations suivantes :
Inspection et contrôle du fonctionnement de tous les dispositifs de sécurité et dispositif de commande suivant les exigences du carnet de contrôle pour fenêtres, portes et portails motorisés ; édition pour portes coulissantes et portails coulissants ZH 1/580.2.

210623_GEZE_ID 196258_134080-02_151880-00_BHB-ECturn_FR.indd 15 7/22/2021 12:03:06 PM

7 Mise au rebut

Le système de portes est composé de matériaux qui doivent être recyclés.
Ainsi, les composants individuels doivent être triés séparément par type de matériau :

- Métal
- PVC
- Pièces électriques
- Câbles

Les pièces peuvent être jetées à la déchetterie locale ou données à un ferrailleur.

Informations sur la directive sur les batteries :
(Applicable en Allemagne et dans tous les autres pays de l'Union européenne ainsi que dans d'autres pays européens, avec les prescriptions nationales d'un système séparé de collecte des piles usagées.)
Selon la directive sur les batteries, nous sommes tenus d'attirer votre attention sur ce qui suit en rapport avec la distribution de piles ou de batteries et en rapport avec la livraison d'appareils contenant des piles ou des accumulateurs : Les accumulateurs et les piles ne doivent pas être jetés avec les ordures ménagères. Le fait de les jeter dans les déchets ménagers est expressément interdit par la directive sur les batteries. En tant que consommateur final, vous êtes légalement obligés de restituer les piles et les accumulateurs usagés. Veuillez déposer les piles et les accumulateurs usagés dans une déchetterie communale ou dans le commerce.
Après utilisation, vous pouvez nous renvoyer par la poste les piles et les accumulateurs que nous vous avons fournies. La L'adresse est la suivante : GEZE GmbH, Wareneingang, Reinhold-Vöster-Str. 21-29, 71229 Leonberg

---

210623_GEZE_ID 196258_134080-02_151880-00_BHB-ECturn_FR.indd 16
7/22/2021 12:03:06 PM

8 Données techniques

	ECturn	**ECturn Inside**
Tension secteur	110 à 230 V ±10 %	110 à 230 V ±10 %
Fréquence	50 à 60 Hz	50 à 60 Hz
Classe de protection	I	II
Puissance consommée	75 W	92 W
Raccord d'alimentation	Contact de protection (type de connecteur F, CEE7/4) ou Raccord fixe (câble d'installation ou passage de câble)	Raccord fixe (câble d'installation ou passage de câble)
Fusible primaire	4 AT, 5×20 mm	-
Fusible secondaire	0,75 AT, 5×20 mm	0,75 AT, 5×20 mm
Tension secondaire bloc d'alimentation	24 V DC	24 V DC
Tension de contrôle pour les composants externes	24 V DC ±10 %	24 V DC ±10 %
Courant de sortie max. Tension de commande 24 V	600 mA	600 mA
Accumulateur	NiMH 19,2 V, 650 mAh	NiMH 19,2 V, 650 mAh
Plage de température	–15 … +50 °C	–15 … +50 °C
Classe IP	IP20	IP20

210623_GEZE_ID 196258_134080-02_151880-00_BHB-ECturn_FR.indd 17 7/22/2021 12:03:06 PM

9 Notes

210623_GEZE_ID 196258_134080-02_151880-00_BHB-ECturn_FR.indd 18
7/22/2021 12:03:06 PM

210623_GEZE_ID 196258_134080-02_151880-00_BHB-ECturn_FR.indd 19
7/22/2021 12:03:06 PM

Germany
GEZE GmbH
Niederlassung Süd-West
Tel. +49 (0) 7152 203 594
E-Mail: leonberg.de@geze.com

GEZE GmbH
Niederlassung Süd-Ost
Tel. +49 (0) 7152 203 6440
E-Mail: muenchen.de@geze.com

GEZE GmbH
Niederlassung Ost
Tel. +49 (0) 7152 203 6840
E-Mail: berlin.de@geze.com

GEZE GmbH
Niederlassung Mitte/Luxemburg
Tel. +49 (0) 7152 203 6888
E-Mail: frankfurt.de@geze.com

GEZE GmbH
Niederlassung West
Tel. +49 (0) 7152 203 6770
E-Mail: duesseldorf.de@geze.com

GEZE GmbH
Niederlassung Nord
Tel. +49 (0) 7152 203 6600
E-Mail: hamburg.de@geze.com

GEZE Service GmbH
Tel. +49 (0) 1802 923392
E-Mail: service-info.de@geze.com

Austria
GEZE Austria
E-Mail: austria.at@geze.com
www.geze.at

Baltic States
Lithuania / Latvia / Estonia
E-Mail: baltic-states@geze.com

Benelux
GEZE Benelux B.V.
E-Mail: benelux.nl@geze.com
www.geze.be
www.geze.nl

Bulgaria
GEZE Bulgaria - Trade
E-Mail: office-bulgaria@geze.com
www.geze.bg

China
GEZE Industries (Tianjin) Co., Ltd.
E-Mail: chinasales@geze.com.cn
www.geze.com.cn

GEZE Industries (Tianjin) Co., Ltd.
Branch Office Shanghai
E-Mail: chinasales@geze.com.cn
www.geze.com.cn

GEZE Industries (Tianjin) Co., Ltd.
Branch Office Guangzhou
E-Mail: chinasales@geze.com.cn
www.geze.com.cn

GEZE Industries (Tianjin) Co., Ltd.
Branch Office Beijing
E-Mail: chinasales@geze.com.cn
www.geze.com.cn

France
GEZE France S.A.R.L.
E-Mail: france.fr@geze.com
www.geze.fr

Hungary
GEZE Hungary Kft.
E-Mail: office-hungary@geze.com
www.geze.hu

Iberia
GEZE Iberia S.R.L.
E-Mail: info.es@geze.com
www.geze.es

India
GEZE India Private Ltd.
E-Mail: office-india@geze.com
www.geze.in

Italy
GEZE Italia S.r.l
E-Mail: italia.it@geze.com
www.geze.it

GEZE Engineering Roma S.r.l
E-Mail: italia.it@geze.com
www.geze.it

Korea
GEZE Korea Ltd.
E-Mail: info.kr@geze.com
www.geze.com

Poland
GEZE Polska Sp.z o.o.
E-Mail: geze.pl@geze.com
www.geze.pl

Romania
GEZE Romania S.R.L.
E-Mail: office-romania@geze.com
www.geze.ro

Russia
OOO GEZE RUS
E-Mail: office-russia@geze.com
www.geze.ru

Scandinavia – Sweden
GEZE Scandinavia AB
E-Mail: sverige.se@geze.com
www.geze.se

Scandinavia – Norway
GEZE Scandinavia AB avd. Norge
E-Mail: norge.se@geze.com
www.geze.no

Scandinavia – Denmark
GEZE Danmark
E-Mail: danmark.se@geze.com
www.geze.dk

Singapore
GEZE (Asia Pacific) Pte, Ltd.
E-Mail: gezesea@geze.com.sg
www.geze.com

South Africa
GEZE South Africa (Pty) Ltd.
E-Mail: info@gezesa.co.za
www.geze.co.za

Switzerland
GEZE Schweiz AG
E-Mail: schweiz.ch@geze.com
www.geze.ch

Turkey
GEZE Kapı ve Pencere Sistemleri
E-Mail: office-turkey@geze.com
www.geze.com

Ukraine
LLC GEZE Ukraine
E-Mail: office-ukraine@geze.com
www.geze.ua

United Arab Emirates/GCC
GEZE Middle East
E-Mail: gezeme@geze.com
www.geze.ae

United Kingdom
GEZE UK Ltd.
E-Mail: info.uk@geze.com
www.geze.com

GEZE GmbH
Reinhold-Vöster-Straße 21–29
71229 Leonberg
Germany

Tel.: 0049 7152 203 0
Fax.: 0049 7152 203 310
www.geze.com

Der Maßstab DIN ISO 9001 unseres Handelns