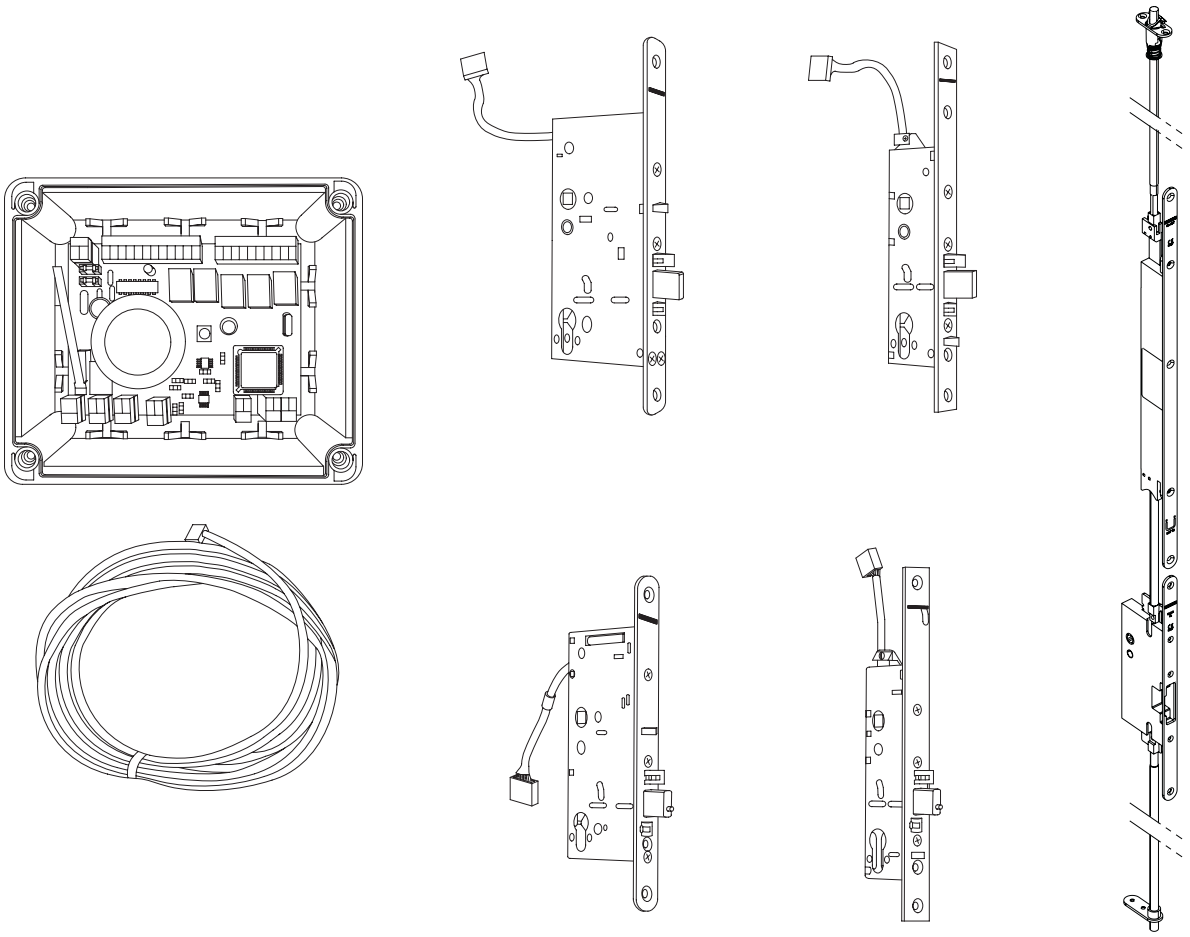

IQ lock – serrures antipanique auto-verrouillables pour porte à 1 vantail et porte à 2 vantaux

IQ Lock AUT

IQ lock EL / IQ lock EL DL

IQ lock EM / IQ lock EM DL

IQ lock C / IQ lock C DL

FR Consignes de mise en service et de raccordement

157743-06

GEZE

Sommaire

Explication des symboles 3

Désignation du produit 3

Responsabilité du fabricant du fait de ses produits 3

Abréviations 3

1 Consignes de sécurité 4
1.1 Utilisation conforme aux dispositions 4
1.2 Sécurité technique 4
1.3 Travailler en toute sécurité 5
1.4 Nettoyage et entretien 5
1.5 Accessoires 5
1.6 Montage et installation 5
1.7 Utilisation de serrures motorisées IQ lock EL / IQ lock EL DL sur des portes coupe-feu et pare-flammes 5

2 Votre contribution à la protection de l'environnement 6

3 Fonctions et propriétés 7
3.1 Présentation des fonctions 7
3.2 Définition des termes, fonctions et propriétés 7

4 Données techniques 9
4.1 IQ lock 9
4.2 Tringle motorisée IQ AUT 10
4.3 Bloc d'alimentation NET 19.2-24 10
4.4 Bloc d'alimentation NT 6.3-24 10
4.5 Bloc d'alimentation NT HDR-30-24 11
4.6 Bloc d'alimentation NT HDR-60-24 11
4.7 Commande de serrure motorisée MST 210 11

5 Raccordement électrique 12
5.1 Commande de serrure motorisée MST 210 en combinaison avec le IQ lock EL / IQ lock EL DL 12
5.2 Tringle motorisée IQ AUT 19
5.3 Serrure à pêne à pression IQ lock EM 21
5.4 Serrure à contact IQ Lock C 22

6 Plans de raccordement 23
6.1 IQ Lock EL avec commande de serrure motorisée MST 210 23
6.2 Raccordement standard IQ LOCK EL / MST 210 avec filtre passe-bas à partir de HW 159073 24
6.3 IQ Lock EL avec programmateur de fonctions et commande 25
6.4 IQ lock EL mit EMD (-F, -I) et commande 26
6.5 IQ Lock EL avec interrupteur-programmateur (-F, -I), TZ 320 SN et commande 28
6.6 IQ Lock EL avec TSA160 NT (-F, -I) et commande 30
6.7 IQ Lock EL avec TSA160 NT (-F, -I), TZ 320 SN et commande 32
6.8 IQ Lock EL avec EMD (-F, -I-) et centrale de détection incendie 34
6.9 IQ Lock EL avec TSA160 NT (-F, -I) et centrale de détection incendie 35
6.10 IQ Lock EL avec centrale de détection incendie (RSZ 6) 36
6.11 IQ Lock EL avec centrale de détection incendie (RSZ 5) 37
6.12 IQ lock EL avec centrale de détection incendie FA GC 150/160 38
6.13 IQ Lock EL avec TZ 320 SN et commande 40
6.14 IQ Lock EL avec K600 et commande 42
6.15 IQ Lock EL avec K600, TZ 320 SN et commande 44
6.16 IQ Lock AUT avec K600 et commande 46

6.17 IQ Lock AUT avec K600, TZ 320 SN et commande 48
6.18 IQ Lock AUT avec EMD (-F, -I) et commande 50
6.19 IQ Lock AUT avec TSA160 NT (-F, -I) et commande 52
6.20 IQ lock AUT avec Powerturn IS 54

7 Que se passe-t-il et quand ? 57

8 Maintenance 61

Explication des symboles

Afin de garantir une utilisation conforme, les informations importantes et les indications techniques sont mises en valeur.

Symbole	Signification
!	signifie « Indication importante »
i	signifie « Informations complémentaires »
▶	Symbole d'action : dans ce cas, vous devez effectuer une action.
	S'applique uniquement pour l'IQ lock pour les portes à 1 vantail avec automatisation
	S'applique uniquement pour l'IQ lock pour les portes à 2 vantaux avec automatisation

Désignation du produit

Type de serrure	1 vantail	2 vantaux
Serrure électrique motorisée antipanique	–	IQ lock AUT
Serrure motorisée électrique	IQ lock EL	IQ lock EL DL
Serrure électromagnétique à pêne	IQ lock EM	IQ lock EM DL
Serrure à contact mécanique	IQ lock C	IQ lock C DL
Serrure mécanique	IQ lock M	IQ lock M DL

Responsabilité du fabricant du fait de ses produits

Selon la responsabilité du fabricant du fait de ses produits définie dans la « loi de responsabilité de produit », les informations contenues dans cette brochure (informations de produit et utilisation conforme, usage incorrect, performance de produit, maintenance de produit, obligations d'information et d'instruction) doivent être respectées. Le fabricant décline toute responsabilité en cas de non-respect de ces indications.

Abréviations

VB	Portes pleines
RR	Dormants tubulaires

1 Consignes de sécurité

1.1 Utilisation conforme aux dispositions

Les serrures antipanique auto-verrouillables sont des composants de serrures utilisés pour les portes de sortie de secours/les portes antipaniques pour les issues de secours.
En cas d'utilisation de serrures antipanique auto-verrouillables, les données techniques et les conditions d'utilisation décrites dans la présente notice de montage et notice d'utilisation doivent impérativement être respectées.
Les caractéristiques de sécurité du présent produit sont essentiels pour respecter les normes EN 179 et EN 1125. A l'exception des modifications décrites dans le présent manuel, aucune autre modification de toute sorte n'est autorisée.

- ▶ Utilisez ces serrures uniquement dans des montages de verrous typiques, c'est-à-dire à la verticale avec un pêne à fermeture horizontale.
- ▶ Utilisez toujours ces serrures de façon à ce que la fonction antipanique soit active dans le sens de fuite.

- ▶ Utilisez ces serrures pour des portes de sortie de secours selon EN 179 et des portes antipaniques selon EN 1125 uniquement en relation avec les ferrures homologuées pour cette utilisation (voir les certificats relatifs à l'évaluation des performances, chapitre 7).
  Les serrures antipaniques autobloquantes conviennent pour l'utilisation avec des portes antipaniques à un et deux vantaux.

- ▫ L'utilisation sur des portes à double action n'est pas prévue.
- ▫ L'utilisation dans le domaine des techniques de circulation (transport des personnes et transport de marchandises sur des routes, des rails, par voie aérienne et maritime) doit être approuvée par le fabricant.

Le produit doit être installé ou monté de façon à permettre un accès facile au produit pour les réparations et/ou opérations de maintenance éventuelles avec un effort relativement faible et afin de limiter les éventuels frais de démontage par rapport à la valeur du produit.

Le fonctionnement correct des serrures est uniquement assuré lorsqu'un dispositif anti-chevauchement et un système de ferme-porte selon EN 1158 avec sélecteur de fermeture en cascade sont montés.

Avant la mise en place des fermetures de porte d'évacuation, il doit être assuré que la porte est correctement montée et ne présente pas de déformation.
- ▶ Installez les fermetures de porte d'évacuation uniquement sur des portes à chambre creuse qui sont conçues à cet effet par le fabricant.

La barre antipanique horizontale doit être montée de façon à atteindre la plus grande longueur efficace possible de la barre.
- ▶ Evitez les risques pour la sécurité lors de l'installation de dispositifs de sortie de secours avec actionnement par loquet (en particulier pour les portes avec surfaces étagées ; le coincement de doigts ou de vêtements).
- ▶ Adaptez le cas échéant le montage à la majorité des utilisateurs :
  - ▫ Hauteur de montage pour enfants inférieure à 900–1000 mm
  - ▫ Montage du ferme-porte de telle façon que les enfants, les personnes âgées ou à mobilité réduite ne soient pas handicapées

Pour les portes de sortie de secours et les portes antipanique, seuls des dispositifs conformes aux normes doivent être utilisés pour maintenir les portes fermées.

Conformément aux spécifications du droit allemand en matière de construction, une serrure de type VS A selon la norme DIN EN 179 ou DIN 1125 (fermeture pour les portes à 1 vantail) peut également être utilisée pour le vantail de service d'une porte à 2 vantaux si :
a) la fermeture du vantail semi-fixe est sécurisée contre les erreurs de commande et
b) la largeur de passage du vantail de service soit suffisante comme largeur d'issue de secours.

1.2 Sécurité technique

- ▫ Des travaux d'installation et de maintenance ou des réparations non conformes risquent d'entraîner des risques considérables pour l'utilisateur. Les travaux d'installation et de maintenance ou les réparations doivent uniquement être effectués par GEZE ou par des membres du personnel autorisés.
- ▫ Les dommages causés aux IQ locks de GEZE peuvent constituer un risque pour votre sécurité. Contrôlez donc ces éléments pour vérifier l'absence de dommages visibles. N'utilisez jamais une serrure endommagée.

- La garantie est annulée si la serrure n'est pas réparée par GEZE ou par un partenaire autorisé.
- GEZE ne peut garantir le respect des conditions de sécurité qu'en cas d'utilisation de pièces détachées d'origine de GEZE. Les composants défectueux ne doivent être remplacés que par des pièces de ce type.
- Les serrures antipaniques à verrouillage automatique de GEZE ne doivent pas être ouvertes.

1.3 Travailler en toute sécurité

Les travaux sur les équipements électriques (IQ AUT, IQ lock EL, IQ lock EL DL, IQ lock EM, IQ lock EM DL, IQ lock C, IQ lock C DL) ne doivent être réalisés que par un électricien qualifié.
Le montage des serrures doit être effectué par un employé qualifié pour les équipements respectifs (serrurier, menuisier, etc.).
N'utilisez que les pièces d'origine et accessoires de GEZE ou homologués par GEZE.
Pour le raccordement ultérieur d'autres accessoires, veuillez contacter l'entreprise GEZE.

- Démontez la serrure avant de percer les points de fixation des ferrures.
- N'insérez pas de graisse, de lubrifiant ou d'huile dans la serrure. Evitez de laisser de l'eau s'infiltrer dans le boîtier de serrure ou de laisser du condensat se former.
- Pour lubrifier les parties extérieures (pêne, demi-tour), utilisez uniquement des lubrifiants approuvés par GEZE, voir chapitre 1.4.
- N'appliquez pas de peinture ou de vernis sur la têtière de la serrure ou sur d'autres parties de la serrure.
- Démontez la serrure avant de réaliser des travaux de peinture.
- Ne forcez pas la tige du poussoir à travers le pignon de la serrure.
- Ne forcez pas avec le vantail de la porte sur la tige du poussoir de porte.

1.4 Nettoyage et entretien

Les serrures antipaniques à verrouillage automatique de GEZE doivent uniquement être lubrifiées et graissées avec des lubrifiants approuvés par GEZE.

Lubrifiant	Fabricant	Remarque
Klübersynth LI 44-22	Klüber Lubrication	Humidifiez légèrement le pêne et le demi-tour
Fin Lube TF	Interflon	Vaporisez légèrement le demi-tour et le pêne de l'extérieur

1.5 Accessoires

Les serrures antipaniques à verrouillage automatique de GEZE ne doivent être utilisées qu'avec des accessoires fournis par GEZE.

- ▶ Utilisez uniquement des accessoires d'origine de GEZE.
- Si d'autres pièces sont montées sur le dispositif, la garantie et/ou la responsabilité du fabricant sur son produit sont annulées.

1.6 Montage et installation

Pour le montage et l'installation des serrures antipanique auto-verrouillables GEZE, certaines règles de sécurité doivent impérativement être respectées. Elles doivent être respectées, faute de quoi le dispositif risque d'être endommagé ou l'utilisateur risque d'être mis en danger :

- ▶ Lors du montage de la serrure, veillez à respecter les règlementations relatives à la construction et les indications éventuelles du fabricant de la porte !
- Aucune modification ne doit être apportée à la serrure.
- La serrure et la tôle de fermeture d'origine (1 vantail) ainsi que la serrure et le contre-boîtier d'origine (2 vantaux) forment une seule unité. Le bon fonctionnement n'est garanti que dans cette combinaison.
- En cas de montage erroné ou non conforme, la garantie et la responsabilité du fabricant sont annulées.

1.7 Utilisation de serrures motorisées IQ lock EL / IQ lock EL DL sur des portes coupe-feu et pare-flammes

Les serrures motorisées GEZE, IQ lock EL pour 1 vantail et IQ lock EL DL pour portes coupe-feu et pare-flammes à 2 vantaux doivent être utilisées dans tous les modes de fonctionnement (déverrouillage permanent, verrouillage de jour, nuit).
Pour cela, il est nécessaire de veiller à ce qu'en mode « déverrouillage permanent » et « verrouillage de jour », en cas d'incendie, la commande électrique de la serrure ne puisse plus être activée, que la serrure ne puisse plus être déverrouillées et que le pêne croisé ainsi que le pêne de la serrure soient bien enclenchés dans la tôle de fermeture.

Afin de couper la commande électrique en cas d'incendie, des détecteurs de fumée fiables avec un dispositif de déclenchement doivent être installés conformément aux directives DIBt relatives aux dispositifs d'arrêt.
En cas d'utilisation de serrures motorisées sur des portes coupe-feu et pare-flammes, trois produits en situation différents peuvent se présenter. Pour cela, les indications du chapitre suivant doivent être respectées.

1.7.1 Déclenchement par un système de détection incendie fourni par le client

Raccordement d'un système de détection incendie (BMA) fourni par le client au dispositif de commande de serrure motorisée (MST 210).
Ce raccordement est effectuée grâce à l'entrée prévue à cet effet « Détecteur de fumée ». Pour cela, un contact sans potentiel ou relié à un potentiel à partir du système de détection incendie est nécessaire.
La planification de l'installation du détecteur de fumée doit être fournie par le client. Il est important de souligner qu'en cas d'utilisation de serrures motorisées, des détecteurs de fumée conformément à la directive mentionnée ci-dessus doivent être installés.

La formation de fumée doit être détectée des deux côtés de la porte par le système de détection incendie.

1.7.2 Déclenchement via un dispositif de déclenchement des dispositifs d'arrêt

Selon les directives DIBt pour les dispositifs d'arrêt, ce qui suit s'applique en tenant compte de l'écart représenté pour l'utilisation des modes de fonctionnement « déverrouillage permanent » et « verrouillage de jour » :

Hauteur du plafond au-dessus du bord inférieur du linteau ≤ 1 m
2 détecteurs au plafond sont nécessaires

Ecart par rapport à la directive DIBt :
L'installation d'un seul détecteur au linteau n'est pas autorisée dans cette situation, car si la porte est fermée, un incendie éventuel ne serait détecté que d'un seul côté.

Hauteur du plafond au-dessus du bord inférieur du linteau > 1m
2 détecteurs au plafond et 1 détecteur au linteau sont nécessaires. Cela correspond à 2 détecteurs au plafond et 1 centrale de détection incendie
La centrale de détection incendie (la RSZ 5 ou la RSZ 6 comporte un bloc d'alimentation + 1 détecteur au linteau) est raccordée directement au MST conformément au plan de raccordement.

1.7.3 Serrure motorisée en mode de fonctionnement « Nuit »

La serrure motorisée est utilisée uniquement en mode de fonctionnement « Nuit ». En mode de fonctionnement « Nuit », à chaque fois que la porte se ferme, le pêne sort automatiquement de 20 mm. L'accès limité est par exemple régulé par le système de contrôle d'accès SecuLogic GEZE. Le pêne est alors enclenché et la porte peut être traversée dans le sens inverse par rapport au sens de fuite.
A l'aide de la commande de la serrure motorisée MST 210, il est possible de définir différents temps de validation à partir d'un interrupteur DIP.

Réglage du temps de validation
Temps d'ouverture « x » = 1 s
Possibilités de réglage du temps de validation :

Commutateur	Position de commutation	Temps de validation
1	ON	x + 1 s
2	ON	(x) + 2 s
3	ON	(x) + 5 s
4	ON	(x) + 10 s

Exemple :
Temps de validation défini = 9 s

Afin de veiller à ce que la serrure se verrouille automatiquement et mécaniquement (surtout pour la protection incendie), le temps de maintien en ouverture ne doit pas dépasser 4 secondes. Par conséquent, sur le commutateur DIP, seuls les commutateurs 1 et 2 doivent être actifs.
Pour les portes coupe-feu, il faut s'assurer que la porte ne s'ouvre pas à cause de la pression du joint.

2 Votre contribution à la protection de l'environnement

- Lors de la mise au rebut de l'installation de porte, séparer les différents matériaux et les envoyer au recyclage.
- Lors de la mise au rebut de la serrure antipanique auto-verrouillante, respecter les dispositions légales.
- Les serrures antipaniques à verrouillage automatique GEZE sont certifiées par la déclaration environnementale du produit conformément à la norme ISO 14025 de l'Institut Bauen und Umwelt e.V. Cette autorisation décrit les performances environnementales spécifiques des IQ locks et atteste que la gamme de serrures GEZE soutient les constructions respectueuses de l'environnement et de la santé.

3 Fonctions et propriétés

3.1 Présentation des fonctions

Fonction / Propriété	IQ lock AUT *	IQ lock EL/ EL DL	IQ lock EM/ EM DL	IQ lock C/ C DL	IQ lock M/ M DL
Fonction anti-panique	☑	☑	☑	☑	☑
Auto-verrouillage mécanique	☑	☑	☑	☑	☑
Soupape de sécurité électrique	☑	☑	–	–	–
Autorisation pour les portes d'issue de secours	☑	☑	☑	☑	☑
Autorisation pour les portes coupe-feu	☑	☑	☑	☑	☑
Catégorie de résistance (RC) 3	–	IQ lock EL	IQ lock EM	IQ lock C	IQ lock M
Verrouillage de jour avec fonction de gâche électrique	☑ **	☑ **	–	–	–
Déverrouillage motorisé	☑	☑	–	–	–
Déverrouillage permanent	☑	☑	–	–	–
Poussoir extérieur embrayable électriquement	–	–	☑	–	–
Verrouillage automatique en cas de panne de courant	☑ ***	☑	–	–	–
Retour automatique de la validation en cas de non-ouverture de la porte	☑	☑	–	–	–
Entrée pour le système de détection incendie (verrouiller)	☑	☑	–	–	–
Déverrouillage à l'aide d'une clé	☑ ****	☑	☑	☑	☑
Tension de service	24 V	12–24 V	12 V, 24 V, 48 V	–	–
Contact de position de l'état de la serrure	☑	☑	☑	☑	–
Surveillance anti-vandalisme ou contact du cylindre au choix	☑	☑	☑	☑	–
Utilisable à droite ou à gauche	☑	☑	–	☑	☑
Cote d'encastrement identique pour tous les IQ locks	☑ *****	☑	☑	☑	☑
Dimension du cylindre 35, 40, 45, 55, 60, 65, 70, 80, 100	☑	☑	☑	☑	☑
Entraxe de la serrure 72, 74, 78, 92, 94	☑	☑	☑	☑	☑
Fouillot de 9 mm					
▫ continu	☑	☑	–	☑	☑
▫ diffusé	–	–	☑	–	–
Autorisation selon EN 1125	☑	☑	☑	☑	☑
Autorisation selon EN 179	☑	☑	☑	☑	☑
Autorisation selon EN 14846	–	–	☑	–	–
Autorisation selon EN 12209	–	IQ Lock EL	IQ lock EM	IQ lock C	IQ lock M
Autorisation selon EN 1634	☑	☑	☑	☑	☑
Autorisation VdS	–	IQ Lock EL	IQ lock EM	IQ lock C	IQ lock M

☑ disponible
– impossible
* Entraînement à tiges IQ AUT et IQ lock EL DL = IQ lock AUT
** Vantail principal pour IQ lock DL
*** en association avec un accumulateur d'énergie / un pack d'énergie
**** Déverrouillage par le vantail de service
***** IQ AUT 42 x 400 x 15,5 mm

3.2 Définition des termes, fonctions et propriétés

Fonction antipanique
En activant le poussoir de porte/la barre antipanique dans le sens de fuite, le déverrouillage de la serrure est garanti à tout moment.

Ferrures
Selon DIN EN 179 ou 1125, les ferrures doivent être testées avec la serrure. Vous trouverez les ferrures testées dans les certificats d'évaluation des performances sur www.geze.com/geze/downloads.

Reverrouillage mécanique
Lorsque le loquet de secours est activé, le dispositif d'arrêt des deux pênes croisés est activé.
Le dispositif d'arrêt des deux pênes croisés est actif une fois qu'il est inséré et positionné dans la tôle de fermeture.
La sortie du pêne se produit uniquement après le positionnement correct du pêne croisé dans la tôle de fermeture.

Soupape de sécurité électrique
Pendant l'écoulement du temps de validation, toute tentative de manipulation du loquet de secours est ignorée par la commande et le pêne reste en place.
Une fois le temps de validation défini écoulé, le pêne sort lorsque le loquet de secours est activé. En interrogeant la position de la porte, la commande détecte la tentative de manipulation et réinsère le pêne à l'aide du motoréducteur.

Verrouillage de jour avec fonction de gâche électrique
En mode jour, le pêne reste en place même si la porte est fermée et que les deux pênes croisés sont bloqués.
La porte ne peut pas être traversée depuis l'extérieur, de l'intérieur, il est possible de sortir en utilisant la fonction antipanique à tout moment.
En association avec un système de contrôle d'accès par ex., il est possible d'atteindre des temps d'ouverture aussi courts que possible, largement inférieures à une seconde, ce qui auparavant n'était possible qu'avec une gâche électrique.
Exceptions : En cas d'incendie, la porte est complètement verrouillée. Pour cela, la commande de la serrure motorisée est contrôlée directement par le système de détection des incendies (voir chapitre 1.7).

Déverrouillage permanent
En plus du reverrouillage automatique (mode de fonctionnement Nuit) et du mode jour sécurisé (mode Verrouillage de jour), un troisième mode de fonctionnement est possible, le déverrouillage permanent (voir aussi Réglage du Déverrouillage permanent, chapitre 5.1).
Pour ce faire le pêne est mis en place et les pênes croisés sont labiles. La porte peut être facilement ouverte ou fermée à la main.
Exceptions : En cas d'incendie, la porte est complètement verrouillée une fois le vantail fermé.
Pour cela, la commande de la serrure motorisée est contrôlée directement par le système de détection des incendies.

Poussoir extérieur embrayable électriquement
SI la tension d'alimentation est raccordée à la serrure, le poussoir extérieur est couplé et le reste tant que le courant est actif (principe du courant de travail).
Dès qu'il n'y a plus de tension, le poussoir de porte extérieur tourne à vide et la porte ne peut plus être ouverte de l'extérieur à l'aide du poussoir de porte. La fonction antipanique est maintenue.

A l'aide du dispositif de commutation intégré dans toutes nos serrures, la serrure peut être ouverte avec la clé correspondante (par ex. par les pompiers).

Verrouillage automatique en cas de panne de courant
En cas de panne de courant, le motoréducteur est contrôlé par le condensateur intégré dans le dispositif de commande, de façon à pouvoir placer le coulisseau d'arrêt dans la serrure en position nuit. Le pêne est ainsi fermé automatiquement lorsque la porte est fermée.
Si la porte reste encore ouverte à ce moment-là, la sortie du pêne est contrôlée par le loquet de secours lors de la fermeture de la porte.

Entrée pour le système de détection incendie
A partir de l'entrée pour le système de détection incendie sur la commande de la serrure motorisée, il est possible d'activer le verrouillage automatique de la serrure motorisée en cas d'incendie.
Cela se produit indépendamment des autres modes de fonctionnement sélectionnés comme Nuit, Verrouillage de jour ou Déverrouillage permanent.

Contact de position de l'état de la serrure
Le nombre et le type de notifications ainsi que la charge maximum des contacts de commutation sont indiqués dans les chapitres 5.1 et 5.3.

Surveillance anti-vandalisme
Le câble de raccordement est contrôlé pour vérifier l'absence de rupture du conducteur. En outre, le couvercle de la commande de la serrure motorisée peut être associé à ce contrôle à l'aide d'un contact de levage du couvercle.

4 Données techniques

4.1 IQ lock

Réf.	Voir tarif
Serrure IQ lock	▫ Fonction antipanique ▫ Auto-verrouillage mécanique ▫ Pêne croisé divisé
Serrure IQ lock EL	▫ Déverrouillage motorisé < 1 seconde ▫ Trois modes de fonctionnement (Nuit / Verrouillage de jour / Déverrouillage permanent) ▫ Soupape de sécurité électrique ▫ Contact de position de l'état de la serrure ▫ Surveillance anti-vandalisme ou contact du cylindre au choix
Fonctions supplémentaires du IQ lock EM	▫ Poussoir extérieur embrayable électriquement ▫ Contact de position de l'état de la serrure ▫ Surveillance anti-vandalisme ou contact du cylindre au choix
Fonctions supplémentaires du IQ lock C	▫ Contact de position de l'état de la serrure ▫ Surveillance anti-vandalisme ou contact du cylindre au choix
Dimensions (sans battée plate)	▫ Portes pleines : 15,2 mm × 165 mm × (dimension du cylindre +15,5 mm) (l × h × p) ▫ Dormants tubulaires : 15,2 mm × 177 mm × (dimension du cylindre +15,5 mm) (l × h × p)
Tension de service	IQ lock EL 12-24 V DC IQ lock EM 12 V DC, 24 V DC, 48 V DC
Consommation de courant IQ lock EL	160 mA pour 12 V DC max. 1 A à court terme pour 12 V DC 80 mA pour 24 V DC max. 500 mA à court terme pour 24 V DC (avec MST 210)
Consommation de courant IQ lock EM	350 mA à 12 V DC 210 mA à 24 V DC 105 mA à 48 V DC
Charge de contact max. du relais	30 V DC / 500 mA
Résistance à la pression contre les infractions	10 000 N
Données techniques	▫ Portes qui se ferment sans problèmes avec un ferme-porte ▫ Utiliser toujours des tôles de fermeture d'origine GEZE ▫ Jeu de fonctionnement entre la battée plate et la tôle de fermeture 3-7 mm ▫ Pas de joint de porte avec pression ▫ La sortie du pêne doit être insérée à l'horizontale
Température / environnement	▫ Température de service : –10 … +50 °C, max. 75 % d'hum. rel., pas de condensation ▫ Température de stockage : –20 … +50 °C, max. 75 % d'hum. rel., pas de condensation ▫ Arrosage non autorisé ▫ Non adapté aux atmosphères contenant beaucoup de poussière (par ex. les moulins) ▫ Non adapté pour les atmosphères agressives ou corrosives (par ex. les piscines chlorées) ▫ Non adapté aux vibrations (par ex. dans des véhicules) ▫ Non utilisable dans des environnements explosibles
Autorisations	▫ EN 179 Dispositifs de sortie de secours ▫ EN 1125 Fermetures anti-panique ▫ EN 12209 Serrures mécaniques ▫ EN 14846 Serrures électromécaniques ▫ EN 1634 Contrôle de résistance aux incendies et de protection coupe-feu ▫ VdS ▫ CE

4.2 Tringle motorisée IQ AUT

Réf.	153755
Fonction	Déverrouillage motorisé du vantail semi-fixe (< 1,8 secondes)
Dimensions (sans battée plate)	42 × 400 × 15,5 mm (l × h × p)
Tension de service	24 V DC (±15 %)
Consommation de courant	max. 1,5 A à 24 V DC
Résistance à la pression contre les infractions	10 000 N
Température / environnement	▫ Température de service : –20 … +60 °C, max. 75 % d'hum. rel., pas de condensation ▫ Arrosage non autorisé ▫ Non adapté aux environnements très poussièreux (par ex. les moulins) ▫ Non adapté pour les atmosphères agressives ou corrosives (par ex. les piscines chlorées) ▫ Non adapté aux vibrations (par ex. dans des véhicules) ▫ Non utilisable dans des environnements explosibles
Autorisations	▫ EN 179 Dispositifs de sortie de secours ▫ EN 1125 Fermetures anti-panique ▫ EN 1634 Contrôle de résistance aux incendies et de protection coupe-feu ▫ CE

4.3 Bloc d'alimentation NET 19.2-24

Réf.	089862
Fonction	Bloc d'alimentation pour IQ lock EL / IQ lock EL DL
Tension d'entrée	230 V AC (+10 / –15 %)
Courant d'entrée	250 mA
Tension de sortie	24 V DC (±5 %)
Courant de sortie	800 mA
Puissance de sortie	19,2 W
Dimensions	92 × 32 × 32 mm (l × H × P)
Type de montage	Montage encastré
Raccordement	Douilles type 10CC
Classe IP	IP54 - selon la fiche technique IP20
Classe de protection	II
Conditions environnantes	▫ Température ambiante –10 °C … +50 °C ; ▫ Température de stockage –40 °C … +70 °C
Directives/Normes	EN 60950-1 ; EN 55022, EN 55024

4.4 Bloc d'alimentation NT 6.3-24

Réf.	109637
Fonction	Bloc d'alimentation pour IQ lock EM/ IQ lock EM DL
Tension d'entrée	230 V AC (±15 %)
Courant d'entrée	150 mA (à court terme 300 mA)
Tension de sortie	24 V DC (–8 %, +5 %)
Courant de sortie	260 mA
Puissance de sortie	6,3 W
Dimensions	88 × 88 × 53 mm (l × h × p) (dimensions du boîtier apparent)
Type de montage	Montage encastré (contenu de la livraison : pré-assemblé dans un boîtier apparent ID 103662)
Raccordement	Bornes à vis 1,0 ... 2,5 mm²
Classe IP	IP20
Classe de protection	II
Conditions environnantes	▫ Température de service : 0 .... +60 °C ▫ Température de stockage : -20 ... +60 °C ▫ Humidité relative de l'air max. 93 % (pour 40 °C)
Directives/Normes	DIN EN 50 081-1, DIN EN 55011, EN 50082-2 DIN EN 61 000-4-2, -3, -4, -5, -6, -11

4.5 Bloc d'alimentation NT HDR-30-24

Réf.	151425
Fonction	Bloc d'alimentation pour IQ AUT
Tension d'entrée	230 V AC (±15 %)
Courant d'entrée	480 mA
Tension de sortie	24 V DC (±10 %)
Courant de sortie	1,5 A
Puissance de sortie	36 W
Dimensions	78 × 93 × 56 mm (l x h x p)
Type de montage	Profilé-chapeau (DIN-TS35/7,5 ou 15 possible)
Raccordement	Bornes à vis
Classe IP	IP54
Classe de protection	II
Conditions environnantes	Température de service : –20 .... +60 °C
	Humidité rel. de l'air 20 ... 90 %
Directives/Normes	UL60950-1 : EN 55011, EN 55032

4.6 Bloc d'alimentation NT HDR-60-24

Réf.	151424
Fonction	Bloc d'alimentation pour plusieurs composants
Tension d'entrée	230 V AC (± 15 %)
Courant d'entrée	0,8 A
Tension de sortie	24 V DC (±10 %)
Courant de sortie	2,5 A
Puissance de sortie	60 W
Dimensions	78 × 93 × 56 mm (l x h x p)
Type de montage	Profilé-chapeau
Raccordement	Bornes à vis 2,5 mm²
Classe IP	IP54
Classe de protection	II
Conditions environnantes	Température de service : –10 .... +50 °C
Directives/Normes	UL60950-1 ; UL508

4.7 Commande de serrure motorisée MST 210

▶ Respecter les instructions de montage mécanique de la serrure motorisée IQ lock.

Réf.	103671
Fonction	Système de commandes pour serrure motorisée IQ lock EL / IQ lock EL DL
Dimensions	140 × 140 × 79 mm (l x h x p)
Poids	0,3 kg
Tension de service	12–24 V DC (–10 %, +15 %)
Consommation de courant	▫ 160 mA pour 12 V DC ▫ max. 1 A à court terme pour 12 V DC ▫ 80 mA pour 24 V DC ▫ max. 500 mA à court terme pour 24 V DC (avec IQ lock)
Bornes	Bornes de prises/bornes à vis, section transversale max 1 mm²
Charge de contact max. du relais (X2)	30 V DC / 1 A
Charge de contact de commutation du verrou max. (X3)	30 V DC / 500 mA
Longueur max. du câble de raccordement à la serrure	10 m
Classe IP selon DIN 40050	IP54
Conditions environnantes selon DIN 40040	▫ Température de service : JWF –10 … +50 °C, max. 75 % d'hum. rel., pas de condensation ▫ Température de stockage : HPE (–25…+85 °C, max. 95 % d'hum. rel., pas de condensation

5 Raccordement électrique

▶ Utilisez des embouts de câbles.

- Les travaux sur les équipements électriques (IQ AUT, IQ lock EL, IQ lock EL DL, IQ lock EM, IQ lock EM DL, IQ lock C, IQ lock C DL) ne doivent être réalisés que par un électricien qualifié.
- Le raccordement électrique doit être effectué conformément aux dispositions obligatoires de la VDE et des EVU locales.

Le raccordement électrique pour la serrure motorisée (IQ Lock EL DL) et la serrure à pêne à pression (IQ lock EM, IQ Lock EM DL) doit être réalisé conformément aux plans de raccordement joints.
Pour cela, les données techniques fournies (voir chapitre 4) doivent être respectées :

- La tension nominale du motoréducteur / des aimants dans la serrure avec la tension de sortie du bloc d'alimentation ou de l'appareil d'alimentation.
- La puissance nominale du motoréducteur / des aimants dans la serrure avec la puissance de sortie du bloc d'alimentation ou de l'appareil d'alimentation.
- La puissance de commutation maximum des contacts de commutation avec la puissance respective à alimenter.

5.1 Commande de serrure motorisée MST 210 en combinaison avec le IQ lock EL / IQ lock EL DL

5.1.1 Raccordements

X10 Contrôle du couvercle (OUT)
23 NC
22 COM

X8 Contact du cylindre / Sabotage (OUT)
25 NO / NC
24 COM

X5 Contact de porte (IN)
6 NO / NC
2 24V ext.

X4 Détecteur de fumée (IN)
9 NC
8 COM
▶ Si aucun détecteur de fumée n'est utilisé, placer des ponts.

Pour d'autres possibilités d'utilisation (24V), voir les pages suivantes.

X3 Pêne à contact de commutation (OUT)
21 COM
20 NO

X6 Mode de fonctionnement (IN)
4 Jour/nuit
2 24V ext.
5 Validation
2 24V ext.

Cavalier
JP1 Fonction détecteur de fumée
JP2 12 V / 24 V

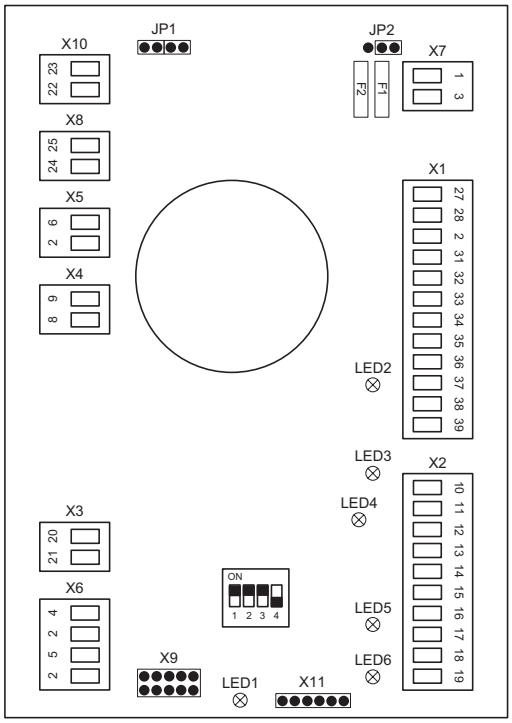

Diodes lumineuses

LED1	Tension d'alimentation	LED4	Panne/Alarme
LED2	our/Nuit (Jour = on)	LED5	Poussoir de porte
LED3	Validation	LED6	état de la porte

X7 Alimentation
1 GND in
3 12V / 24V DC in

X1 Serrure
27 câble noir
28 câble rouge
2 câble bleu
31 câble rose
32 câble gris
33 câble jaune
34 câble vert
35 câble brun
36 câble blanc
37 câble violet
38 câble rouge/bleu
39 câble gris/rose

X2 Sorties
10 Relais Jour/Nuit COM
11 Relais Jour/Nuit NO
12 Relais Validation COM
13 Relais Validation NO
14 Relais Panne/Alarme COM
15 Relais Panne/Alarme NC
16 Relais Poussoir de porte COM
17 Relais Poussoir de porte NO
18 Relais état de la porte COM
19 Relais état de la porte NO

X9 RS485 Interface
X11 Interface de programmation

Affichage des diodes lumineuses

Fonction	Cause	Conséquence	Action
LED1 éteinte	Alimentation interrompue	Commande ne fonctionne pas	Vérifier la source d'alimentation
LED1 allumée		Commande et serrure Fonctionnement normal	
LED1 clignote de façon continue		Panne	Contrôler les raccordements électriques
LED2 allumée	Mode Jour actif	Pêne non sorti et demi-tours bloqués	
LED 2 éteinte	Mode Nuit actif	Pêne sorti, porte verrouillée	
LED3 allumée	Déverrouillage actif	La porte peut être ouverte	
LED3 éteinte	Mode Nuit actif	Verrou de la porte sorti (verrouillé)	
LED4 allumée		Fonction sans défaut de la serrure	
LED4 éteinte		Panne/alarme	
LED5 allumée		Le poussoir de porte est activé	
LED6 allumée		Porte fermée (loquet auxiliaire et contact de porte fermés)	

Réglage du temps de validation
Temps d'ouverture « x » = 1 s
Possibilités de réglage du temps de validation :

Commutateur	Position de commutation	Temps de validation
1	ON	x + 1 s
2	ON	(x) + 2 s
3	ON	(x) + 5 s
4	ON	(x) + 10 s

Exemple :
temps de validation défini = 9 s

Pour une commande à impulsion des bornes d'entrée de libération X6.2 et X6.5, on peut ainsi régler des temps de libération de 1–19 s. Si on a besoin d'un temps de libération plus long ou d'une libération permanente, ceci est réalisable via un temps de commande de longueur correspondante ou un contact permanent. Le réglage du temps de libération permet également de régler la durée de contact du relais de libération (X2.12 et X2.13).

Entrées

Borne	Signal	Fonction
X7.1	GND in	GND Alimentation
X7.3	12 V / 24 V in	12 V / 24 V DC Alimentation
X5.2	24 V externe	Contact connecté : Porte fermée
X5.6	Contact de porte externe	
X4.8	Détecteur de fumée	Raccordement du détecteur de fumée avec contact sans potentiel ou comme tension d'alimentation 24 V (voir Page 17)
X4.9	Détecteur de fumée	
X6.2	24 V externe	Contact connecté : Validation du mode de fonctionnement
X6.5	Validation	Contact ouvert : Mode de fonctionnement comme sélectionné ci-dessous
X6.2	24 V externe	Contact connecté : Mode de fonctionnement « Verrouillage de jour »
X6.4	Nuit/jour	Contact ouvert : Mode de fonctionnement « Nuit »

Sorties

Borne	Signal	Contact	Fonction
X2.10	Relais Nuit/jour	NO	Contact fermé : Mode de fonctionnement Jour Contact ouvert : Mode de fonctionnement, nuit
X2.11	Relais Nuit/jour	COM	
X2.12	Relais Validation/Commande Automatisme de portes	NO	Contact fermé : Mode de fonctionnement Validation / Porte déverrouillée praticable Contact ouvert : Pas de validation
X2.13	Relais Validation/Commande Automatisme de portes	COM	
X2.14	Relais Dysfonctionnement / Panne de courant	NF	Contact ouvert : pas de panne / pas d'alarme, État de fonctionnement normal Contact fermé : Panne de courant, défaut système, alarme
X2.15	Relais Dysfonctionnement / Panne de courant	COM	
X2.16	Poussoir de porte	NO	Contact fermé : poussoir de porte actionné Contact ouvert : poussoir de porte non actionné
X2.17	Poussoir de porte	COM	
X2.18	Contact de porte	NO	Contact fermé : Contact de porte et loquet de secours activés Contact ouvert : Contact de porte ou loquet de secours non activés
X2.19	Contact de porte	COM	
X3.20	Contact de pêne	NO	Contact fermé, lorsque le pêne est placé à 95 %. Le contact n'est pas analysé par la commande.
X3.21	Contact de pêne	COM	
X8.25	surveillance de câble NC Contact du cylindre NO /	NO	Le contact du cylindre établit un contact en tournant le cylindre de fermeture intégré ou par un contrôle de câble en option
X8.24	Surveillance de câble/ Contact du cylindre	COM	
X10.23	Contrôle du couvercle / du MST 210	NF	Contrôle du couvercle du boîtier, ferme un contact, si le couvercle du boîtier du MST 210 est ouvert.
X10.22	Contrôle du couvercle / du MST 210	COM	

Réglage Mode Jour
Si le contact est fermé entre les bornes X6.2 et X6.4 (contact permanent), la serrure passe en mode Jour.
Si le contact est ouvert, la serrure passe en fonctionnement de nuit. Cela signifique que la serrure se verrouille automatiquement après chaque fermeture de porte.

Réglage du Déverrouillage permanent
Si le contact est fermé entre les bornes X6.5 et X6.2 (contact permanent), la serrure motorisée passe en mode Déverrouillage permanent. Si le contact est ouvert, la serrure, après réglagle préalable, passe en mode Jour ou en mode de fonctionnement de nuit (contact entre les bornes X6.2 et X6.4 fermé ou ouvert).

5.1.2 Pose des bornes pour le câble de raccordement de la serrure IQ lock EL au MST 210, bornier X1

Bornes MST 210	Couleur du câble	Prise IQ lock EL	Désignation / Fonction
X1.27	Câble noir	PIN 1	Motoréducteur -
X1.28	Câble rouge	PIN 2	Motoréducteur +
X1.2	Câble bleu	PIN 3	+24 V
X1.31	Câble rose	PIN 4	Base (fonctionnement de Nuit)
X1.32	Câble gris	PIN 5	Fonctionnement Jour
X1.33	Câble jaune	PIN 6	Validation
X1.34	Câble vert	PIN 7	Poussoir de porte
X1.35	Câble brun	PIN 8	Loquet de secours NO
X1.36	Câble blanc	PIN 9	Verrouillé
X1.37	Câble violet	PIN 10	Verrouillé
X1.38	Câble rouge/bleu	PIN 11	Contrôle du câble sans contact du cylindre sélectionnable sur le commutateur
X1.39	Câble gris/rose	PIN 12	Sabotage sans contact du cylindre sélectionnable sur le commutateur

Prise IQ lock EL

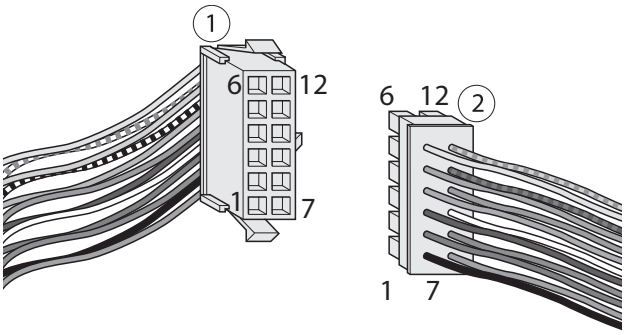

PIN	Prise IQ lock EL / IQ lock EL DL (1)	Raccordement électrique (2)
1	noir	noir
2	rouge	rouge
3	bleu	bleu
4	orange	rose
5	gris	gris
6	jaune	jaune
7	vert	vert
8	marron	marron
9	blanc	blanc
10	violet	violet
11	blanc/noir	rouge/bleu
12	blanc/brun	gris/rose

5.1.3 Filtre passe-bas (TPF)

Nouveau à partir de mi-2014.

Le filtre passe-bas (TPF) garantit une meilleure commande de la serrure motorisée IQ lock EL/IQ lock EL DL. Pour cela, le câble de commande du motoréducteur (conducteurs rouge et noir) ne doit pas être raccordé directement à la commande de la serrure motorisée MST 210, mais à la borne X12 de la platine supplémentaire du TPF. Le TPF est optimisé pour la nouvelle unité d'entraînement du motoréducteur dans la serrure ainsi que pour le nouveau logiciel (voir chapitre 5.1.4 et chapitre 5.1.6). Le TPF peut également être raccordé aux serrures de l'ancien modèle en respectant les conditions mentionnées dans le chapitre 5.1.7.

Brancher la platine TPF sur le MST 210

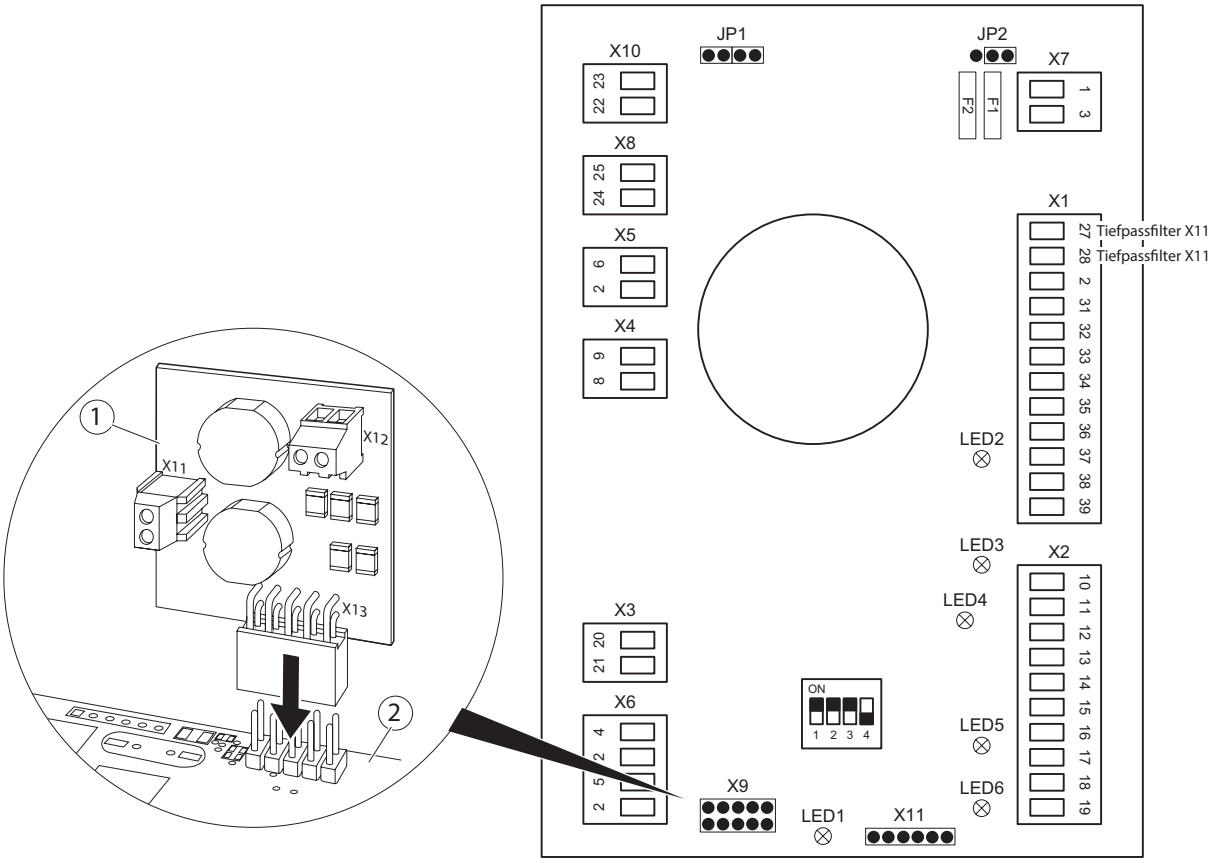

▶ Brancher la platine TPF (1) sur la prise X9 de la commande de la serrure motorisée MST 210 (2).

Câbler le TPF avec le MST 210

- Câbler la borne X11 (TPF) avec la borne X1 (MST 210).

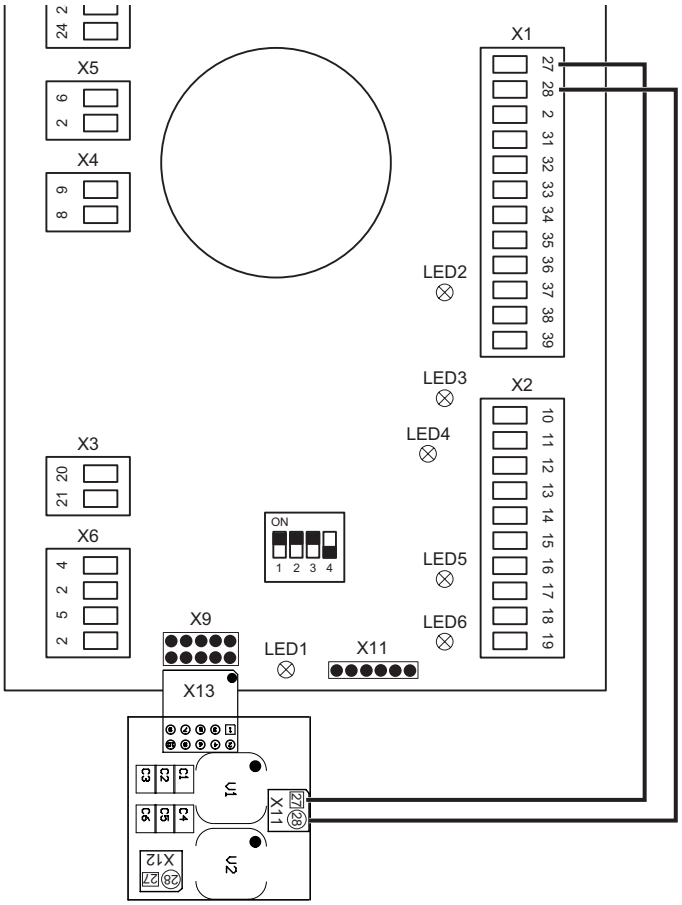

Câbler le TPF avec la serrure motorisée IQ lock EL / IQ lock EL DL

- Connecter le câble rouge et noir de la serrure motorisée IQ lock EL / IQ lock EL DL avec la borne X12.
- Raccorder tous les autres câbles de la serrure motorisée IQ lock EL / IQ lock EL DL à la borne X1 de la commande de la serrure motorisée MST 210.

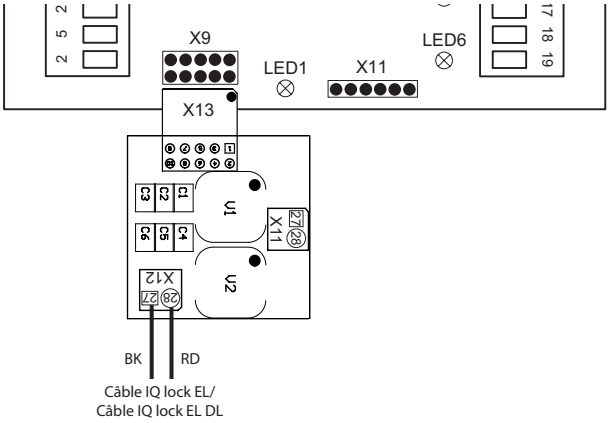

5.1.4 Commande de la serrure motorisée MST 210 avec le nouveau logiciel à partir de la version 3.0

Pour améliorer davantage les performances de la serrure motorisée GEZE IQ lock EL / IQ lock EL DL, GEZE fournira à partir de mi-2014 la commande de la serrure motorisée MST 210 avec le nouveau logiciel.

- Pour une utilisation optimale de cette innovation, les possibilités de combinaison correspondantes entre les anciens et les nouveaux produits doivent être respectées comme décrit dans le chapitre 5.1.7.

5.1.5 Monter la platine MST210 sous le kit de montage du capot

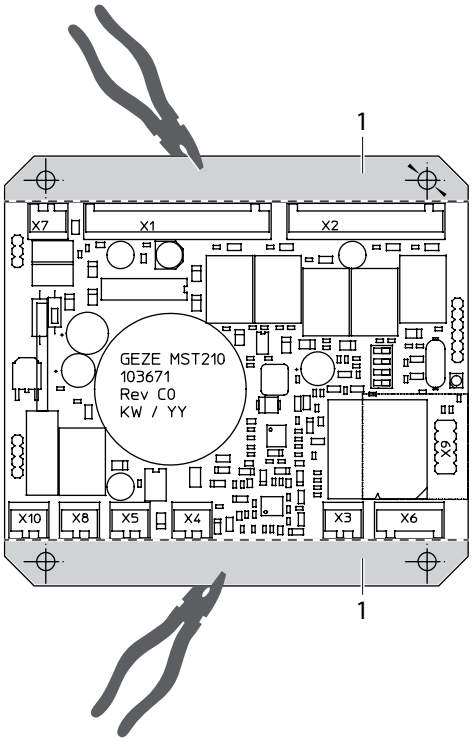

Pour le montage de la platine sous un kit de montage de capot, les éléments hachurés de la platine doivent être découpés.

- ▶ Découper les éléments hachurés de la platine (1) avec une pince plate au niveau des points de séparation.
- ▶ Monter la platine sur l'équerre de montage sous le kit de montage de capot.

5.1.6 IQ lock EL / IQ lock EL DL avec nouveau motoréducteur HW 11504x, C0

Pour améliorer davantage les performances de la serrure motorisée GEZE IQ lock EL / IQ lock EL DL, GEZE fournira à partir de mi-2014 la commande de la serrure motorisée avec le nouveau motoréducteur.

- ▶ Pour une utilisation optimale de cette innovation, les possibilités de combinaison correspondantes entre les anciens et les nouveaux produits doivent être respectées comme décrit dans le chapitre 5.1.7.

5.1.7 Possibilités de combinaison entre les nouveaux et les anciens composants

Différentes possibilités de combinaison peuvent survenir à partir des modifications décrites dans les chapitres 5.1.3 à 5.1.6.
Afin que vous puissiez trouver la solution optimale pour votre application, une présentation des possibilités de combinaison et de leurs effets sur le fonctionnement est fournie dans le tableau ci-après.

Motoréducteur dans la serrure	Logiciel	Filtre passe bas (TFP)	Remarque
nouveau	nouveau	avec	optimal
nouveau	ancien	avec	autorisé uniquement sans la fonction « Verrouillage de jour »
ancien	ancien	Sans	Etat actuel

Les combinaisons suivantes ne sont pas autorisées :

Motoréducteur dans la serrure	Logiciel	Filtre passe bas (TFP)	Remarque
nouveau	ancien	Sans	non autorisé
ancien	ancien	avec	non autorisé
ancien	nouveau	avec	non autorisé
nouveau	nouveau	Sans	non autorisé

5.1.8 Détecteur de fumée

Sur la borne X4, numéro de signal 8 et 9, il est possible de raccorder un détecteur de fumée. Le détecteur de fumée coupe la commande de sa tension d'alimentations et permet ainsi de faire en sorte que la serrure retourne dans sa position d'origine sécurisée (Nuit) grâce à l'accumulateur d'énergie intégré, et ce peu importe son mode de fonctionnement actuel.

Possibilités de raccordement

Si l'installation est utilisée sans détecteur de fumée, un pont doit être établi entre les bornes 8 et 9.

Position de cavalier JP1	Raccordement du détecteur de fumée	Description
●●●●	X4 8 9 + 24V GND	Raccordement via une tension d'alimentation externe 24 V (polarisation sûre)
●●●●	X4 9 8	Raccordement via un contact normalement fermé sans potentiel

Tension de service

Position de cavalier JP2	Description
●●●	12 V Tension de service
●●●	Tension de service 24 V

Fusibles

Désignation	Valeur	Description
F1	1 A, SMF 125 V, flink	Sécurité d'entrée 24 V interne
F2	1 A, SMF 125 V, flink	Fusible de l'alimentation externe du détecteur de fumée

5.1.9 Surveillance anti-vandalisme ou contact du cylindre

A l'aide d'un interrupteur (voir chapitre 6.4.1 et 6.4.2) sur la serrure motorisée, il est possible de choisir entre les modes de fonctionnement sabotage et contact du cylindre. (Le commutateur est réglé sur contact du cylindre à la livraison). Env. 5 mm au-dessus du fouillot à droite du bord du boîtier de serrure se trouve un évidement rectangulaire dans la boîte de serrure. On peut commuter ici le mode de fonctionnement avec un tournevis (taille 1) (S = sabotage, C = contact du cylindre).

Contact du cylindre
En mode de fonctionnement Contact du cylindre, une activation du cylindre de fermeture est transmise aux bornes X8.25 et X8.24. Le couvercle est également surveillé par les bornes X10.23 et X10.22.

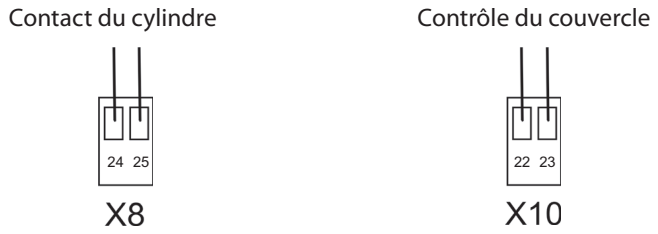

Contrôle du câble et du couvercle MST 210
Afin d'utiliser la surveillance anti-vandalisme (contrôle du câble et du couvercle), la borne X10.22 doit être raccordé à la borne X8.25. La notification de surveillance anti-vandalisme est alors reprise par les bornes X10.23 et X8.24. En cas d'erreur (couvercle ouvert ou défaut du conducteur), le circuit est interrompu.

Contrôle du couvercle/du câble

5.2 Tringle motorisée IQ AUT

5.2.1 Raccordements

X1 - Raccordement pour appareil de secteur, entrée et sortie

Raccordement	Couleur du conducteur	Signal	Fonction
X1.1	bleu - BU	Alimentation électrique	GND in
X1.3	rouge – RD		24 V (DC in)
X1.2	–	–	24 V DC
X1.5	brun – BN	Entrée	Validation
X1.20	blanc – WH	Sortie 1	Sortie 1 (verrouillé)
X1.21	gris – GY		COM
X1.22	rose – PK	Sortie 2	Déverrouillé
X1.21	gris – GY		COM

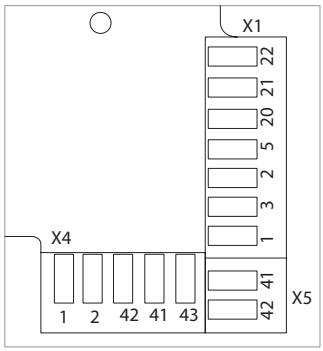

Entrée
Sur le Pin X1.2 et X1.5, un contact sans potentiel (ferme-porte) doit être raccordé. Lorsque le contact est activé, le IQ-AUT passe en position déverrouillée où il reste pendant le temps de maintien en ouverture. Le temps s'écoule lorsque le contact est relâché.

Sortie
Le IQ AUT offre deux sorties avec un potentiel, raccordé au Pin X1.21. La sortie « Déverrouillé » est fermée lorsque la tige d'entraînement se trouve en position déverrouillée. La sortie 1 peut être réglée (voir le menu de maintenance).

X4 - Raccordement pour ST220

Raccordement	Signal	Fonction
X4.1	Raccordement pour ST220	GND
X4.2		24 V DC
X4.42		RS485-A
X4.41		RS485-B
X4.43		–

X5 - Raccordement pour la BUS GEZE (par ex. : IO 320)

Raccordement	Couleur du conducteur	Signal	Fonction
X5.42	jaune - YE	GEZE-BUS	RS485-A
X5.41	vert – GN		RS485-B

Interrupteur DIP (arrière de la platine)

- Avec l'interrupteur DIP (1), il est possible d'activer et de désactiver la résistance de terminaison pour RS485.
- S'il y a plus de deux éléments Bus, la résistance doit être activée dans le premier et le dernier appareil.

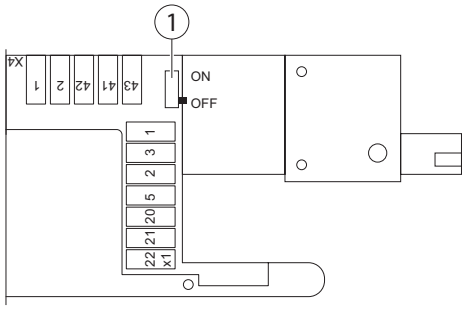

5.2.2 Menu de maintenance

Niveau 0	Niveau 1	Niveau 2	Plage de valeurs	Réglage usine	Remarque
Configuration	Vitesse de passage		45% à 85%	60%	
	Temps de maintien en ouverture		2 à 60 sec.	10 sec.	
	Langue		▫ Allemand ▫ Français ▫ Anglais	Allemand	
	Sortie 1		▫ Verrouillé ▫ SW + 6 sec. ▫ Alarme	verrouillé	Voir ci-dessous
	Protection incendie		oui/non	non	Voir ci-dessous
Informations systèmes	Maintenance		Oui/Non		Oui : Si la maintenance est nécessaire
	Systeminit.		Oui/Non		Oui : Si le système est initialisé
	Motoréducteur remplacé		Oui/Non		Oui : Si le motoréducteur a été remplacé
	Cycle		[Nombre de cycles]		Le nombre de cycles actuel
Information sur le produit	HW Ver.		Vx.x		
	SW Ver.		Vx.x		
	Ser. N°		xxxxxx		
Diagnostic	Etat du motoré-ducteur	Courant (A)			La valeur est actualisée tant que le bouton-pous-soir Enter sur le ST220 est maintenu enfoncé.
		Température			
		Durée (sec)			
		Etat act.			
	Etat du capteur	[voir ci-dessous]			
	Mémoire d'alarme	[Cycle] [Désignation de l'alarme]			Voir description de l'erreur
Ordre	Démarrer le moto-réducteur				
	Valider l'alarme				
	Réglage usine				

Configuration/Sortie 1

La sortie 2 est définie sur le retour « Déverrouillée ». La sortie 1 peut être configurée.

- « Verrouillé » : La sortie est fermée, si la tige d'entraînement de l'IQ AUT est en position verrouillée.
- « SW + 6 sec. » : La sortie est fermée, si la touche de saisie est activée. Au bout de 6 secondes, la sortie est réinitialisée.
- « Alarme » : La sortie est fermée dès qu'une alarme est présente.

Configuration/Protection incendie

Si cette option est active, le IQ AUT peut uniquement être contrôlé à partir de l'interface BUS, afin de pouvoir déterminer une erreur de transmission (par ex. une coupure de câble, un court-circuit, etc.). Pour ce faire, il est nécessaire de disposer d'un IO 420 capable d'envoyer les ordres adaptés au IQ AUT et de le contrôler.

Diagnostic/Etat du capteur

La tringle motorisée IQ AUT est équipé de 5 capteurs internes.
Ce menu affiche les capteurs actifs.
Actualiser le tableau :

▶ Maintenir le bouton-poussoir « Enter » enfoncé.

Ce menu est utile pour les techniciens de service.

	Tige	RAD
Verrouiller :	*	
Déverrouiller 1 :		
Déverrouiller 2 :	–	*

5.3 Serrure à pêne à pression IQ lock EM

Câble de raccordement

Si la polarité est mauvaise, le poussoir extérieur ne peut pas être couplé (protection contre la mauvaise polarisation).

1 Prise IQ lock EM / IQ lock EM DL
2 Raccordement électrique

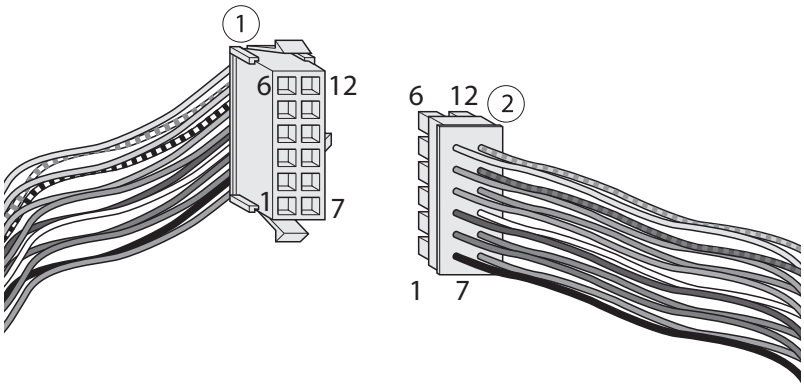

PIN	Prise IQ lock EM (1)	Raccordement électrique (2)	Fonction	Contact
1	noir	noir	Aimant – Alimentation GND Aimant + 24 V DC	– GND PIN 1 + 24 V DC PIN 2
2	rouge	rouge		
3	bleu	bleu	Contact de poignée de porte (NO) Contact fermé : poussoir de porte actionné	PIN 3 PIN 7
7	vert	vert		
4	orange	rose	Validation du contact (NO) Contact fermé : poussoir de porte embrayé, la porte peut être déverrouillée en actionnant la poignée	PIN 4 Validation PIN 6
6	jaune	jaune		
5	gris	gris	Loquet de secours (NO) Contact fermé : loquet auxiliaire actionné (porte fermée)	PIN 5 PIN 8
8	marron	marron		

9	blanc	blanc	Contact de pêne (NC) Contact fermé : pêne sorti Contact ouvert : pêne en place	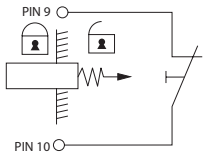
10	violet	violet		
11	blanc/noir	rouge/bleu	Contact du cylindre (NO) Contact fermé : Contact du cylindre activé	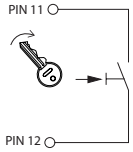
12	blanc/brun	gris/rose		

5.4 Serrure à contact IQ Lock C

Câble de raccordement

1 Prise IQ lock C / IQ lock C DL
2 Raccordement électrique

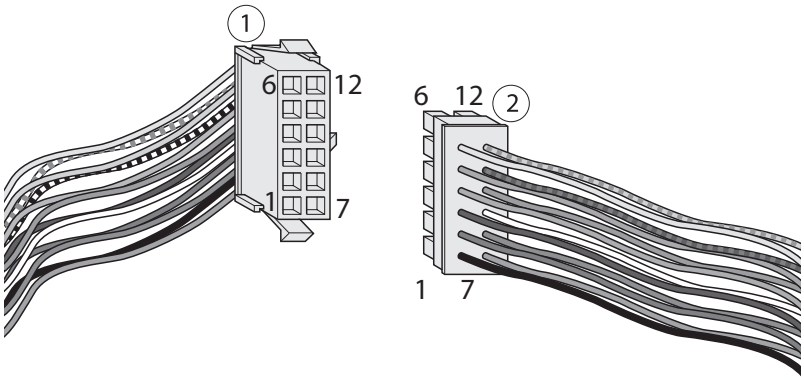

PIN	Prise IQ lock C (1)	Raccordement électrique (2)	Fonction	Contact
3	bleu	bleu	Contact de poignée de porte (NO) Contact fermé : poussoir de porte actionné	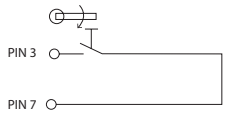
7	vert	vert		
5	gris	gris	Loquet de secours (NO) Contact fermé : loquet auxiliaire actionné (porte fermée)	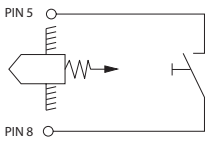
8	marron	marron		
9	blanc	blanc	Contact de pêne (NC) Contact fermé : pêne sorti Contact ouvert : pêne en place	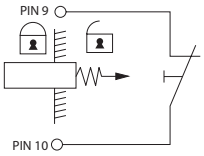
10	violet	violet		
11	blanc/noir	rouge/bleu	Contact du cylindre (NO) Contact fermé : Contact du cylindre activé	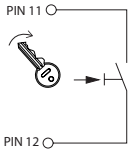
12	blanc/brun	gris/rose		

6 Plans de raccordement

Désignation	chapitre	Page
IQ Lock EL avec commande de serrure motorisée MST 210	6.1	Page 23
Raccordement standard IQ LOCK EL / MST 210 avec filtre passe-bas à partir de HW 159073	6.2	Page 24
IQ Lock EL avec programmateur de fonctions et commande	6.3	Page 25
IQ lock EL mit EMD (-F, -I) et commande	6.4	Page 26
IQ Lock EL avec interrupteur-programmateur (-F, -I), TZ 320 SN et commande	6.5	Page 28
IQ Lock EL avec TSA160 NT (-F, -I) et commande	6.6	Page 30
IQ Lock EL avec TSA160 NT (-F, -I), TZ 320 SN et commande	6.7	Page 32
IQ Lock EL avec EMD (-F, -I-) et centrale de détection incendie	6.8	Page 34
IQ Lock EL avec TSA160 NT (-F, -I) et centrale de détection incendie	6.9	Page 35
IQ Lock EL avec centrale de détection incendie (RSZ 6)	6.10	Page 36
IQ Lock EL avec centrale de détection incendie (RSZ 5)	6.11	Page 37
IQ lock EL avec centrale de détection incendie FA GC 150/160	6.12	Page 38
IQ Lock EL avec TZ 320 SN et commande	6.13	Page 40
IQ Lock EL avec K600 et commande	6.14	Page 42
IQ Lock EL avec K600, TZ 320 SN et commande	6.15	Page 44
IQ Lock AUT avec K600 et commande	6.16	Page 46
IQ Lock AUT avec K600, TZ 320 SN et commande	6.17	Page 48
IQ Lock AUT avec EMD (-F, -I) et commande	6.18	Page 50
IQ Lock AUT avec TSA160 NT (-F, -I) et commande	6.19	Page 52
IQ lock AUT avec Powerturn IS	6.20	Page 54

6.1 IQ Lock EL avec commande de serrure motorisée MST 210

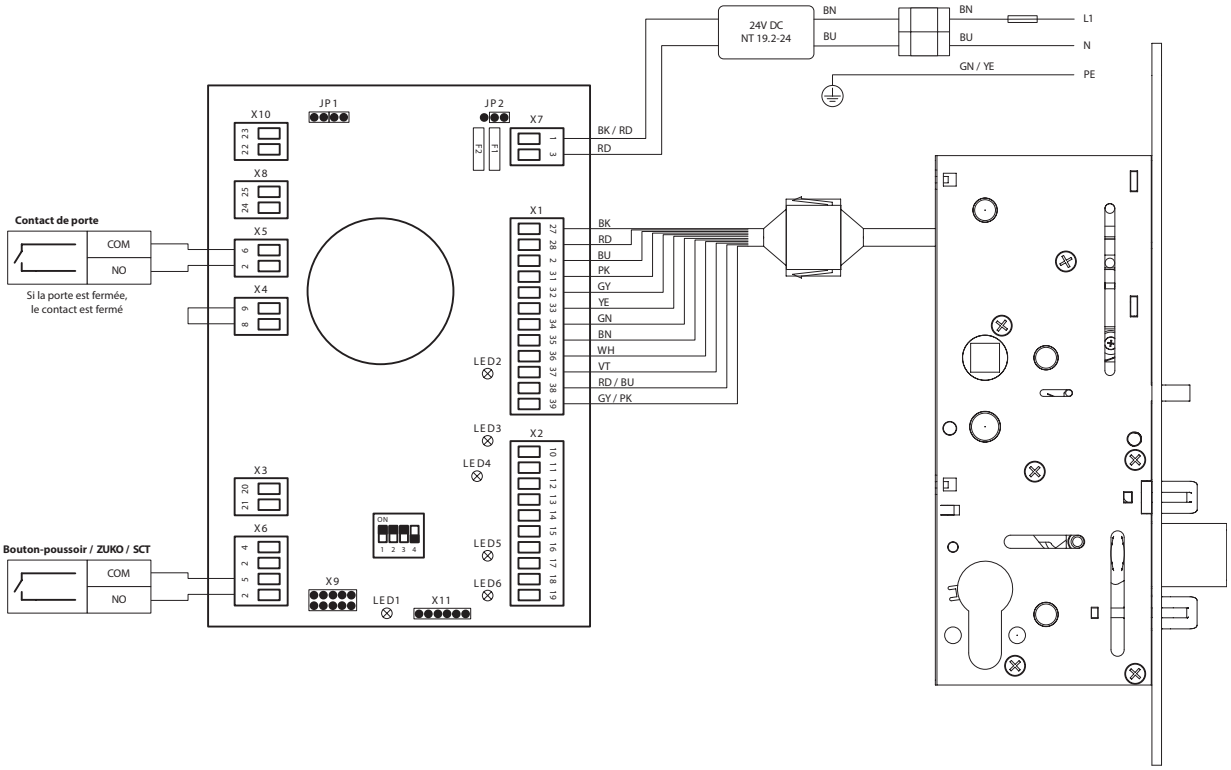

6.2 Raccordement standard IQ LOCK EL / MST 210 avec filtre passe-bas à partir de HW 159073

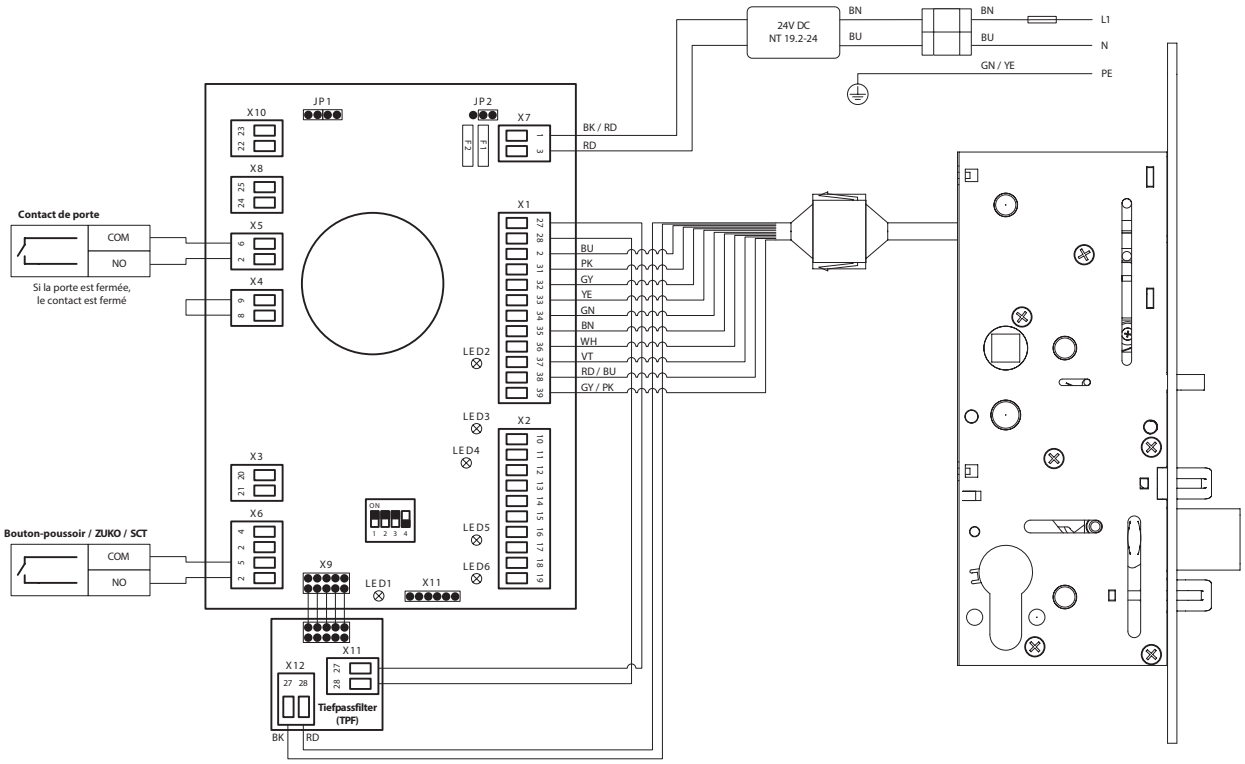

6.3 IQ Lock EL avec programmateur de fonctions et commande

- ▶ Respecter les instructions de montage mécanique de la serrure motorisée IQ lock.

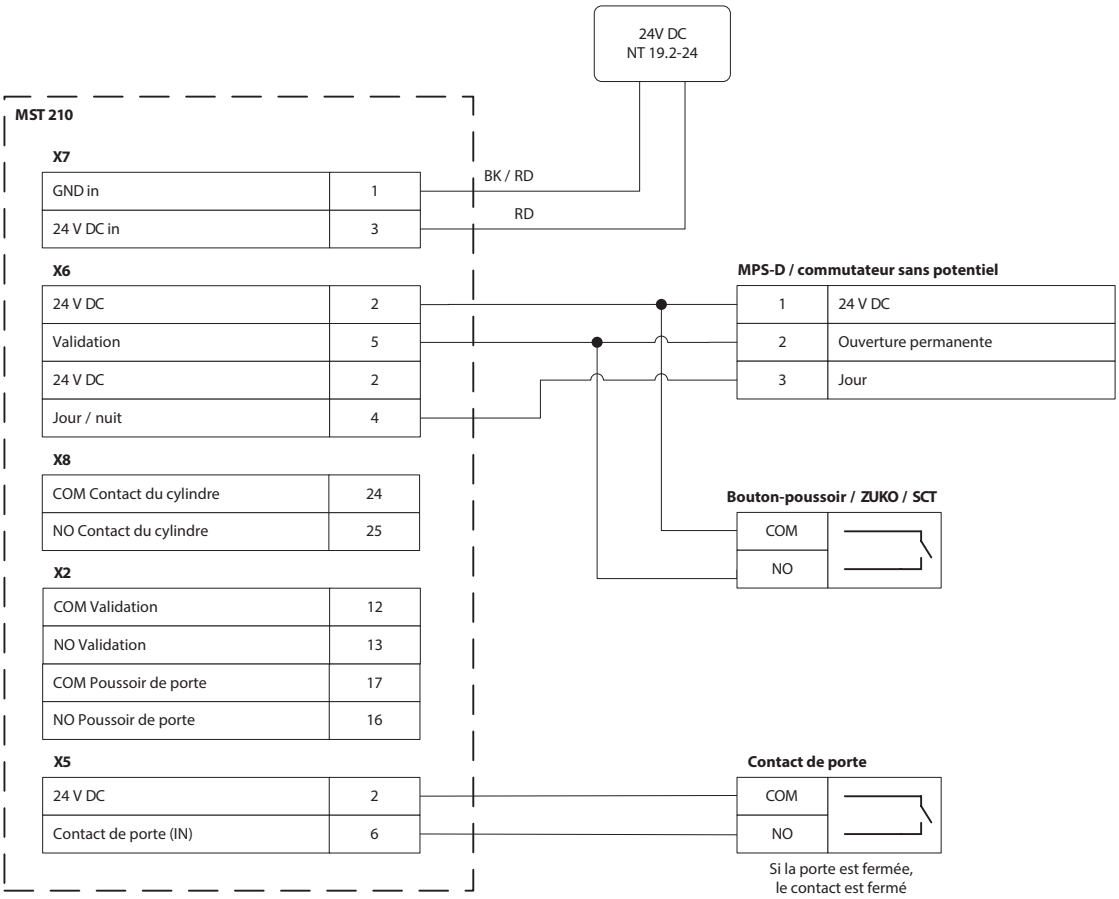

6.4 IQ lock EL mit EMD (-F, -I) et commande

- Respecter les instructions de montage mécanique de la serrure motorisée IQ lock.
- Respecter le plan de raccordement EMD, EMD-F, EMD Invers.

- Pour les automatismes de portes à 2 vantaux raccorder la commande au vantail de service.
- Régler les paramètres sur la commande DCU2, DCU2-F, DCU-I :
  - avec DPS : A1 sur 18 (Commutation Jour-Nuit, Paramètre cr (contact de verrouillage) sur 02 (contact normalement fermé) et to (gâche électrique) sur 03 (serrure motorisée)
  - avec ST220 : Signal → Signal de sortie → PA1 sur Commutation jour/nuit
    Signal → Signal d'entrée → Pêne de contact sur gâche électrique
    Paramètre de la porte → Type d'ouvre porte sur serrure motorisée.

- Alimentation électrique du MST 210 sur un bloc d'alimentation séparé NT 19.2-24 ou à partir de la commande du DCU 2

EMD Invers

- Lorsque la sortie de gâche électrique de l'EMD-Inverse est paramétrée pour serrure motorisée, la porte n'est plus maintenue dans l'installation de fermeture que par l'IQ Lock EL, plus par l'automatisme de portes.
- En cas d'ouverture manuelle via le poussoir de porte en situation de panique, la porte s'ouvre sous l'action du ressort.
- A l'expiration du temps de maintien en ouverture, la porte se ferme électromécaniquement et l'IQ Lock EL se verrouille.
- L'EMD détecte également sans signal de commande lorsqu'on ouvre la porte.

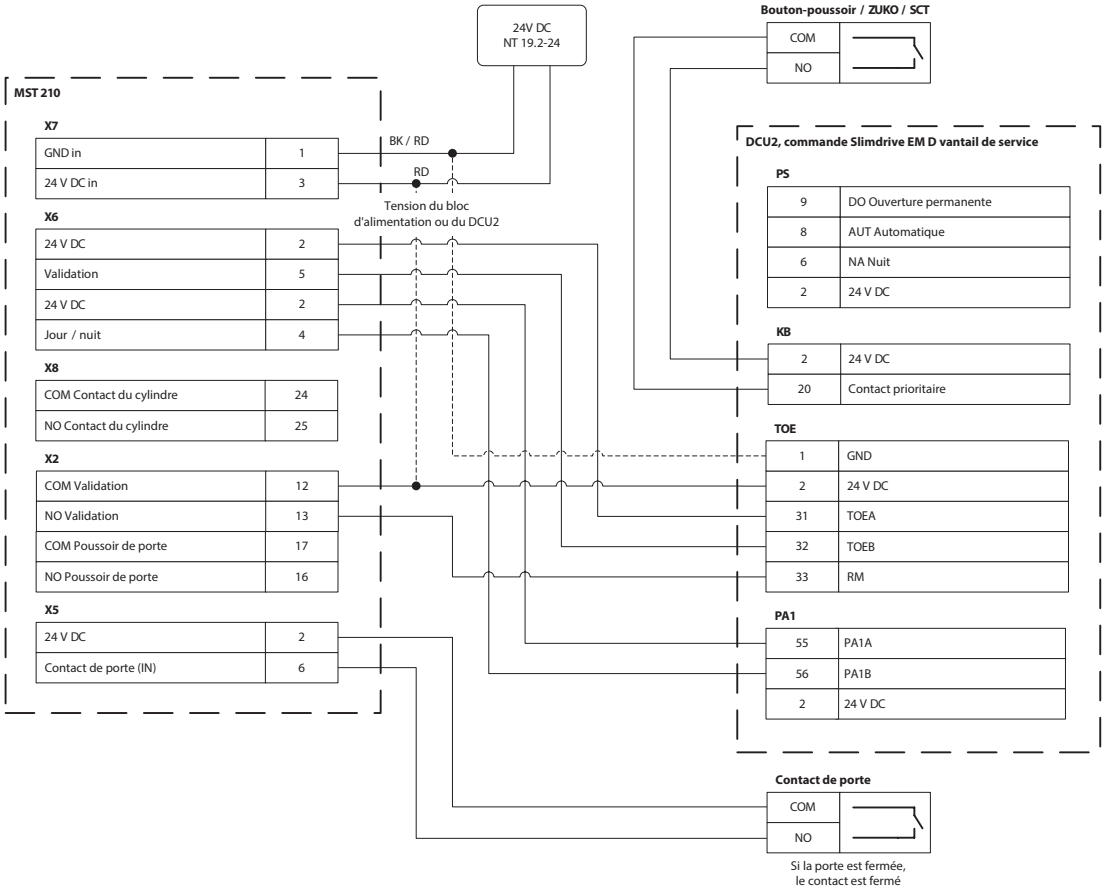
24V DC
NT 19.2-24
Bouton-poussoir / ZUKO / SCT
COM
NO
MST 210
X7
GND in 1
24 V DC in 3
BK / RD
RD
Tension du bloc
d'alimentation ou du DCU2
X6
24 V DC 2
Validation 5
24 V DC 2
Jour / nuit 4
X8
COM Contact du cylindre 24
NO Contact du cylindre 25
X2
COM Validation 12
NO Validation 13
COM Poussoir de porte 17
NO Poussoir de porte 16
X5
24 V DC 2
Contact de porte (IN) 6
DCU2, commande Slimdrive EM D vantail de service
PS
9 DO Ouverture permanente
8 AUT Automatique
6 NA Nuit
2 24 V DC
KB
2 24 V DC
20 Contact prioritaire
TOE
1 GND
2 24 V DC
31 TOEA
32 TOEB
33 RM
PA1
55 PA1A
56 PA1B
2 24 V DC
Contact de porte
COM
NO
Si la porte est fermée,
le contact est fermé

6.5 IQ Lock EL avec interrupteur-programmateur (-F, -I), TZ 320 SN et commande

- Respecter les instructions de montage mécanique de la serrure motorisée IQ lock.
- Respecter le plan de raccordement EMD, EMD-F, EMD Invers.
- Respecter le plan de raccordement GEZE SecuLogic RWS (TZ 320).

- Débrancher le programmateur de fonctions de l'automatisme de portes.
- Pour les automatismes de portes à 2 vantaux raccorder la commande au vantail de service.
- Régler les paramètres sur la commande DCU2, DCU2-F, DCU-I :
  - avec DPS : A1 sur 18 (Commutation Jour-Nuit, Paramètre rr (contact de verrouillage) sur 02 (contact normalement fermé) et to (gâche électrique) sur 03 (serrure motorisée)
  - avec ST220 : Signal → Signal de sortie → PA1 sur Commutation jour/nuit.
    Signal → Signal d'entrée → Pêne à contact sur gâche électrique.
    Paramètre de la porte → Type de gâche électrique sur serrure motorisée.

Les réglages suivants doivent être effectués sur le TZ 320 :

- Sortie 1 sur « Automatisme de portes BA ».
- Sortie 2 sur « Commande Automatisme de portes ».

- Alimentation électrique du MST 210 sur un bloc d'alimentation séparé NT 19.2-24 ou à partir de la commande du DCU 2

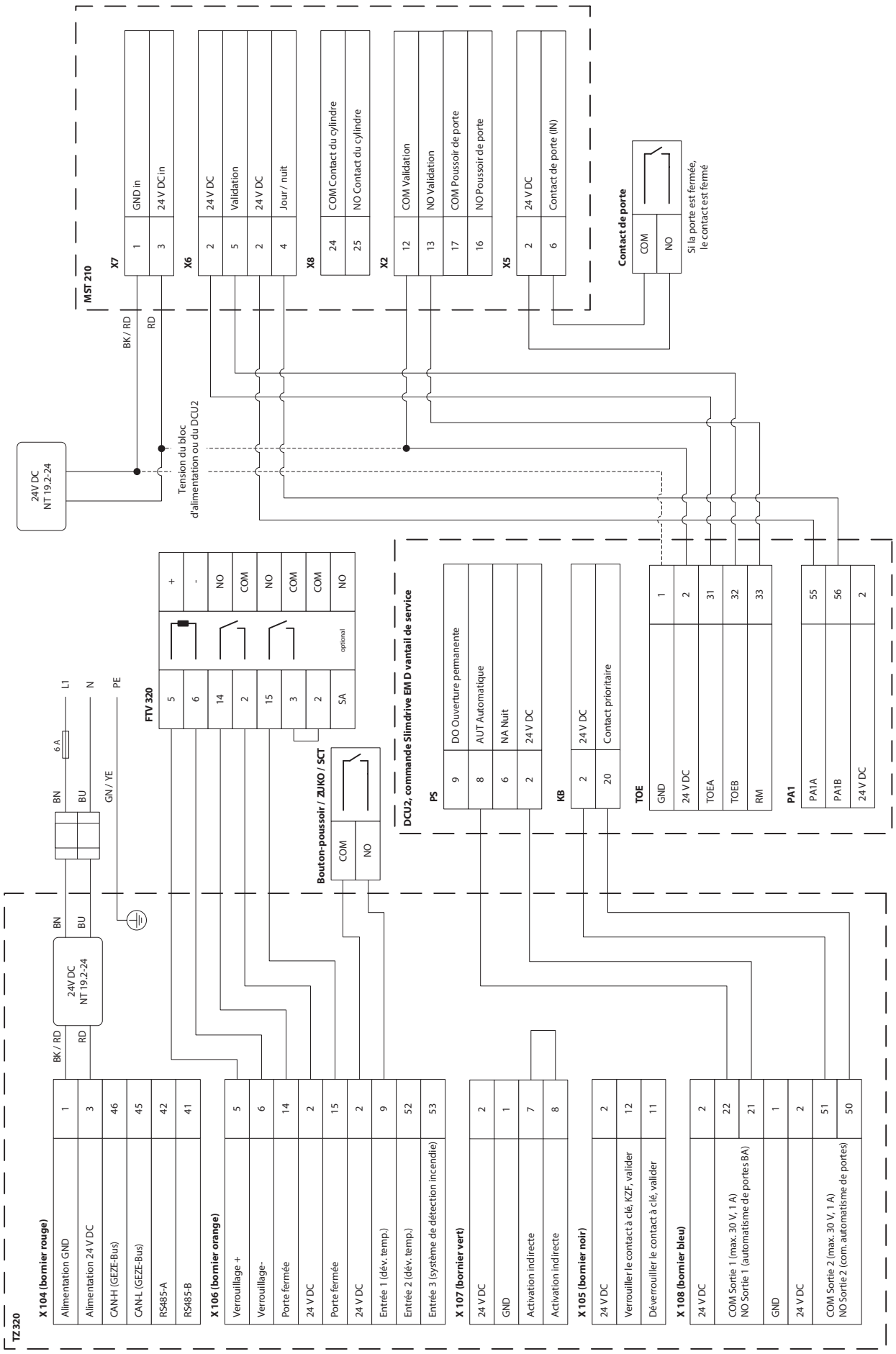
MST 210
X7
1 GND in
3 24 V DC in
X6
2 24 V DC
5 Validation
2 24 V DC
4 Jour / nuit
X8
24 COM Contact du cylindre
25 NO Contact du cylindre
X2
12 COM Validation
13 NO Validation
17 COM Poussoir de porte
16 NO Poussoir de porte
X5
2 24 V DC
6 Contact de porte (IN)
Contact de porte
COM
NO
Si la porte est fermée, le contact est fermé
BK / RD
RD
24 V DC NT 19.2-24
Tension du bloc d'alimentation ou du DCU2
FTV 320
5 +
6 -
14 NO
2 COM
15 NO
3 COM
2 COM
SA NO
optional
L1
N
PE
6 A
BN
BU
GN / YE
Bouton-poussoir / ZUKO / SCT
COM
NO
DCU2, commande Slimdrive EM D vantail de service
PS
9 DO Ouverture permanente
8 AUT Automatique
6 NA Nuit
2 24 V DC
KB
2 24 V DC
20 Contact prioritaire
TOE
1 GND
2 24 V DC
31 TOEA
32 TOEB
33 RM
PA1
55 PA1A
56 PA1B
2 24 V DC
TZ 320
X 104 (bornier rouge)
1 Alimentation GND
3 Alimentation 24 V DC
46 CAN-H (GEZE-Bus)
45 CAN-L (GEZE-Bus)
42 RS485-A
41 RS485-B
X 106 (bornier orange)
5 Verrouillage +
6 Verrouillage-
14 Porte fermée
2 24 V DC
15 Porte fermée
2 24 V DC
9 Entrée 1 (dév. temp.)
52 Entrée 2 (dév. temp.)
53 Entrée 3 (système de détection incendie)
X 107 (bornier vert)
2 24 V DC
1 GND
7 Activation indirecte
8 Activation indirecte
X 105 (bornier noir)
2 24 V DC
12 Verrouiller le contact à clé, KZF, valider
11 Déverrouiller le contact à clé, valider
X 108 (bornier bleu)
2 24 V DC
22 COM Sortie 1 (max. 30 V, 1 A)
21 NO Sortie 1 (automatisme de portes BA)
1 GND
2 24 V DC
51 COM Sortie 2 (max. 30 V, 1 A)
50 NO Sortie 2 (com. automatisme de portes)

6.6 IQ Lock EL avec TSA160 NT (-F, -I) et commande

- Respecter les instructions de montage mécanique de la serrure motorisée IQ lock.
- Respecter le plan de raccordement TSA160 NT, TSA160 NT-F, TSA160 NT Invers.

- Débrancher le programmateur de fonctions de l'automatisme de portes.
- Pour les automatismes de portes à 2 vantaux raccorder la commande au vantail de service.
- Régler les paramètres de la commande DCU5 :
  - avec DPS : Paramètre rr (21) (contact de verrouillage) sur 02 (gâche électrique) et to (20) (type gâche électrique) sur 03 (serrure motorisée).
  - avec ST220 : Signal d'entrée → Contact de verrouillage sur gâche électrique.
    Paramètre de la porte → Type de gâche électrique sur serrure motorisée.

- Alimentation électrique du MST 210 sur un bloc d'alimentation séparé NT 19.2-24 ou à partir de la commande du DCU 5
- Le GND du DCU5 (borne TOE n° 1) doit être raccordé au GND du MST 210 (borne X7 n° 1), même en cas d'utilisation d'un bloc d'alimentation séparé.
- Avec des programmateurs de fonctions similaires (DPS / TPS / MPS), la fonction Jour de la serrure ne peut pas être utilisée.

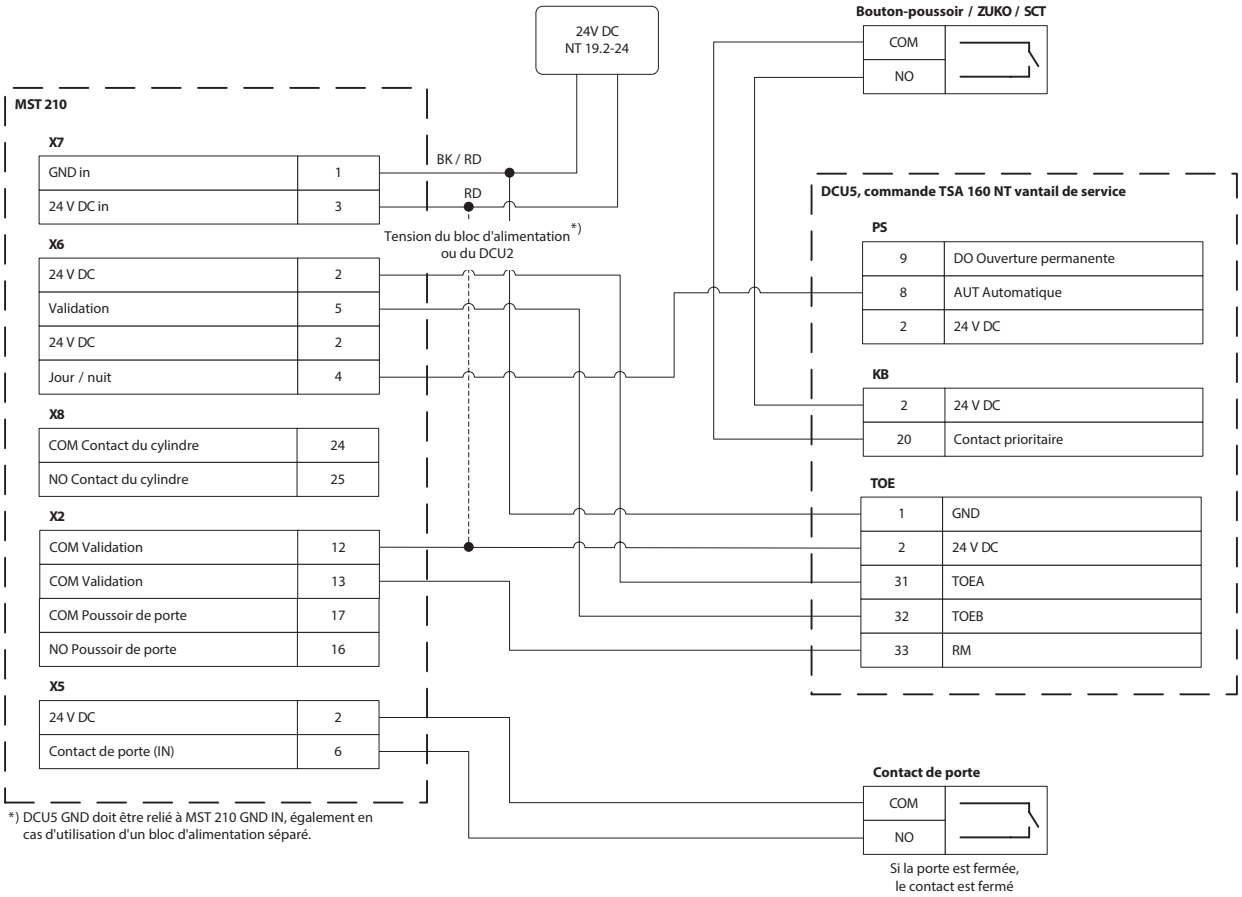
24V DC
NT 19.2-24
Bouton-poussoir / ZUKO / SCT
COM
NO
MST 210
X7
GND in 1
24 V DC in 3
BK / RD
RD
Tension du bloc d'alimentation *)
ou du DCU2
X6
24 V DC 2
Validation 5
24 V DC 2
Jour / nuit 4
X8
COM Contact du cylindre 24
NO Contact du cylindre 25
X2
COM Validation 12
COM Validation 13
COM Poussoir de porte 17
NO Poussoir de porte 16
X5
24 V DC 2
Contact de porte (IN) 6
DCU5, commande TSA 160 NT vantail de service
PS
9 DO Ouverture permanente
8 AUT Automatique
2 24 V DC
KB
2 24 V DC
20 Contact prioritaire
TOE
1 GND
2 24 V DC
31 TOEA
32 TOEB
33 RM
Contact de porte
COM
NO
Si la porte est fermée,
le contact est fermé
*) DCU5 GND doit être relié à MST 210 GND IN, également en
cas d'utilisation d'un bloc d'alimentation séparé.

6.7 IQ Lock EL avec TSA160 NT (-F, -I), TZ 320 SN et commande

- Respecter les instructions de montage mécanique de la serrure motorisée IQ lock.
- Respecter le plan de raccordement TSA160 NT, TSA160 NT-F, TSA160 NT Invers.
- Respecter le plan de raccordement GEZE SecuLogic RWS (TZ 320).

- Débrancher le programmateur de fonctions de l'automatisme de portes.
- Pour les automatismes de portes à 2 vantaux raccorder la commande au vantail de service.
- Régler les paramètres sur la commande DCU2, DCU2-F, DCU-I :
  - avec DPS : Paramètre rr (21) (contact de verrouillage) sur 02 (gâche électrique) et to (20) (type gâche électrique) sur 03 (serrure motorisée).
  - avec ST220 : Signal d'entrée → Contact de verrouillage sur gâche électrique.
    Paramètre de la porte → Type de gâche électrique sur serrure motorisée.
- Alimentation électrique du MST 210 sur un bloc d'alimentation séparé NT 19.2-24 ou à partir de la commande du DCU 5
- Le GND du DCU5 (borne TOE n° 1)

Les réglages suivants doivent être effectués sur le TZ 320 :

- Sortie 1 sur « Automatisme de portes BA ».
- Sortie 2 sur « Commande Automatisme de portes ».
- Alimentation électrique du MST 210 sur un bloc d'alimentation séparé NT 19.2-24 ou à partir de la commande du DCU 5
- Le GND du DCU5 (borne TOE n° 1) doit être raccordé au GND du MST 210 (borne X7 n° 1), même en cas d'utilisation d'un bloc d'alimentation séparé.
- Avec des programmateurs de fonctions similaires (DPS / TPS / MPS), la fonction Jour de la serrure ne peut pas être utilisée.

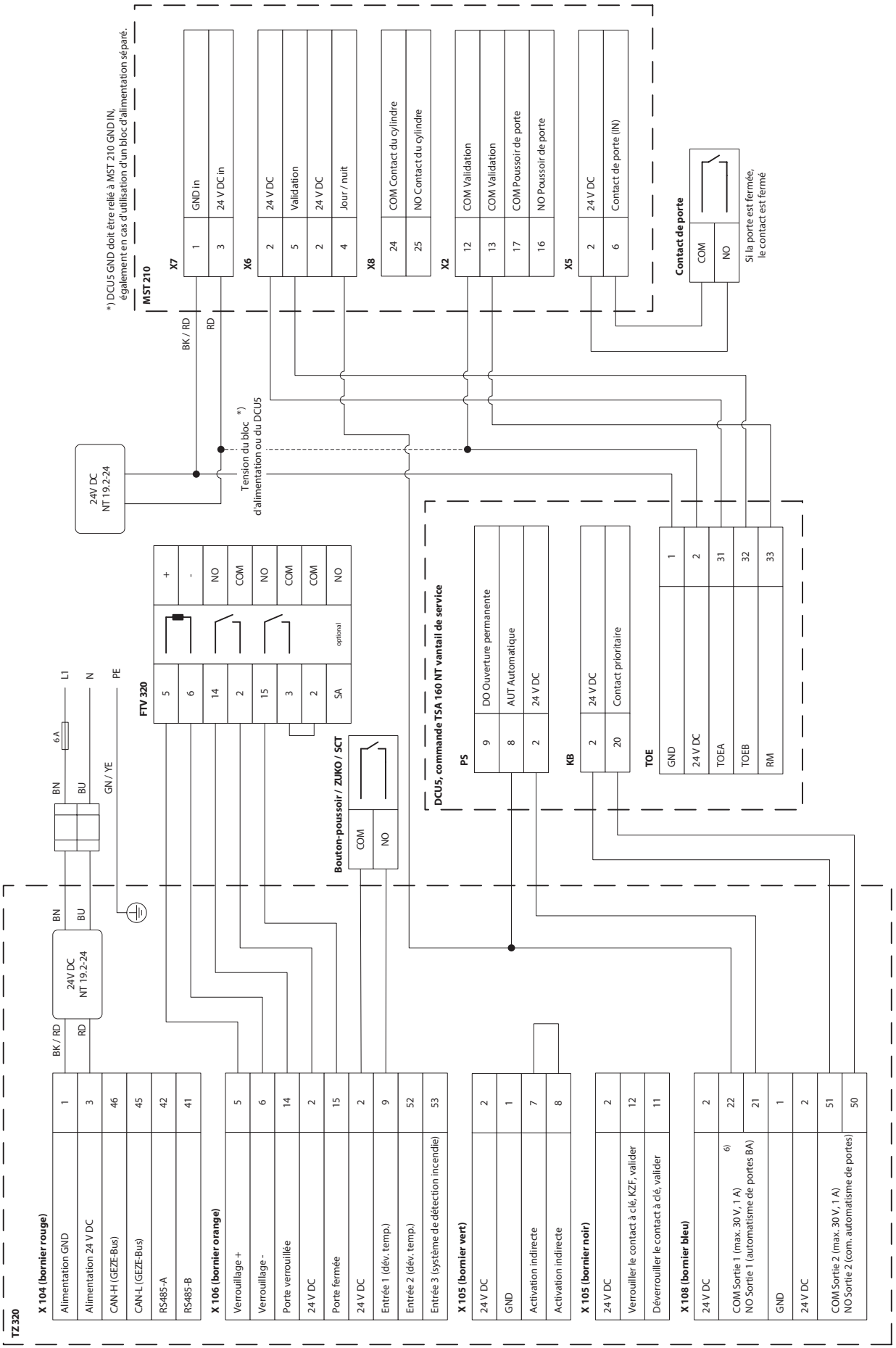
*) DCU5 GND doit être relié à MST 210 GND IN, également en cas d'utilisation d'un bloc d'alimentation séparé.
MST 210
X7
1 GND in
3 24 V DC in
X6
2 24 V DC
5 Validation
2 24 V DC
4 Jour / nuit
X8
24 COM Contact du cylindre
25 NO Contact du cylindre
X2
12 COM Validation
13 COM Validation
17 COM Poussoir de porte
16 NO Poussoir de porte
X5
2 24 V DC
6 Contact de porte (IN)
Contact de porte
COM
NO
Si la porte est fermée, le contact est fermé
BK / RD
RD
24V DC NT 19.2-24
Tension du bloc d'alimentation ou du DCU5 *)
FTV 320
5 +
6 -
14 NO
2 COM
15 NO
3 COM
2 COM
SA NO
optional
L1
N
PE
6 A
BN
BU
GN / YE
Bouton-poussoir / ZUKO / SCT
COM
NO
DCU5, commande TSA 160 NT vantail de service
PS
9 DO Ouverture permanente
8 AUT Automatique
2 24 V DC
KB
2 24 V DC
20 Contact prioritaire
TOE
1 GND
2 24 V DC
31 TOEA
32 TOEB
33 RM
TZ 320
X 104 (bornier rouge)
1 Alimentation GND
3 Alimentation 24 V DC
46 CAN-H (GEZE-Bus)
45 CAN-L (GEZE-Bus)
42 RS485-A
41 RS485-B
X 106 (bornier orange)
5 Verrouillage +
6 Verrouillage -
14 Porte verrouillée
2 24 V DC
15 Porte fermée
2 24 V DC
9 Entrée 1 (dév. temp.)
52 Entrée 2 (dév. temp.)
53 Entrée 3 (système de détection incendie)
X 105 (bornier vert)
2 24 V DC
1 GND
7 Activation indirecte
8 Activation indirecte
X 105 (bornier noir)
2 24 V DC
12 Verrouiller le contact à clé, KZF, valider
11 Déverrouiller le contact à clé, valider
X 108 (bornier bleu)
2 24 V DC
22 COM Sortie 1 (max. 30 V, 1 A) 6)
21 NO Sortie 1 (automatisme de portes BA)
1 GND
2 24 V DC
51 COM Sortie 2 (max. 30 V, 1 A)
50 NO Sortie 2 (com. automatisme de portes)

6.8 IQ Lock EL avec EMD (-F, -I-) et centrale de détection incendie

- ▶ Respecter les instructions de montage mécanique de la serrure motorisée IQ lock.
- ▶ Respecter le plan de raccordement EMD, EMD-F, EMD Invers.

- ▶ Pour les automatismes de portes à 2 vantaux raccorder la commande au vantail de service.
- ▶ Régler les paramètres sur la commande DCU2, DCU2-F, DCU-I :
  - avec DPS : A1 sur 18 (Commutation Jour-Nuit, Paramètre rr (contact de verrouillage) sur 02 (contact normalement fermé) et to (gâche électrique) sur 03 (serrure motorisée)
  - avec ST220 : Signal → Signal de sortie → PA1 sur Commutation jour/nuit.
    Signal → Signal de sortie → Type de contact du pêne sur gâche électrique
    Paramètre de la porte →Type de gâche électrique sur serrure motorisée.
- Alimentation électrique du MST 210 sur un bloc d'alimentation séparé NT 19.2-24 ou à partir de la commande du DCU 2
- Mettre le cavalier JP1 du MST210 sur 2/3 (« Raccordement via tension d'alimentation 24 V DC externe »).

EMD Invers

- Lorsque la sortie de gâche électrique de l'EMD-Inverse est paramétrée pour serrure motorisée, la porte n'est plus maintenue dans l'installation de fermeture que par l'IQ Lock EL, plus par l'automatisme de portes.
- En cas d'ouverture manuelle via le poussoir de porte en situation de panique, la porte s'ouvre sous l'action du ressort.
- A l'expiration du temps de maintien en ouverture, la porte se ferme électromécaniquement et l'IQ Lock EL se verrouille.
- L'EMD détecte également sans signal de commande lorsqu'on ouvre la porte.

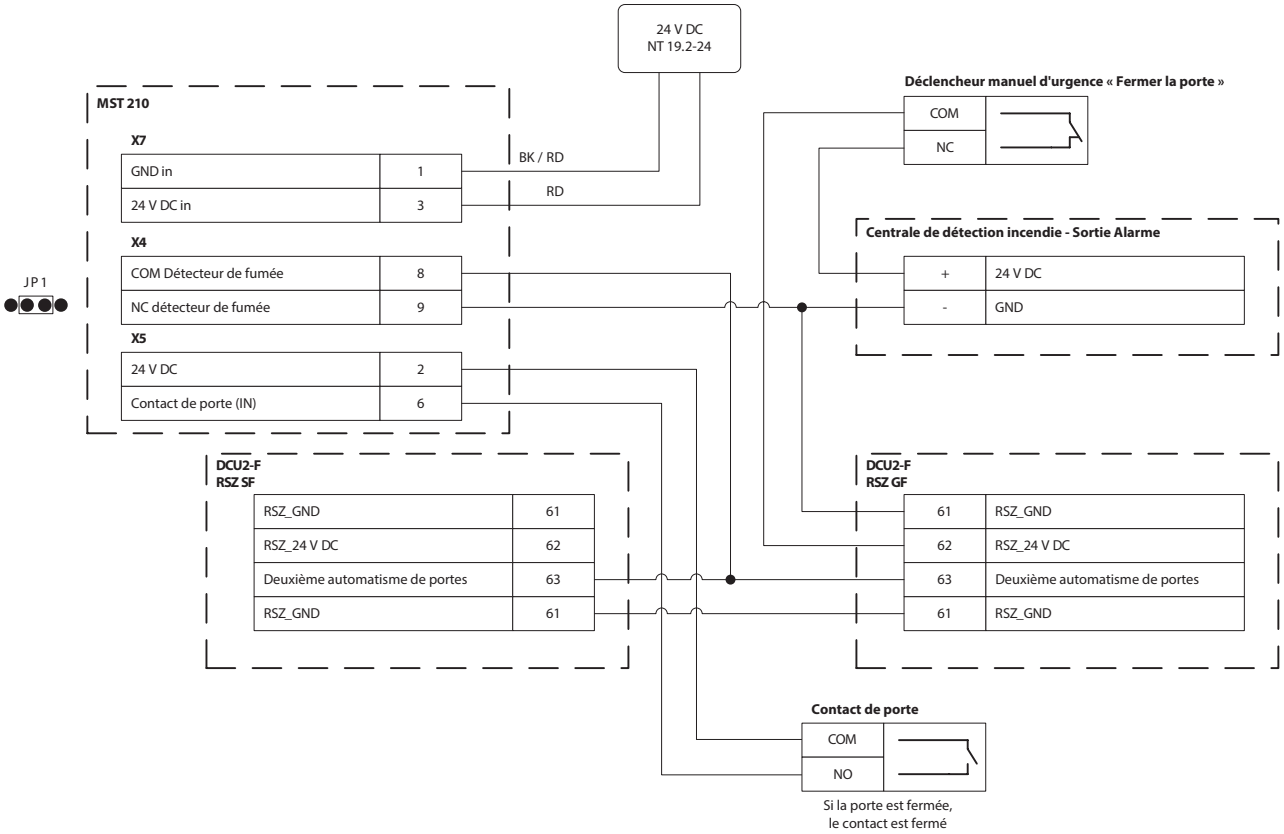

6.9 IQ Lock EL avec TSA160 NT (-F, -I) et centrale de détection incendie

- ▶ Respecter les instructions de montage mécanique de la serrure motorisée IQ lock.
- ▶ Respecter le plan de raccordement TSA160 NT, TSA160 NT-F, TSA160 NT Invers.

- ▶ Débrancher le programmateur de fonctions de l'automatisme de portes.
- ▶ Pour les automatismes de portes à 2 vantaux raccorder la commande au vantail de service.
- ▶ Régler les paramètres de la commande DCU5 :
  - avec DPS : Définir le paramètre rr (contact de verrouillage) sur 02 (gâche électrique) et to (gâche électrique) sur 03 (serrure motorisée)
  - avec ST220 : Signal d'entrée → Contact de verrouillage sur gâche électrique.
    Paramètre de la porte → Type de gâche électrique sur serrure motorisée.
- Alimentation électrique du MST 210 sur un bloc d'alimentation séparé NT 19.2-24 ou à partir de la commande du DCU 5
- Le GND du DCU5 (borne TOE n° 1) doit être raccordé au GND du MST 210 (borne X7 n° 1), même en cas d'utilisation d'un bloc d'alimentation séparé.
- Avec des programmateurs de fonctions similaires (DPS / TPS / MPS), la fonction Jour de la serrure ne peut pas être utilisée.
- En cas d'utilisation du mode de fonctionnement « Déverrouillage permanent » ou « Jour », le cavalier (J1) du MST 210 doit être défini sur 2/3 (« Raccordement via tension d'alimentation 24 V DC externe »).
- En cas d'utilisation du mode de fonctionnement « Nuit », le détecteur de fumée du MST 210 doit être relié. La serrure peut également être désactivée par un système de détection incendie fourni par le client.

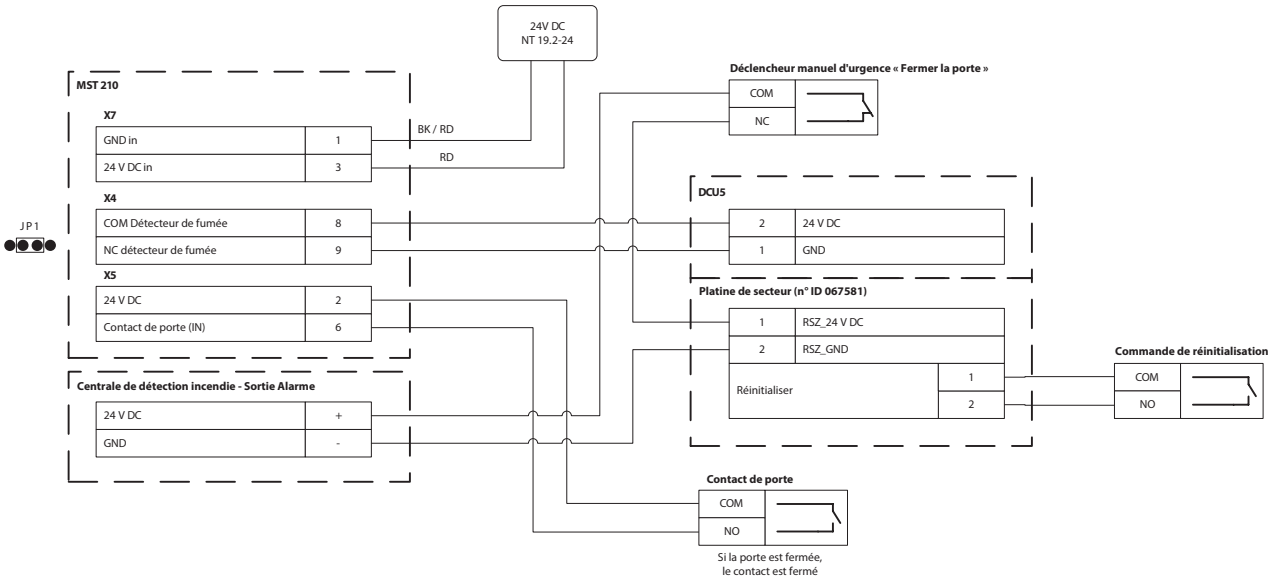

6.10 IQ Lock EL avec centrale de détection incendie (RSZ 6)

- Respecter les instructions de montage mécanique de la serrure motorisée IQ lock.
- Respecter le plan de raccordement de la centrale de détection incendie RSZ 6.

- Retirer le cavalier rouge sur la centrale de détection incendie (RSZ 6).
- Placer le cavalier J1 sur le MST 210 sur 2/3.
- Placer le cavalier sur le détecteur de fumée (RS 5) sur 1/2.
- Activer la commande de réinitialisation pour la mise en service.
- Après déclenchement de la centrale de détection de fumée (RSZ 6) ou du détecteur de fumée (RS 5), activer la commande de réinitialisation.

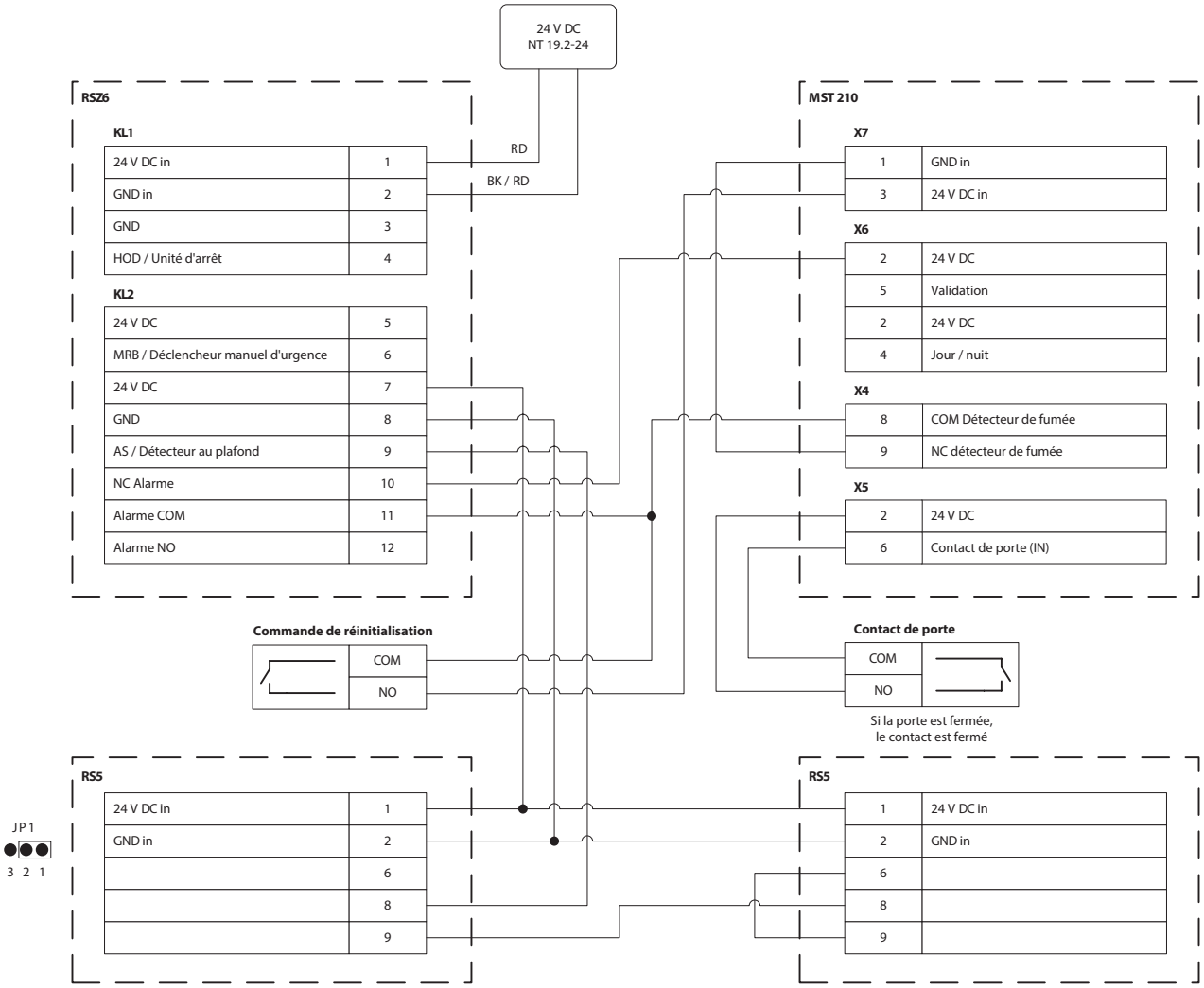

6.11 IQ Lock EL avec centrale de détection incendie (RSZ 5)

- Respecter les instructions de montage mécanique de la serrure motorisée IQ lock.
- Respecter le plan de raccordement de la centrale de détection incendie RSZ 5.

- Placer le cavalier sur la centrale de détection incendie (RS 5) sur 2/3.
- Placer le cavalier J1 sur le MST 210 sur 2/3.
- Placer le cavalier sur le détecteur de fumée (RS 5) sur 1/2.
- Activer la commande de réinitialisation pour la mise en service.
- Après déclenchement de la centrale de détection incendie ou du détecteur de fumée, appuyer sur la commande de réinitialisation.

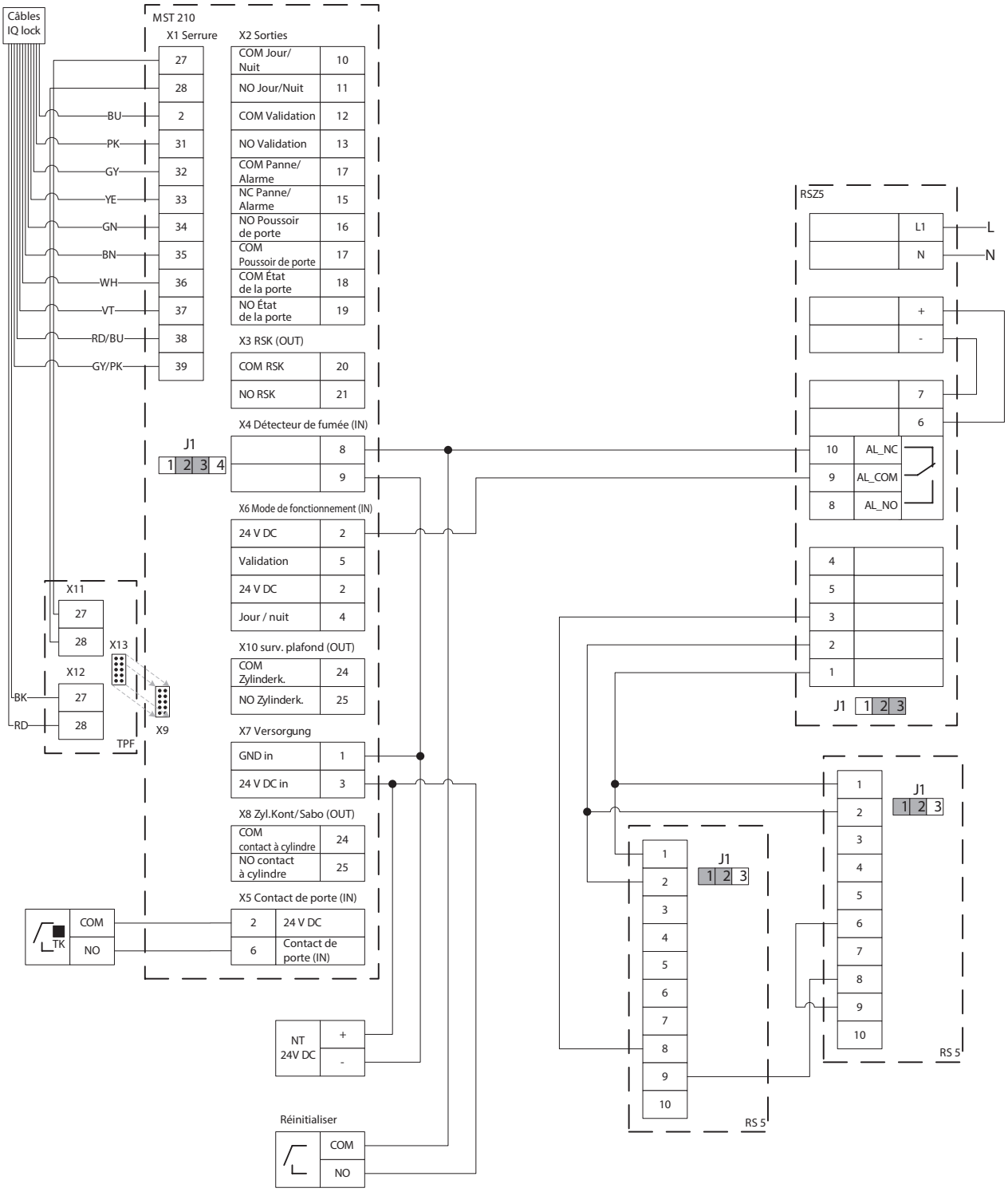

6.12 IQ lock EL avec centrale de détection incendie FA GC 150/160

- Respecter les instructions de montage mécanique de la serrure motorisée IQ lock.
- Respecter le plan de raccordement du dispositif d'arrêt FA GC 150.

- Placer le cavalier J3 sur la centrale de détection incendie (RSZ6) sur 2/3.
- Séparer l'emplacement de séparation sur le premier socle relais.
- Ne **pas** séparer l'emplacement de séparation sur le dernier socle.
- Placer le cavalier J1 sur le MST 210 sur 2/3.
- Activer la commande de réinitialisation pour la mise en service.
- Après déclenchement de la centrale de détection incendie ou du détecteur de fumée, appuyer sur la commande de réinitialisation.

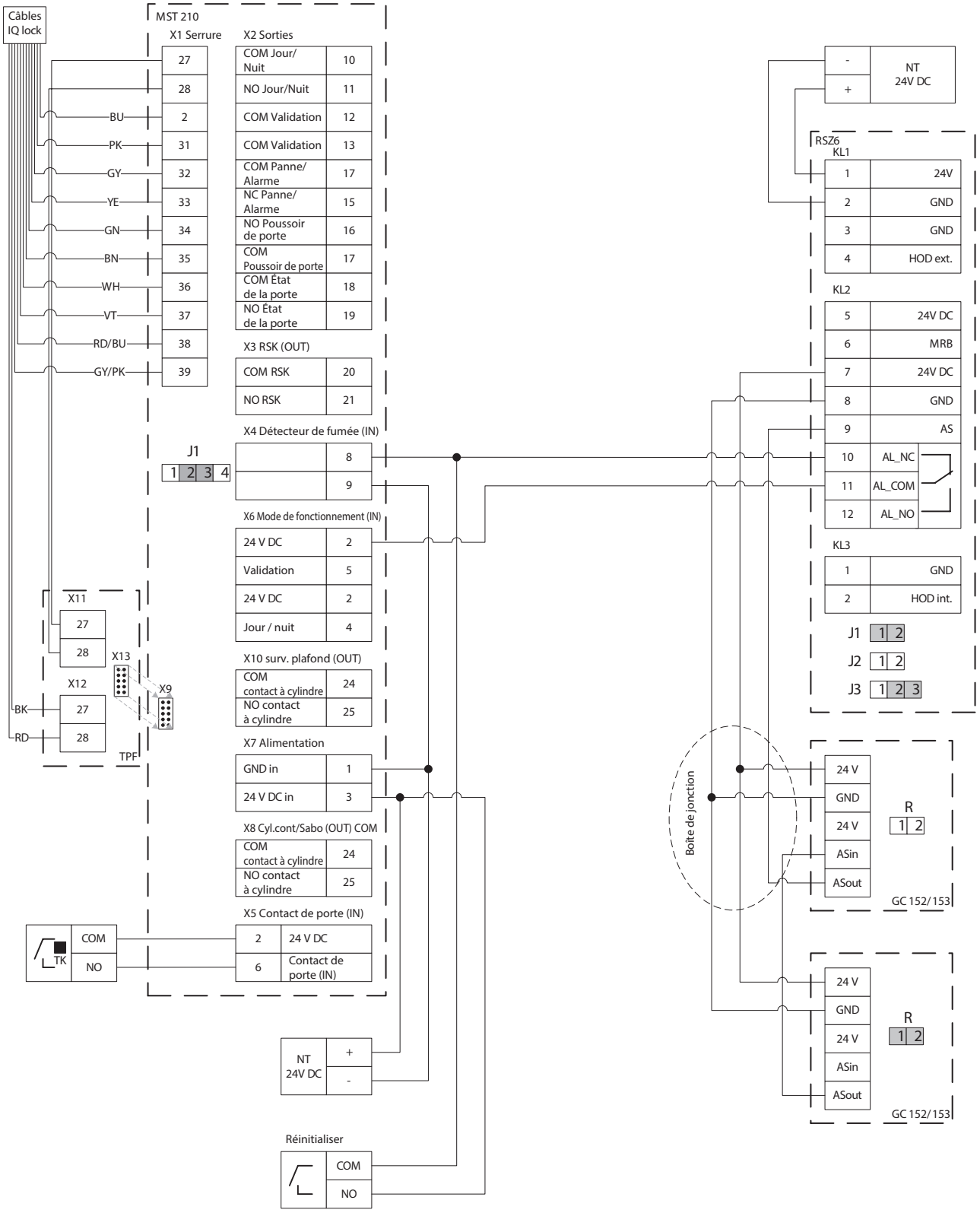
Câbles IQ lock
MST 210
X1 Serrure
X2 Sorties
27
28
2
31
32
33
34
35
36
37
38
39
BU
PK
GY
YE
GN
BN
WH
VT
RD/BU
GY/PK
COM Jour/ Nuit 10
NO Jour/Nuit 11
COM Validation 12
COM Validation 13
COM Panne/ Alarme 17
NC Panne/ Alarme 15
NO Poussoir de porte 16
COM Poussoir de porte 17
COM État de la porte 18
NO État de la porte 19
X3 RSK (OUT)
COM RSK 20
NO RSK 21
X4 Détecteur de fumée (IN)
J1
1 2 3 4
8
9
X6 Mode de fonctionnement (IN)
24 V DC 2
Validation 5
24 V DC 2
Jour / nuit 4
X10 surv. plafond (OUT)
COM contact à cylindre 24
NO contact à cylindre 25
X7 Alimentation
GND in 1
24 V DC in 3
X8 Cyl.cont/Sabo (OUT) COM
COM contact à cylindre 24
NO contact à cylindre 25
X5 Contact de porte (IN)
2 24 V DC
6 Contact de porte (IN)
X11
27
28
X12
27
28
X13
X9
BK
RD
TPF
TK
COM
NO
NT 24V DC
+
-
Réinitialiser
COM
NO
NT 24V DC
-
+
RSZ6
KL1
1 24V
2 GND
3 GND
4 HOD ext.
KL2
5 24V DC
6 MRB
7 24V DC
8 GND
9 AS
10 AL_NC
11 AL_COM
12 AL_NO
KL3
1 GND
2 HOD int.
J1 1 2
J2 1 2
J3 1 2 3
Boîte de jonction
24 V
GND
24 V
ASin
ASout
R
1 2
GC 152/ 153
24 V
GND
24 V
ASin
ASout
R
1 2
GC 152/ 153

6.13 IQ Lock EL avec TZ 320 SN et commande

- Respecter les instructions de montage mécanique de la serrure motorisée IQ lock.
- Respecter le plan de raccordement GEZE SecuLogic RWS (TZ 320).

Les réglages suivants doivent être effectués sur le TZ 320 :
- Sortie 1 sur « Automatisme de portes BA ».
- Sortie 2 sur « Mode de fonctionnement à émission TOE »

Alimentation électrique du MST 210 sur un bloc d'alimentation séparé NT 19.2-24 ou à partir de la commande du TZ 320

Option 1
Si la serrure motorisée doit rester en mode « Jour » alors que la centrale de la porte est en mode « Déverrouillage permanent », la sortie 1 du TZ 320 doit être raccordée à l'entrée « Jour / Nuit » du MST 210. La sortie 1 doit être paramétrée sur « Automatisme de portes BA » pour cette fonction.

Option 2
La sortie « Contact du cylindre » (borne 24 + 25) du MST 210 peut en option être raccordée à une sortie paramétrable du TZ 320 (bornes 2 et 52 ou 53).
Fonction : En cas d'activation du cylindre de fermeture par une clé, la centrale de la porte déclenche un déverrouillage temporaire. Si seul le KZF est souhaité, l'entrée du TZ 320 doit être paramétrée sur « Déverrouillage temp. ».

Option 3
La sortie « Poussoir de porte » (borne 16 + 17) du MST 210 peut en option être raccordée à une sortie paramétrable du TST320 (bornes 2 et 52 ou 53).
Fonction : Si le poussoir de porte est activé alors que la centrale est verrouillée, une « Préalarme » est déclenchée. L'entrée du TZ 320 doit être paramétré sur « Poussoir de porte ».

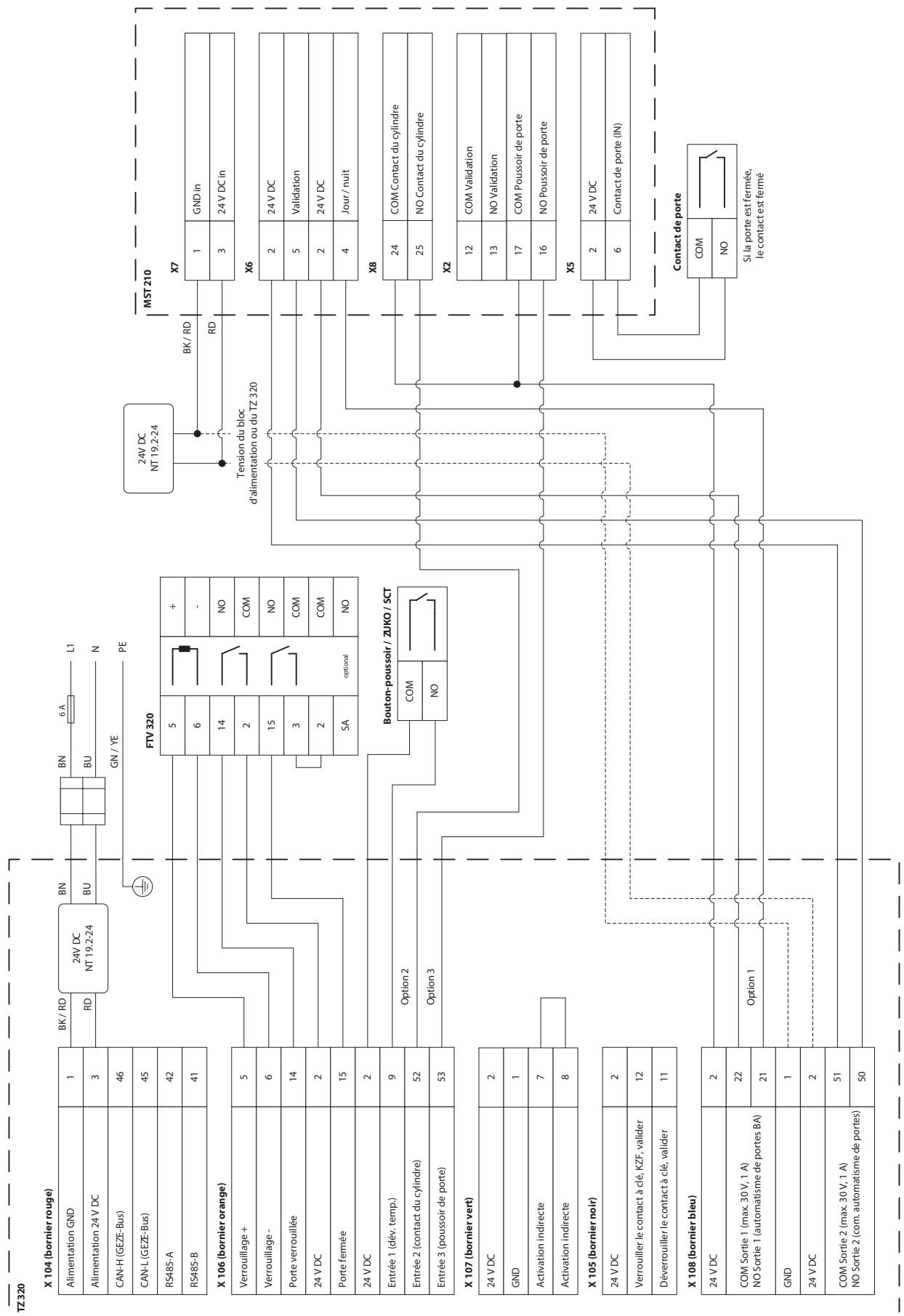
MST 210
X7
1 GND in
3 24 V DC in
X6
2 24 V DC
5 Validation
2 24 V DC
4 Jour / nuit
X8
24 COM Contact du cylindre
25 NO Contact du cylindre
X2
12 COM Validation
13 NO Validation
17 COM Poussoir de porte
16 NO Poussoir de porte
X5
2 24 V DC
6 Contact de porte (IN)
Contact de porte
COM
NO
Si la porte est fermée, le contact est fermé
BK / RD
RD
24V DC NT 19.2-24
Tension du bloc d'alimentation ou du TZ 320
FTV 320
5 +
6 -
14 NO
2 COM
15 NO
3 COM
2 COM
SA NO
optional
Bouton-poussoir / ZUKO / SCT
COM
NO
L1
N
PE
6 A
BN
BU
GN / YE
TZ 320
X 104 (bornier rouge)
1 Alimentation GND
3 Alimentation 24 V DC
46 CAN-H (GEZE-Bus)
45 CAN-L (GEZE-Bus)
42 RS485-A
41 RS485-B
X 106 (bornier orange)
5 Verrouillage +
6 Verrouillage -
14 Porte verrouillée
2 24 V DC
15 Porte fermée
2 24 V DC
9 Entrée 1 (dév. temp.)
52 Entrée 2 (contact du cylindre)
53 Entrée 3 (poussoir de porte)
X 107 (bornier vert)
2 24 V DC
1 GND
7 Activation indirecte
8 Activation indirecte
X 105 (bornier noir)
2 24 V DC
12 Verrouiller le contact à clé, KZF, valider
11 Déverrouiller le contact à clé, valider
X 108 (bornier bleu)
2 24 V DC
22 COM Sortie 1 (max. 30 V, 1 A)
21 NO Sortie 1 (automatisme de portes BA)
1 GND
2 24 V DC
51 COM Sortie 2 (max. 30 V, 1 A)
50 NO Sortie 2 (com. automatisme de portes)
Option 1
Option 2
Option 3

6.14 IQ Lock EL avec K600 et commande

- Respecter les instructions de montage mécanique de la serrure motorisée IQ lock.
- Respecter le plan de raccordement du bras motorisé rétractable RWA K600.
- Respecter les plans de raccordement des centrales d'alimentation de secours du système de désenfumage et d'extraction de la chaleur (E260 N / THZ / MBZ 300).

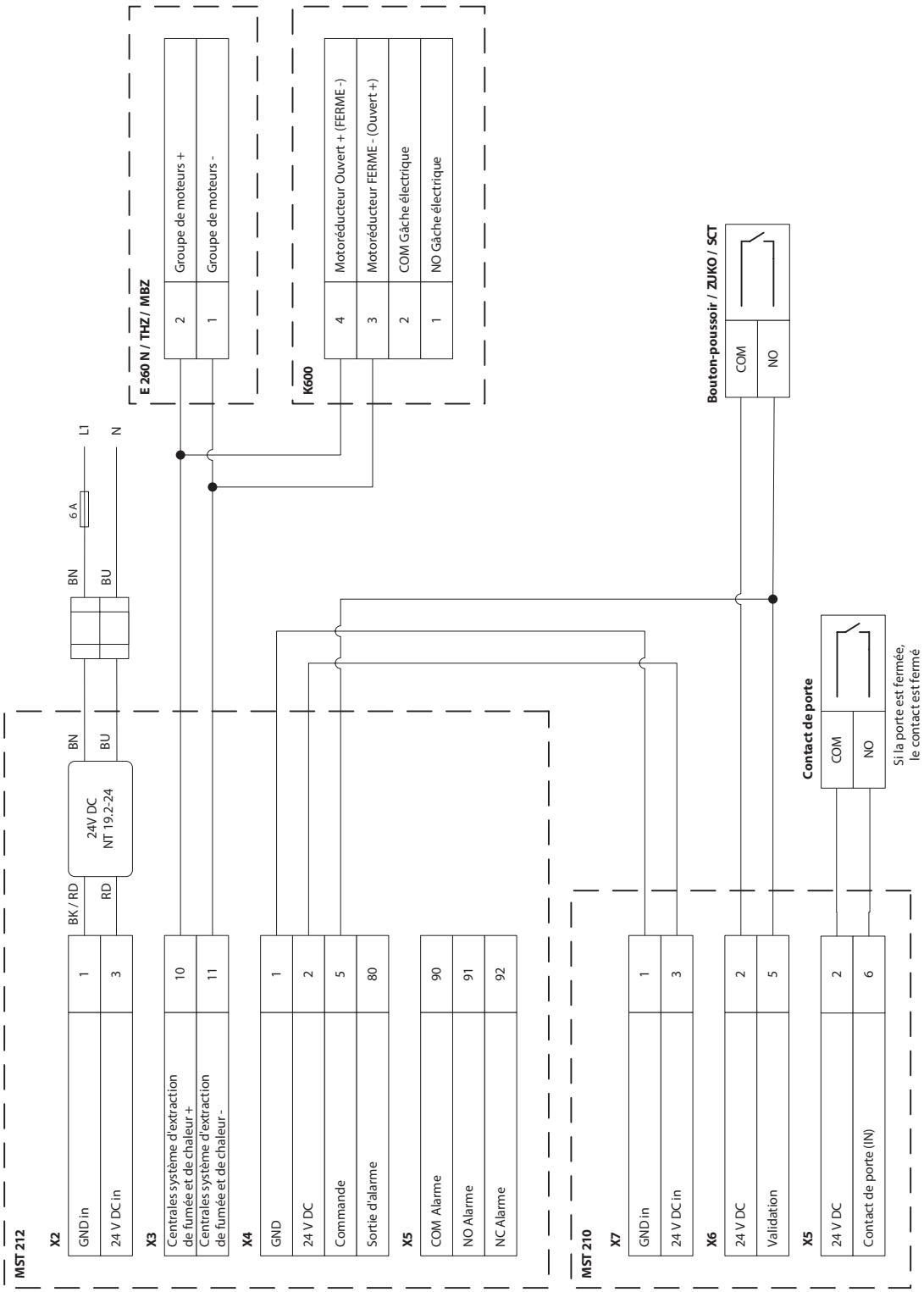
E 260 N / THZ / MBZ
2 Groupe de moteurs +
1 Groupe de moteurs -
K600
4 Motoréducteur Ouvert + (FERME -)
3 Motoréducteur FERME - (Ouvert +)
2 COM Gâche électrique
1 NO Gâche électrique
Bouton-poussoir / ZUKO / SCT
COM
NO
L1
N
6 A
BN
BU
24V DC
NT 19.2-24
BK / RD
RD
Contact de porte
COM
NO
Si la porte est fermée,
le contact est fermé
MST 212
X2
1 GND in
3 24 V DC in
X3
10 Centrales système d'extraction de fumée et de chaleur +
11 Centrales système d'extraction de fumée et de chaleur -
X4
1 GND
2 24 V DC
5 Commande
80 Sortie d'alarme
X5
90 COM Alarme
91 NO Alarme
92 NC Alarme
MST 210
X7
1 GND in
3 24 V DC in
X6
2 24 V DC
5 Validation
X5
2 24 V DC
6 Contact de porte (IN)

6.15 IQ Lock EL avec K600, TZ 320 SN et commande

- Respecter les instructions de montage mécanique de la serrure motorisée IQ lock.
- Respecter le plan de raccordement du bras motorisé rétractable RWA K600.
- Respecter les plans de raccordement des centrales d'alimentation de secours du système de désenfumage et d'extraction de la chaleur (E260 N / THZ / MBZ 300).
- Respecter le plan de raccordement GEZE SecuLogic RWS (TZ 320).

- Définir la sortie 1 du TZ 320 sur « Mode de fonctionnement à émission TOE ».

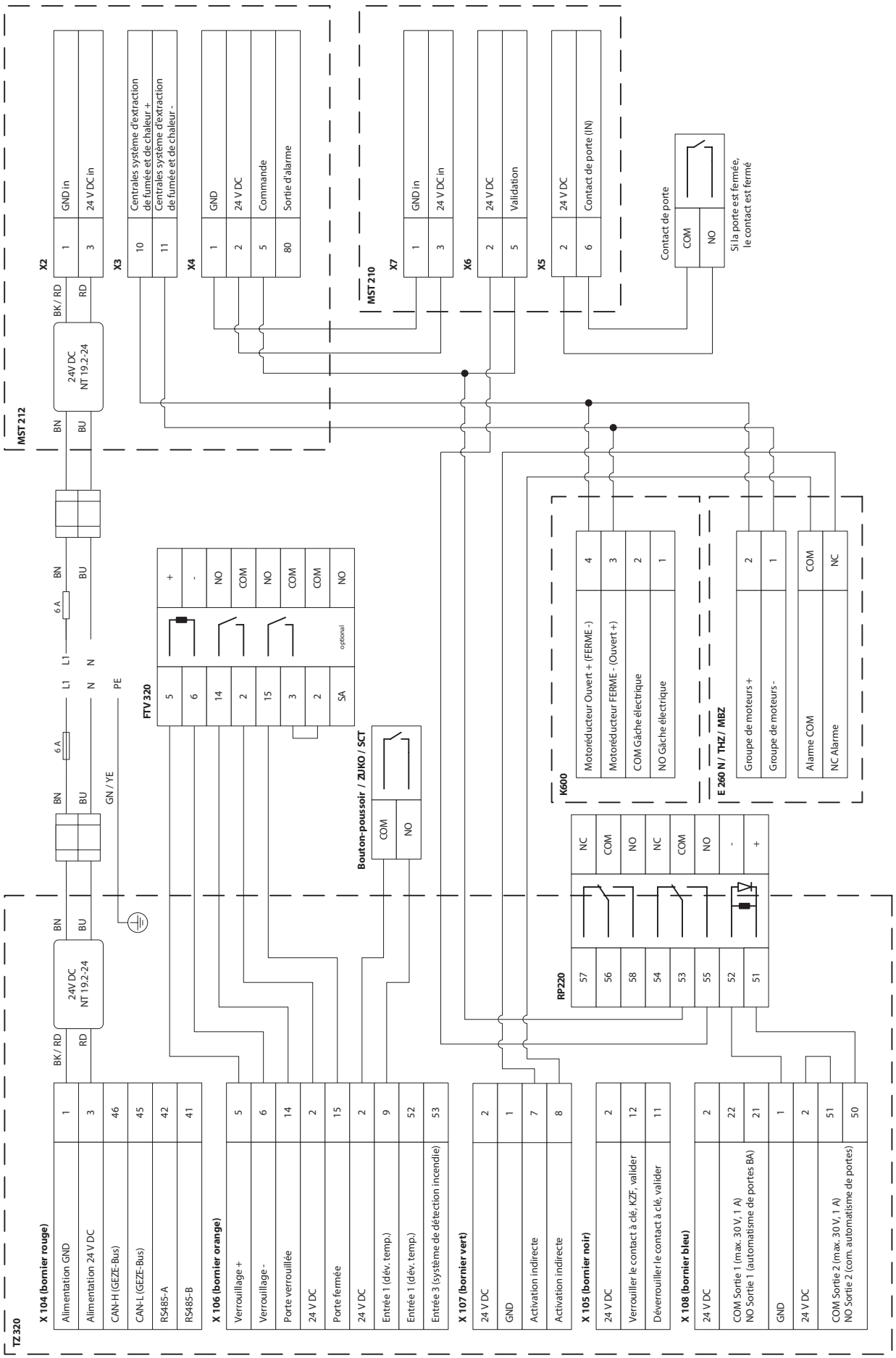
MST 212
24V DC NT 19.2-24
BK / RD
RD
BN
BU
X2
1 GND in
3 24 V DC in
X3
10 Centrales système d'extraction de fumée et de chaleur +
11 Centrales système d'extraction de fumée et de chaleur -
X4
1 GND
2 24 V DC
5 Commande
80 Sortie d'alarme
MST 210
X7
1 GND in
3 24 V DC in
X6
2 24 V DC
5 Validation
X5
2 24 V DC
6 Contact de porte (IN)
Contact de porte
COM
NO
Si la porte est fermée, le contact est fermé
6 A
L1
N
PE
GN / YE
FTV 320
5 +
6 -
14 NO
2 COM
15 NO
3 COM
2 COM
SA NO
optional
Bouton-poussoir / ZUKO / SCT
COM
NO
K600
4 Motoréducteur Ouvert + (FERME -)
3 Motoréducteur FERME - (Ouvert +)
2 COM Gâche électrique
1 NO Gâche électrique
E 260 N / THZ / MBZ
2 Groupe de moteurs +
1 Groupe de moteurs -
COM Alarme COM
NC NC Alarme
RP220
57 NC
56 COM
58 NO
54 NC
53 COM
55 NO
52 -
51 +
TZ 320
X 104 (bornier rouge)
1 Alimentation GND
3 Alimentation 24 V DC
46 CAN-H (GEZE-Bus)
45 CAN-L (GEZE-Bus)
42 RS485-A
41 RS485-B
X 106 (bornier orange)
5 Verrouillage +
6 Verrouillage -
14 Porte verrouillée
2 24 V DC
15 Porte fermée
2 24 V DC
9 Entrée 1 (dév. temp.)
52 Entrée 1 (dév. temp.)
53 Entrée 3 (système de détection incendie)
X 107 (bornier vert)
2 24 V DC
1 GND
7 Activation indirecte
8 Activation indirecte
X 105 (bornier noir)
2 24 V DC
12 Verrouiller le contact à clé, KZF, valider
11 Déverrouiller le contact à clé, valider
X 108 (bornier bleu)
2 24 V DC
22 COM Sortie 1 (max. 30 V, 1 A)
21 NO Sortie 1 (automatisme de portes BA)
1 GND
2 24 V DC
51 COM Sortie 2 (max. 30 V, 1 A)
50 NO Sortie 2 (com. automatisme de portes)

6.16 IQ Lock AUT avec K600 et commande

- Respecter les instructions de montage mécanique de la serrure motorisée IQ lock.
- Respecter le plan de raccordement du bras motorisé rétractable RWA K600.
- Respecter les plans de raccordement des centrales d'alimentation de secours du système de désenfumage et d'extraction de la chaleur (E260 N / THZ / MBZ 300).

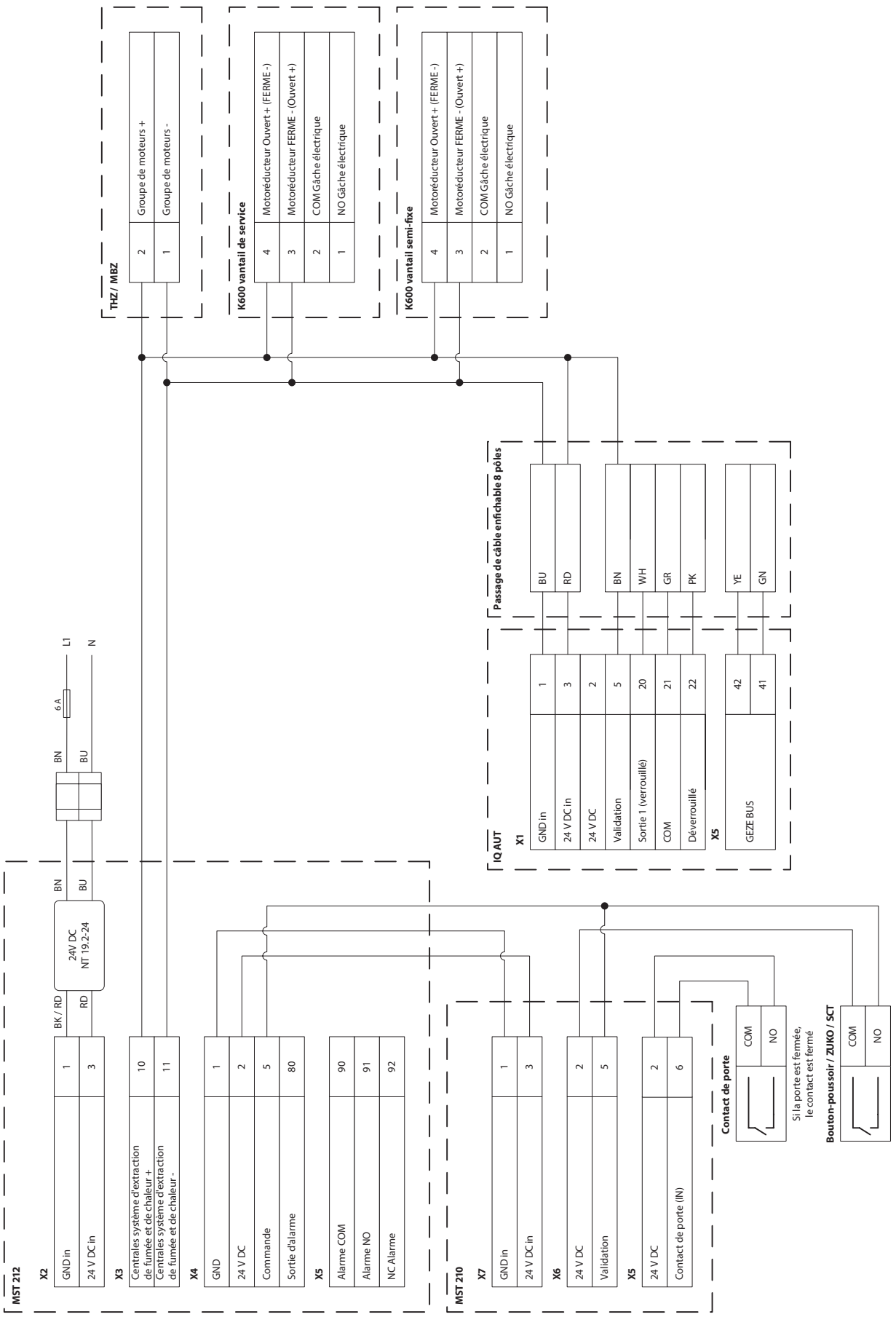
THZ / MBZ
2 Groupe de moteurs +
1 Groupe de moteurs -
K600 vantail de service
4 Motoréducteur Ouvert + (FERME -)
3 Motoréducteur FERME - (Ouvert +)
2 COM Gâche électrique
1 NO Gâche électrique
K600 vantail semi-fixe
4 Motoréducteur Ouvert + (FERME -)
3 Motoréducteur FERME - (Ouvert +)
2 COM Gâche électrique
1 NO Gâche électrique
Passage de câble enfichable 8 pôles
BU
RD
BN
WH
GR
PK
YE
GN
IQ AUT
X1
1 GND in
3 24 V DC in
2 24 V DC
5 Validation
20 Sortie 1 (verrouillé)
21 COM
22 Déverrouillé
X5
42
41
GEZE BUS
L1
N
6 A
BN
BU
24V DC
NT 19.2-24
BK / RD
RD
MST 212
X2
1 GND in
3 24 V DC in
X3
10 Centrales système d'extraction de fumée et de chaleur +
11 Centrales système d'extraction de fumée et de chaleur -
X4
1 GND
2 24 V DC
5 Commande
80 Sortie d'alarme
X5
90 Alarme COM
91 Alarme NO
92 NC Alarme
MST 210
X7
1 GND in
3 24 V DC in
X6
2 24 V DC
5 Validation
X5
2 24 V DC
6 Contact de porte (IN)
Contact de porte
COM
NO
Si la porte est fermée, le contact est fermé
Bouton-poussoir / ZUKO / SCT
COM
NO

6.17 IQ Lock AUT avec K600, TZ 320 SN et commande

- Respecter les instructions de montage mécanique de la serrure motorisée IQ lock.
- Respecter le plan de raccordement du bras motorisé rétractable RWA K600.
- Respecter les plans de raccordement des centrales d'alimentation de secours du système de désenfumage et d'extraction de la chaleur (E260 N / THZ / MBZ 300).
- Respecter le plan de raccordement GEZE SecuLogic RWS (TZ 320).

Les réglages suivants doivent être effectués sur le TZ 320 :

- Placer la sortie 1 sur « Mode de fonctionnement à émission TOE ».

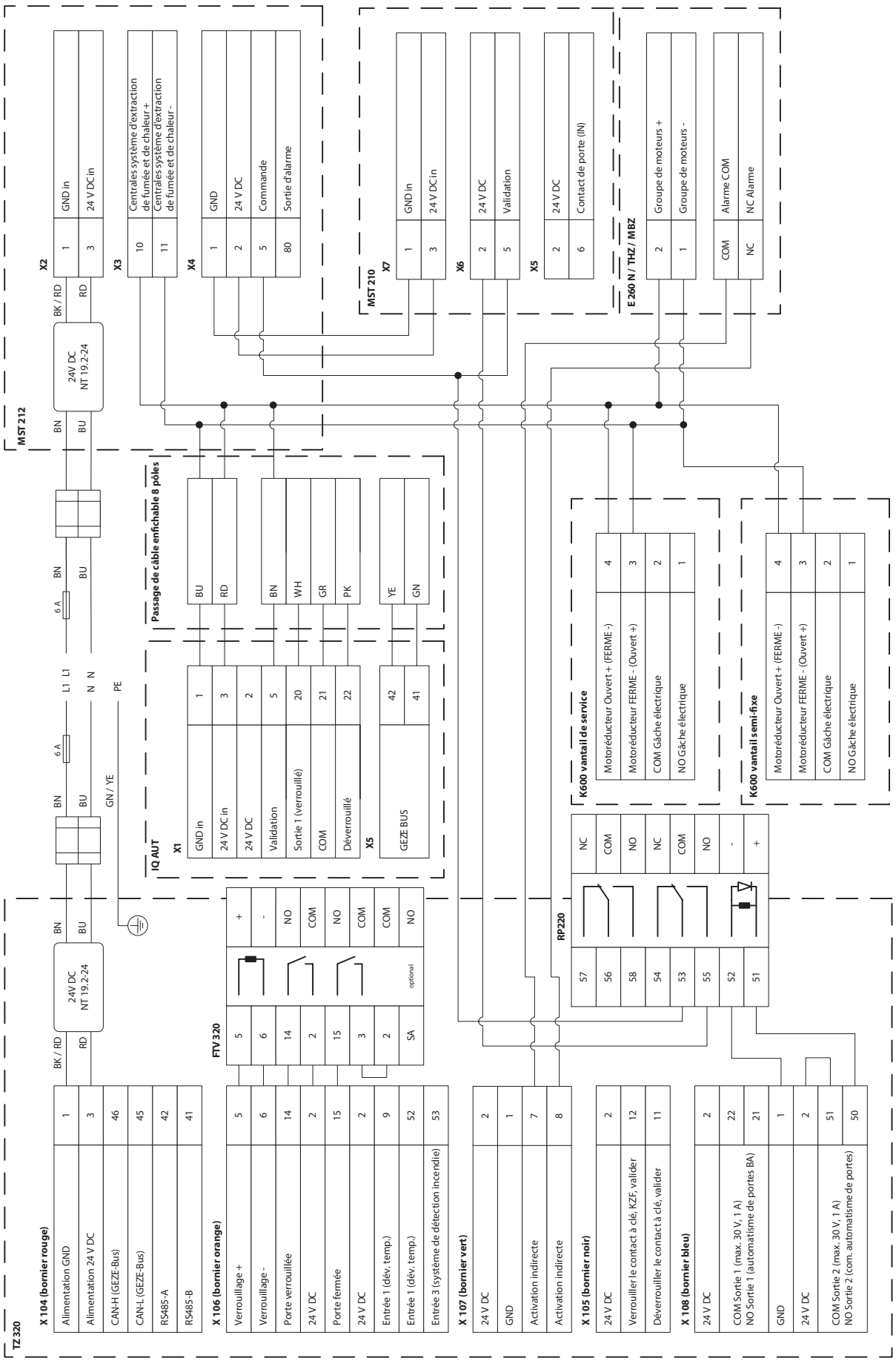
MST 212
X2
1 GND in
3 24 V DC in
BK / RD
RD
24V DC
NT 19.2-24
BN
BU
X3
10 Centrales système d'extraction de fumée et de chaleur +
11 Centrales système d'extraction de fumée et de chaleur -
X4
1 GND
2 24 V DC
5 Commande
80 Sortie d'alarme
MST 210
X7
1 GND in
3 24 V DC in
X6
2 24 V DC
5 Validation
X5
2 24 V DC
6 Contact de porte (IN)
E 260 N / THZ / MBZ
2 Groupe de moteurs +
1 Groupe de moteurs -
COM Alarme COM
NC NC Alarme
Passage de câble enfichable 8 pôles
BU
RD
BN
WH
GR
PK
YE
GN
6 A
L1 L1
N N
PE
GN / YE
IQ AUT
X1
1 GND in
3 24 V DC in
2 24 V DC
5 Validation
20 Sortie 1 (verrouillé)
21 COM
22 Déverrouillé
X5
42
41
GEZE BUS
K600 vantail de service
4 Motoréducteur Ouvert + (FERME -)
3 Motoréducteur FERME - (Ouvert +)
2 COM Gâche électrique
1 NO Gâche électrique
K600 vantail semi-fixe
4 Motoréducteur Ouvert + (FERME -)
3 Motoréducteur FERME - (Ouvert +)
2 COM Gâche électrique
1 NO Gâche électrique
RP220
57 NC
56 COM
58 NO
54 NC
53 COM
55 NO
52 -
51 +
FTV 320
5 +
6 -
14 NO
2 COM
15 NO
3 COM
2 COM
SA NO
optional
TZ 320
X 104 (bornier rouge)
1 Alimentation GND
3 Alimentation 24 V DC
46 CAN-H (GEZE-Bus)
45 CAN-L (GEZE-Bus)
42 RS485-A
41 RS485-B
X 106 (bornier orange)
5 Verrouillage +
6 Verrouillage -
14 Porte verrouillée
2 24 V DC
15 Porte fermée
2 24 V DC
9 Entrée 1 (dév. temp.)
52 Entrée 1 (dév. temp.)
53 Entrée 3 (système de détection incendie)
X 107 (bornier vert)
2 24 V DC
1 GND
7 Activation indirecte
8 Activation indirecte
X 105 (bornier noir)
2 24 V DC
12 Verrouiller le contact à clé, KZF, valider
11 Déverrouiller le contact à clé, valider
X 108 (bornier bleu)
2 24 V DC
22 COM Sortie 1 (max. 30 V, 1 A)
21 NO Sortie 1 (automatisme de portes BA)
1 GND
2 24 V DC
51 COM Sortie 2 (max. 30 V, 1 A)
50 NO Sortie 2 (com. automatisme de portes)

6.18 IQ Lock AUT avec EMD (-F, -I) et commande

- ▶ Respecter les instructions de montage mécanique de la serrure motorisée IQ lock.
- ▶ Respecter le plan de raccordement EMD, EMD-F, EMD Invers.

- ▶ Pour les automatismes de portes à 2 vantaux raccorder la commande au vantail de service.
- ▶ Régler les paramètres sur la commande DCU2, DCU2-F, DCU-I :

Avec DPS :
- ▫ **Définir A1** sur **18** (commutation jour/nuit),
  Paramètre **rr** (contact de verrouillage) sur **02** (gâche électrique) et
  to (gâche électrique) sur **03** (serrure motorisée).

avec ST220 :
- ▫ Signal → Signal de sortie → PA1 sur Commutation jour/nuit.
- ▫ Signal → Signal d'entrée → Pêne à contact sur gâche électrique.
- ▫ Paramètre de la porte → Type de gâche électrique sur serrure motorisée.

Alimentation électrique du MST 210 sur un bloc d'alimentation séparé NT 19.2-24 ou à partir de la commande du DCU2.
Alimentation électrique de la tringle motorisée IQ AUT sur un bloc d'alimentation 24 V DC 1,5 A séparé.

EMD Invers :
- ▫ Lorsque la sortie d'ouvre-porte de l'EMD-Inverse est paramétrée pour serrure motorisée, la porte n'est plus maintenue dans l'installation de fermeture que par l'IQ Lock EL, plus par l'automatisme de portes.
- ▫ En cas d'ouverture manuelle via le poussoir de porte en situation de panique, la porte s'ouvre sous l'action du ressort.
- ▫ A l'expiration du temps de maintien en ouverture, la porte se ferme électromécaniquement et l'IQ Lock EL se verrouille.
- ▫ L'EMD détecte également sans signal de commande lorsqu'on ouvre la porte.

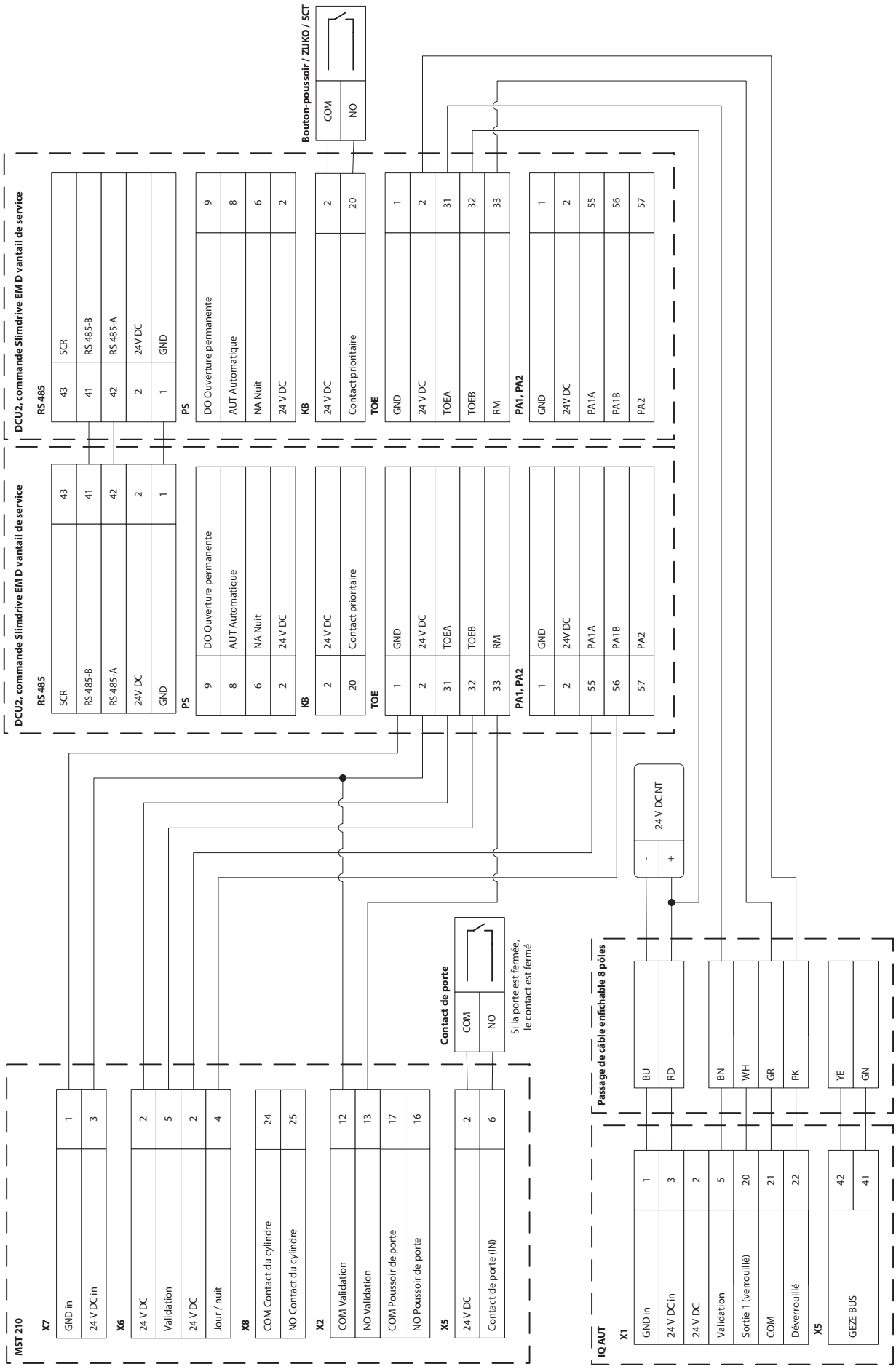
DCU2, commande Slimdrive EM D vantail de service
RS 485
43 SCR
41 RS 485-B
42 RS 485-A
2 24V DC
1 GND
P5
9 DO Ouverture permanente
8 AUT Automatique
6 NA Nuit
2 24 V DC
KB
2 24 V DC
20 Contact prioritaire
TOE
1 GND
2 24 V DC
31 TOEA
32 TOEB
33 RM
PA1, PA2
1 GND
2 24V DC
55 PA1A
56 PA1B
57 PA2
Bouton-poussoir / ZUKO / SCT
COM
NO
24 V DC NT
-
+
Contact de porte
Si la porte est fermée, le contact est fermé
Passage de câble enfichable 8 pôles
BU
RD
BN
WH
GR
PK
YE
GN
MST 210
X7
1 GND in
3 24 V DC in
X6
2 24 V DC
5 Validation
2 24 V DC
4 Jour / nuit
X8
24 COM Contact du cylindre
25 NO Contact du cylindre
X2
12 COM Validation
13 NO Validation
17 COM Poussoir de porte
16 NO Poussoir de porte
X5
2 24 V DC
6 Contact de porte (IN)
IQ AUT
X1
1 GND in
3 24 V DC in
2 24 V DC
5 Validation
20 Sortie 1 (verrouillé)
21 COM
22 Déverrouillé
X5
42 GEZE BUS
41

6.19 IQ Lock AUT avec TSA160 NT (-F, -I) et commande

- Respecter les instructions de montage mécanique de la serrure motorisée IQ lock.
- Respecter le plan de raccordement TSA160 NT, TSA160 NT-F, TSA160 NT Invers.

Débrancher le programmateur de fonctions de l'automatisme de portes.
Pour les automatismes de portes à 2 vantaux raccorder la commande au vantail de service.
Régler les paramètres de la commande DCU5 :

- avec DPS :
  - Paramètre **rr** (**21**) (contact de verrouillage) sur**02** (gâche électrique) et **TO** (**20**) (type gâche électrique) sur **03** (serrure motorisée).
- avec ST220 :
  - Signal d'entrée → Contact de verrouillage sur gâche électrique.
  - Paramètre de la porte → Type de gâche électrique sur serrure motorisée.

Alimentation électrique du MST 210 sur un bloc d'alimentation séparé NT 19.2-24 ou sur la commande du DCU5.

Le GND du DCU5 (borne TOE n° 1) doit être raccordé au GND du MST 210 (borne X7 n° 1), même en cas d'utilisation d'un bloc d'alimentation alimentation séparé.

Alimentation électrique de la tringle motorisée IQ AUT sur un bloc d'alimentation 24 V DC 1,5 A séparé.

Avec des programmateurs de fonctions similaires (DPS / TPS / MPS), la fonction Jour de la serrure ne peut pas être utilisée.

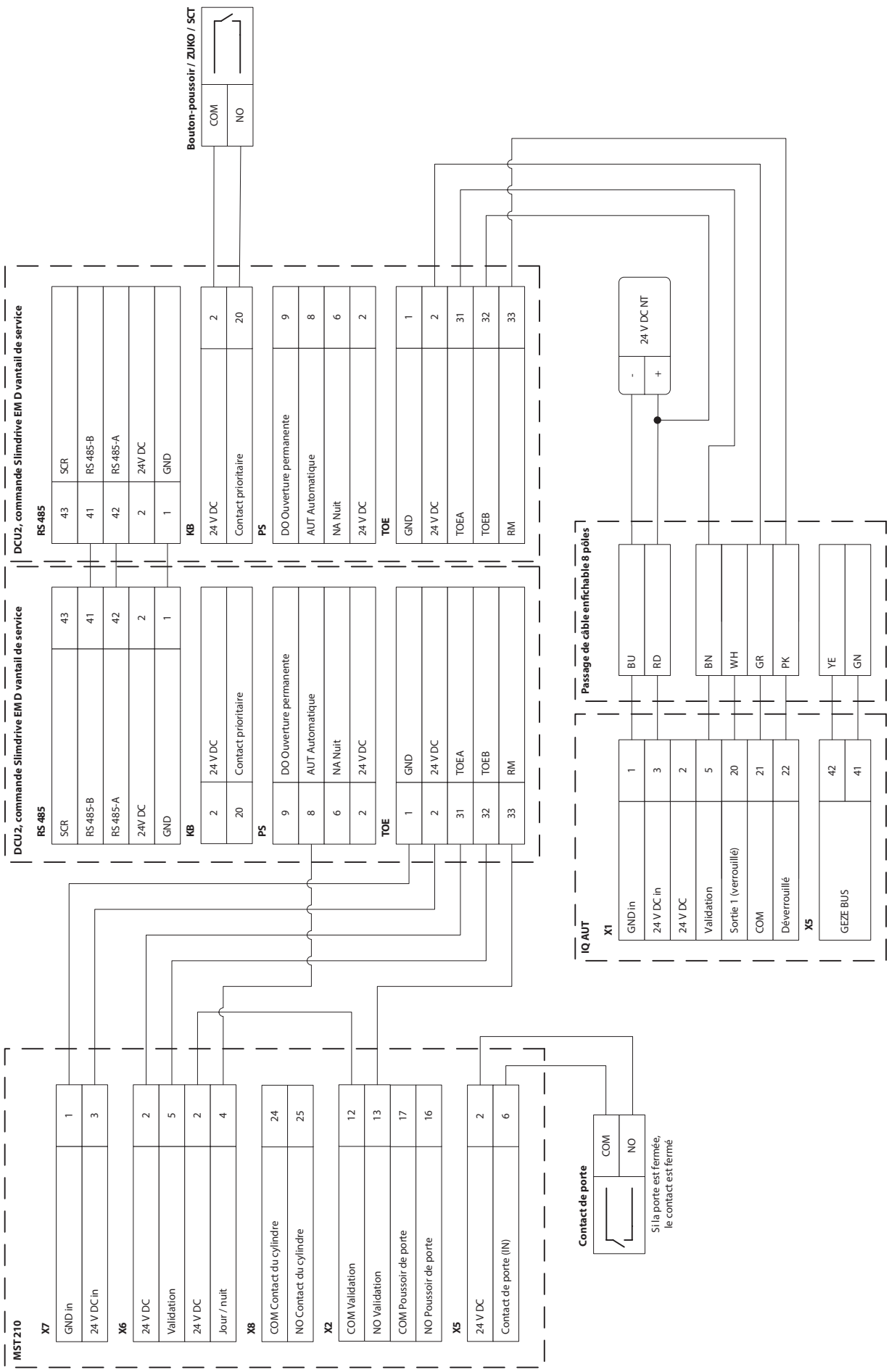
Bouton-poussoir / ZUKO / SCT
COM
NO
DCU2, commande Slimdrive EM D vantail de service
RS 485
43 SCR
41 RS 485-B
42 RS 485-A
2 24V DC
1 GND
KB
2 24 V DC
20 Contact prioritaire
PS
9 DO Ouverture permanente
8 AUT Automatique
6 NA Nuit
2 24 V DC
TOE
1 GND
2 24 V DC
31 TOEA
32 TOEB
33 RM
24 V DC NT
-
+
Passage de câble enfichable 8 pôles
BU
RD
BN
WH
GR
PK
YE
GN
IQ AUT
X1
1 GND in
3 24 V DC in
2 24 V DC
5 Validation
20 Sortie 1 (verrouillé)
21 COM
22 Déverrouillé
X5
42
41
GEZE BUS
MST 210
X7
1 GND in
3 24 V DC in
X6
2 24 V DC
5 Validation
2 24 V DC
4 Jour / nuit
X8
24 COM Contact du cylindre
25 NO Contact du cylindre
X2
12 COM Validation
13 NO Validation
17 COM Poussoir de porte
16 NO Poussoir de porte
X5
2 24 V DC
6 Contact de porte (IN)
Contact de porte
COM
NO
Si la porte est fermée,
le contact est fermé

6.20 IQ lock AUT avec Powerturn IS

- ▶ Respecter les instructions de montage mécanique de la serrure motorisée IQ lock AUT.
- ▶ Respecter le plan de raccordement Powerturn.

Paramètre DCU8xx

- Régler la sortie paramétrable 1 sur commutation jour/nuit :
  - DPS : régler A1 sur 18 (message de type de fonctionnement « Jour-nuit »).
  - ST220 : Régler « Fonction PA1 » sur « Commutation jour/nuit ».
- Définir le type de contact du contact de verrouillage sur contact normalement fermé :
  - DPS : Régler rr sur 02 (gâche électrique).
  - ST220 : « Signaux », « Signaux d'entrée », « Type de contact de pêne », définir « Type de contact de pêne » sur « gâche électrique ».
- Définir le type de gâche électrique sur Serrure motorisée :
  - DPS : Définir to sir 03.
  - ST220 : Définir « Paramètre de la porte », « Type de gâche électrique » sur « Serrure motorisée ».

Alimentation électrique

- Retirer l'alimentation électrique MST 210 du bloc d'alimentation séparé ou de la commande DCU8xx.
- Retirer l'alimentation électrique de la tringle motorisée (IQ AUT) du bloc d'alimentation séparé.

Abréviations de la figure à Page 55	Composant
BGS	Côté opposé aux paumelles
BS	Côté paumelles
DPS	Programmateur-display
IQ AUT	Tringle motorisée
IQ lock EL (DL)	Serrure motorisée auto-verrouillante avec fonction antipanique (2 vantaux)
KÜ	Passage de câble
MST 210	Commande de serrure motorisée
NT	Bloc d'alimentation
SCT xxx	Contact à clé
TK	Contact de porte

Recommandation pour les câbles

N°	Câble		
1	NYM-J 3x 1,5		
2	J-Y (ST)Y 2×2×0,6		
3	J-Y (ST)Y 3×2×0,6		
4	J-Y (ST)Y 4×2×0,6		
9	Tube vide diamètre intérieur 10 mm		
10	Contenu de la livraison GEZE		
	▫ IQ Lock XX	10 m	LiYY 12×0,14 mm²
	▫ IQ AUT	10 m	LiYY 8×0,34 mm²
	▫ TK (ID:106133)	6 m	LiYY 4×0,14 mm²
	▫ K600	5 m	FRNC-LSIHSI FE90
⊙	fourni par le client		

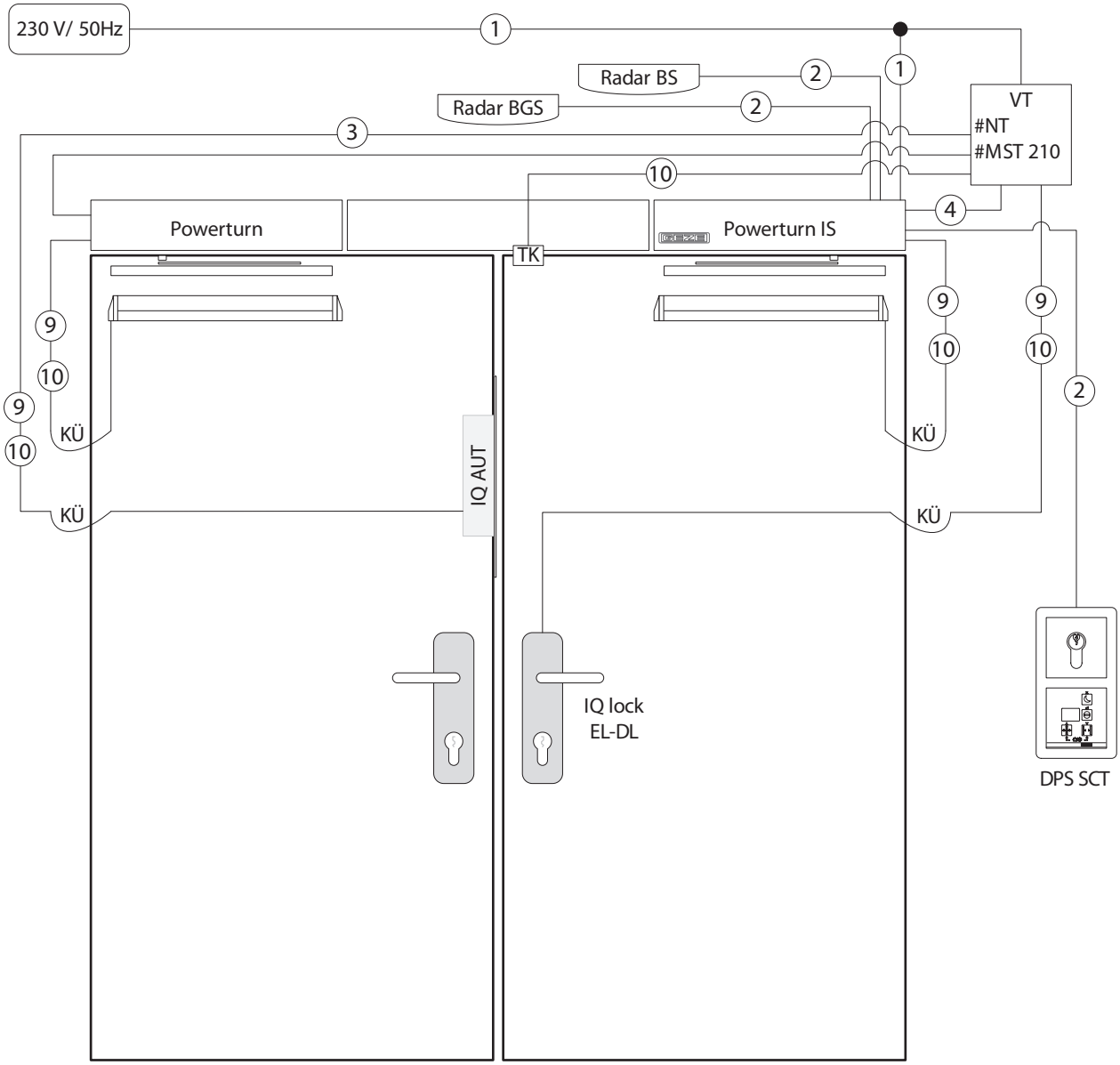
230 V/ 50Hz
1
Radar BS
2
1
Radar BGS
2
VT
#NT
#MST 210
3
10
4
Powerturn
Powerturn IS
TK
9
10
9
10
KÜ
IQ AUT
KÜ
9
10
9
10
2
KÜ
KÜ
IQ lock
EL-DL
DPS SCT

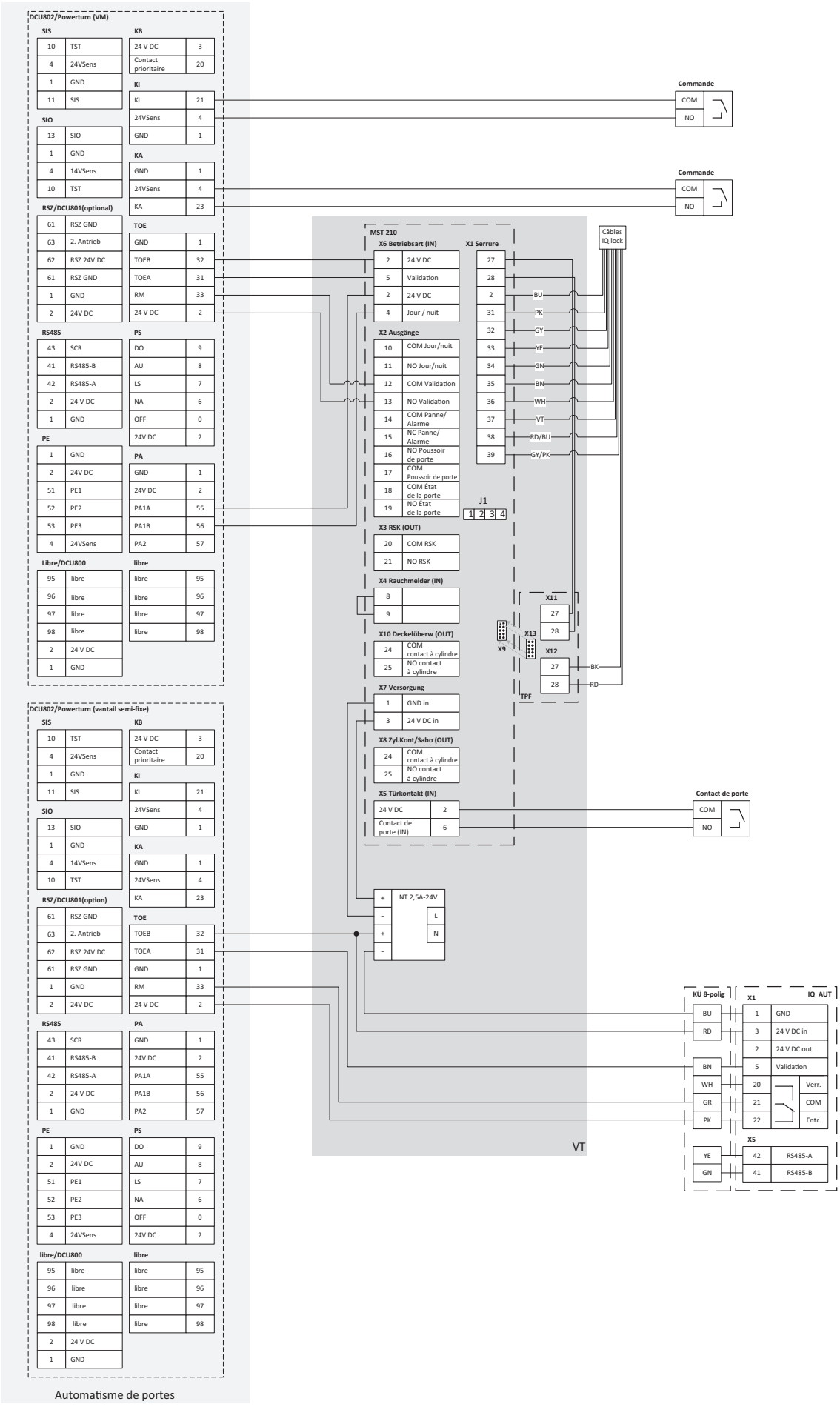
DCU802/Powerturn (VM)
SIS
10 TST
4 24VSens
1 GND
11 SIS
SIO
13 SIO
1 GND
4 14VSens
10 TST
RSZ/DCU801(optional)
61 RSZ GND
63 2. Antrieb
62 RSZ 24V DC
61 RSZ GND
1 GND
2 24V DC
RS485
43 SCR
41 RS485-B
42 RS485-A
2 24 V DC
1 GND
PE
1 GND
2 24V DC
51 PE1
52 PE2
53 PE3
4 24VSens
Libre/DCU800
95 libre
96 libre
97 libre
98 libre
2 24 V DC
1 GND
KB
24 V DC 3
Contact prioritaire 20
KI
KI 21
24VSens 4
GND 1
KA
GND 1
24VSens 4
KA 23
TOE
GND 1
TOEB 32
TOEA 31
RM 33
24 V DC 2
PS
DO 9
AU 8
LS 7
NA 6
OFF 0
24V DC 2
PA
GND 1
24V DC 2
PA1A 55
PA1B 56
PA2 57
libre
libre 95
libre 96
libre 97
libre 98
Commande
COM
NO
Commande
COM
NO
MST 210
X6 Betriebsart (IN)
2 24 V DC
5 Validation
2 24 V DC
4 Jour / nuit
X1 Serrure
27
28
2 BU
31 PK
32 GY
33 YE
34 GN
35 BN
36 WH
37 VT
38 RD/BU
39 GY/PK
Câbles IQ lock
X2 Ausgänge
10 COM Jour/nuit
11 NO Jour/nuit
12 COM Validation
13 NO Validation
14 COM Panne/ Alarme
15 NC Panne/ Alarme
16 NO Poussoir de porte
17 COM Poussoir de porte
18 COM État de la porte
19 NO État de la porte
J1
1 2 3 4
X3 RSK (OUT)
20 COM RSK
21 NO RSK
X4 Rauchmelder (IN)
8
9
X11
27
28
X9
X13
X12
27 BK
28 RD
TPF
X10 Deckelüberw (OUT)
24 COM contact à cylindre
25 NO contact à cylindre
X7 Versorgung
1 GND in
3 24 V DC in
X8 Zyl.Kont/Sabo (OUT)
24 COM contact à cylindre
25 NO contact à cylindre
X5 Türkontakt (IN)
24 V DC 2
Contact de porte (IN) 6
Contact de porte
COM
NO
NT 2,5A-24V
L
N
KÜ 8-polig
BU
RD
BN
WH
GR
PK
YE
GN
X1
IQ AUT
1 GND
3 24 V DC in
2 24 V DC out
5 Validation
20 Verr.
21 COM
22 Entr.
X5
42 RS485-A
41 RS485-B
VT
DCU802/Powerturn (vantail semi-fixe)
SIS
10 TST
4 24VSens
1 GND
11 SIS
SIO
13 SIO
1 GND
4 14VSens
10 TST
RSZ/DCU801(option)
61 RSZ GND
63 2. Antrieb
62 RSZ 24V DC
61 RSZ GND
1 GND
2 24V DC
RS485
43 SCR
41 RS485-B
42 RS485-A
2 24 V DC
1 GND
PE
1 GND
2 24V DC
51 PE1
52 PE2
53 PE3
4 24VSens
libre/DCU800
95 libre
96 libre
97 libre
98 libre
2 24 V DC
1 GND
KB
24 V DC 3
Contact prioritaire 20
KI
KI 21
24VSens 4
GND 1
KA
GND 1
24VSens 4
KA 23
TOE
TOEB 32
TOEA 31
GND 1
RM 33
24 V DC 2
PA
GND 1
24V DC 2
PA1A 55
PA1B 56
PA2 57
PS
DO 9
AU 8
LS 7
NA 6
OFF 0
24V DC 2
libre
libre 95
libre 96
libre 97
libre 98
Automatisme de portes

7 Que se passe-t-il et quand ?

- Vous pouvez résoudre vous-même la plupart des pannes et des erreurs qui peuvent survenir pendant le fonctionnement au quotidien. La présentation suivante vous y aidera. Si vous ne parvenez pas à détecter ou à résoudre la cause d'une panne, veuillez contacter GEZE.

- N'ouvrez en aucun cas le boîtier de la serrure par vous-même !
  - Les travaux d'installation et de maintenance ou les réparations doivent uniquement être effectués par GEZE ou par des membres du personnel autorisés.
  - En cas de travaux d'installation et de montage ou de réparations non conformes, il existe des risques conséquents pour l'utilisateur ou pour le produit, pour lesquels le fabricant n'assume aucune responsabilité, ni aucune garantie.

Tringle motorisée IQ AUT

Alarme / erreur	Cause	Conséquence	Résolution
OVR_TEMP	Température du motoréducteur trop élevée.	Court-circuit possible au niveau du motoréducteur.	▶ Retourner l'appareil à l'équipe du service technique GEZE.
Wh_L_ON	Le capteur en position de verrouillage de la roue crantée ne peut pas être activé. Une erreur n'est générée qu'en cas de retour.	▫ Le capteur WH-Lock est défectueux. ▫ La roue crantée est bloquée.	▶ Valider la notification et tester à nouveau. Si l'erreur survient à nouveau : ▶ Retourner l'appareil à l'équipe du service technique GEZE.
Wh_UL1_ON Wh_UL2_ON	Le capteur en position verrouillage de la roue crantée ne peut pas être activé. L'erreur est générée uniquement en cas de déverrouillage électrique.	▫ L'entraînement au bord de la porte est bloqué. ▫ La roue crantée est bloquée. ▫ Le disque du contre-boîtier est bloqué.	▶ Déverrouiller le vantail semi-fixe manuellement. Vérifier si une force trop importante doit être utilisée pour déverrouiller. ▶ Vérifier que la tige d'entraînement n'est pas bloquée.
Bar_L_ON	Le capteur sur la position verrouillée de la tige d'entraînement est actif en position déverrouillée. Une erreur n'est générée qu'en position déverrouillée.	▫ Tentative de manipulation. Quelqu'un a tenté de générer une notification de verrouillage. ▫ Le capteur Bar-Lock est défectueux.	▶ Vérifier si la porte a été manipulée. ▶ Couper la tension pendant min. 10 sec. et la reconnecter.
Bar_UL_ON	Le capteur sur la position verrouillée de la tige d'entraînement ne peut pas être activé lors du déverrouillage. L'erreur est générée uniquement en cas de déverrouillage électrique.	▫ La vis d'entraînement est défectueuse. ▫ La tige d'entraînement est bloquée. ▫ L'aimant de la tige d'entraînement est défaillant.	▶ Vérifier que la tige d'entraînement n'est pas bloquée. ▶ Vérifier manuellement la charge de la tige d'entraînement. ▶ Valider la notification et tester à nouveau.
Wh_L_OFF	Le capteur sur la position verrouillée de la tige d'entraînement est actif en position déverrouillée. L'erreur est générée uniquement en cas de déverrouillage électrique.	La roue crantée est bloquée.	▶ Valider la notification et tester à nouveau. Si l'erreur survient à nouveau : ▶ Retourner l'appareil à l'équipe du service technique GEZE.
Wh_UL1_OFF	Le capteur sur la position verrouillée de la tige d'entraînement est actif en position déverrouillée. Une erreur n'est générée qu'en cas de retour.	La roue crantée est bloquée.	▶ Valider la notification et tester à nouveau. Si l'erreur survient à nouveau : ▶ Retourner l'appareil à l'équipe du service technique GEZE.
Wh_UL2_OFF	Le capteur sur la position verrouillée de la tige d'entraînement est actif en position déverrouillée. Une erreur n'est générée qu'en cas de retour.	La roue crantée est bloquée.	▶ Valider la notification et tester à nouveau. Si l'erreur survient à nouveau : ▶ Retourner l'appareil à l'équipe du service technique GEZE.

Alarme / erreur	Cause	Conséquence	Résolution
Bar_L_OFF	Le capteur sur la position verrouillée de la tige d'entraînement est actif en position déverrouillée. Une erreur n'est générée qu'en position déverrouillée.	▫ La tige d'entraînement est bloquée. ▫ Le capteur Bar-Lock est défectueux.	▶ Vérifier que la tige d'entraînement n'est pas bloquée. ▶ Vérifier manuellement la charge de la tige d'entraînement. ▶ Valider la notification et tester à nouveau.
OC_2UL	« OverCurrent to unlock » Lors du déverrouillage, la valeur du courant max. est dépassée si la tige d'entraînement a déjà atteint la position déverrouillée.	La roue crantée est bloquée.	▶ Valider la notification et tester à nouveau. Si l'erreur survient à nouveau : ▶ Retourner l'appareil à l'équipe du service technique GEZE.
OC_2UL_BAR	« OverCurrent to unlock » Lors du déverrouillage, la valeur du courant max. est dépassée.	▫ La tige d'entraînement ou la roue crantée est bloquée. ▫ La charge est trop importante.	▶ Vérifier que la tige d'entraînement n'est pas bloquée. ▶ Vérifier manuellement la charge de la tige d'entraînement. ▶ Valider la notification et tester à nouveau.
OC_2L	« OverCurrent to unlock » Lors du verrouillage, la valeur du courant max. est dépassée.	La roue crantée est bloquée.	▶ Valider la notification et tester à nouveau. Si l'erreur survient à nouveau : ▶ Retourner l'appareil à l'équipe du service technique GEZE.

Serrure motorisée IQ lock EL / IQ lock EL DL

Alarme / erreur	Cause	Conséquence	Résolution
Déverrouillage manuel de la serrure possible via le dispositif antipanique, mais pas d'activation motorisée	Serrure défectueuse du point de vue mécanique ou pêne bloqué en position sortie	Le pêne ne peut plus être déplacé avec le motoréducteur et/ou une notification de défaut est générée au niveau de la commande	▶ Réinitialiser la commande et redémarrer la commande de la serrure, la notification de défaut disparaît en cas de succès.
	Câble de raccordement défectueux	La serrure n'est pas alimentée en 24 V DC	▶ Vérifier le câble et remplacer le câble de raccordement de la serrure le cas échéant.
	La serrure n'est pas alimentée en 24 V DC	Le pêne est verrouillé en cas de manipulation du loquet de secours et il ne se déplace plus avec le motoréducteur	▶ Vérifier et changer si nécessaire la polarité de l'entrée 24 V DC sur la commande.
La porte peut être poussée ou tirée à la main	Le pêne croisé ne peut pas être positionné ou le cylindre de fermeture coince	Le pêne bloque en position rentrée	▶ Positionner correctement la tôle de fermeture. ▶ Contrôler l'actionnement de la tige carrée par la clé.
	Le poussoir de porte coince en position activé ou le ressort est cassé.	Le poussoir de porte ne revient pas en position de départ après activation. Après 4 min., une notification apparaît sur le relais de défaut	▶ Dévisser les fixations, lubrifier le guidage du poussoir, corriger la fixation. La notification de défaut est réinitialisée, une fois que le poussoir de porte est redevenu praticable. – ou – ▶ Remplacer la serrure.
	Loquet auxiliaire non actionné	Pêne non déplacé lorsque la porte est fermée	▶ Contrôler le jeu de fonctionnement du vantail de porte et placer le cas échéant une cale sur la tôle de fermeture.
	Serrure en mode déverrouillage permanent	La serrure ne se verrouille pas lorsque la porte est fermée	▶ Vérifier la commande de déverrouillage permanent.
	Le câble de raccordement a été coupé pendant le temps de validation	La serrure ne se verrouille pas lorsque la porte est fermée	▶ Vérifier l'état du câble de raccordement.

Alarme / erreur	Cause	Conséquence	Résolution
Le loquet de secours se ferme lorsque la porte est fermée avec « Fermeture »	La tôle de fermeture a été retouchée et on a enlevé trop de matière	–	▶ Ouvrir la porte et remplacer la tôle de fermeture.
Pas de notification du contact Reed	Intervalle de commutation du contact Reed dépassé ou câble de raccordement du contact Reed défectueux – ou – Entrée d'un contact de porte externe défectueuse sur la commande	La soupape de sécurité reste en fonctionnement. La porte se verrouille lorsque la porte est ouverte ou reste verrouillée lorsque la porte est fermée. L'état « ouverture de la porte » n'est pas notifié.	▶ Vérifier le contact Reed, intervalle de commutation respecté ? ▶ Vérifier le passage, vérifier l'entrée de contact de porte externe sur la commande.
La serrure ne se verrouille plus	Câble de raccordement défectueux	Le pêne ne s'ouvre plus	▶ Remplacer le câble de raccordement.
Le vantail de porte ne peut pas se fermer	Les pênes croisés frappent durement sur la tôle de fermeture	Le vantail de porte ne peut pas se fermer, les demi-tours frottent contre la tôle de fermeture	▶ Enduire les pênes croisés avec un lubrifiant agréé par GEZE.
	Le loquet de secours ne peut pas être activé		▶ Débloquer prudemment le loquet auxiliaire.

Serrure à pêne à pression IQ lock EM / IQ lock EM DL

Alarme / erreur	Cause	Conséquence	Résolution
Déverrouillage manuel à partir du poussoir de porte extérieur pas possible	L'aimant n'est pas alimenté	Le poussoir extérieur n'est pas couplé et tourne dans le vide	▶ Contrôler la polarité de l'entrée 24 V DC et inverser le cas échéant. – et/ou – ▶ Vérifier le câble de raccordement. Si le câble de raccordement et la polarité sont corrects : ▶ Remplacer la serrure.
La porte peut être poussée ou tirée à la main	Le pêne croisé ne peut pas être positionné – ou – Le cylindre de fermeture coince	Le pêne bloque en position rentrée	▶ Positionner correctement la tôle de fermeture. – ou – ▶ Contrôler l'actionnement de la tige carrée par la clé.
	Le poussoir de porte coince lorsqu'il est activé – ou – Le ressort est cassé	Le poussoir de porte ne revient pas en position de départ après activation et le verrouillage n'est pas indiqué	▶ Dévisser les fixations, lubrifier le guidage du poussoir, corriger la fixation. – ou – ▶ Remplacer la serrure.
	Loquet auxiliaire non actionné	La serrure ne se verrouille pas lorsque la porte est fermée	▶ Vérifier le jeu de fonctionnement du vantail de porte.
Le pêne se referme dès l'ouverture de la porte	Le poussoir de porte n'est pas entièrement poussé vers le bas. – ou – Le loquet de secours coince	Le disque n'est pas maintenu en position de déverrouillage permanent, la porte ne peut pas se fermer et se verrouiller correctement	▶ Activer le poussoir de porte entièrement jusqu'à la butée de porte. ▶ Vérifier la bonne tenue de la serrure, sans tension. Modifier la tenue de la serrure le cas échéant. Si la serrure ne fonctionne toujours pas : ▶ Remplacer la serrure.
Le loquet de secours se ferme lorsque la porte est fermée avec	La tôle de fermeture a été retouchée et on a enlevé trop de matière	–	▶ Ouvrir la porte et remplacer la tôle de fermeture.
Le vantail de porte ne peut pas se fermer	Les pênes croisés frappent durement sur la tôle de fermeture	Le vantail de porte ne peut pas se fermer, les demi-tours frottent contre la tôle de fermeture	▶ Enduire les pênes croisés avec un lubrifiant agréé par GEZE.
	Le loquet de secours ne peut pas être activé	–	▶ Débloquer prudemment le loquet auxiliaire.

Alarme / erreur	Cause	Conséquence	Résolution
Les contacts n'émettent pas de signaux	La ferrure est montée à l'envers – ou – Les coffres de serrure sont sous tension mécanique dans le boîtier de la serrure	Les contacts dans la serrure ne sont pas activés par le disque intégré	▶ Démonter la ferrure. ▶ Vérifier la bonne tenue de la serrure, sans tension. ▶ Modifier la tenue de la serrure, rendre la serrure praticable ou remplacer la serrure.
	Câble de raccordement défectueux	Signaux des contacts défectueux	▶ Vérifier le câble de raccordement ou remplacer la serrure.

Serrure à contact mécanique IQ lock C / IQ lock C DL et serrure mécanique IQ lock M / IQ lock M DL

Alarme / erreur	Cause	Conséquence	Résolution
La porte peut être poussée ou tirée à la main	Le pêne croisé ne peut pas être positionné	Le pêne bloque en position rentrée	▶ Positionner correctement la tôle de fermeture.
	Le cylindre de fermeture coince	Le pêne bloque en position rentrée	▶ Contrôler l'actionnement de la tige carrée par la clé.
	Le poussoir de porte coince lorsqu'il est activé – ou – Le ressort est cassé	Le poussoir de porte ne revient pas dans sa position d'origine après activation	▶ Dévisser les fixations. ▶ Lubrifier le guidage du poussoir. ▶ Corriger la fixation. – ou – ▶ Remplacer la serrure.
	Loquet auxiliaire non actionné	La serrure ne se verrouille pas lorsque la porte est fermée	▶ Vérifier le jeu de fonctionnement du vantail de porte.
Le pêne se referme dès l'ouverture de la porte	Le poussoir de porte n'est pas entièrement poussé vers le bas. – ou – Le loquet de secours coince lorsqu'il est activé	Le disque n'est pas maintenu en position de déverrouillage permanent, la porte ne peut pas se fermer et se verrouiller correctement	▶ Enfoncer le poussoir de porte jusqu'à la butée de porte ▶ Vérifier la bonne tenue de la serrure, sans tension. ▶ Modifier la tenue de la serrure le cas échéant. Si la serrure ne fonctionne toujours pas : ▶ Remplacer la serrure.
Le loquet de secours se ferme lorsque la porte est fermée avec	La tôle de fermeture a été retouchée et on a enlevé trop de matière	–	▶ Ouvrir la porte et remplacer la tôle de fermeture.
Le vantail de la porte ne peut pas fermer	Les pênes croisés frappent durement sur la tôle de fermeture – ou – Le loquet de secours ne peut pas être activé	Le vantail de porte ne peut pas se fermer, les demi-tours frottent contre la tôle de fermeture	▶ Enduire les pênes croisés avec un lubrifiant agréé par GEZE. ▶ Débloquer prudemment le loquet auxiliaire.

8 Maintenance

La maintenance de la serrure doit être effectuée une fois par an par l'entreprise GEZE ou par un partenaire autorisé de GEZE.

Instructions de maintenance
Ces instructions de maintenance font partie des instructions de montage et du mode d'emploi et doivent être mises à la disposition de l'exploitant du bâtiment.

Pour ce faire, nous recommandons un contrôle mensuel de la serrure par l'exploitant, de la façon suivante :
- En inspectant et en activant le dispositif de sortie de secours, veiller à ce que toutes les pièces de la serrure soient dans un état satisfaisant de fonctionnement.
- Mesurer avec un dynamomètre les forces d'actionnement pour la libération de la fermeture de porte antipanique/d'évacuation et les noter.
- S'assurer que les forces d'actionnement n'ont pas significativement changé par rapport aux forces d'actionnement enregistrées lors de la première installation.
- Veiller à ce que les éléments de verrouillage ou les contrepièces de verrouillage ne soient pas bloqués ou encombrés.
- Veiller à ce que la fermeture de la porte antipanique soit lubrifiée conformément aux indications du fabricant et à ce que l'élément de commande soit bien en place.
- Veiller à ce qu'aucun autre équipement de verrouillage ne soit ajouté sur la porte après la première installation.
- Vérifier si tous les composants de la fermeture de la porte antipanique sont compatibles avec la liste des composants homologués et fournis avec le système à l'origine.
- S'assurer que ces documents sont mis à la disposition de l'exploitant de la fermeture de porte antipanique/d'évacuation.

Germany
GEZE GmbH
Niederlassung Süd-West
Tel. +49 (0) 7152 203 594
E-Mail: leonberg.de@geze.com

GEZE GmbH
Niederlassung Süd-Ost
Tel. +49 (0) 7152 203 6440
E-Mail: muenchen.de@geze.com

GEZE GmbH
Niederlassung Ost
Tel. +49 (0) 7152 203 6840
E-Mail: berlin.de@geze.com

GEZE GmbH
Niederlassung Mitte/Luxemburg
Tel. +49 (0) 7152 203 6888
E-Mail: frankfurt.de@geze.com

GEZE GmbH
Niederlassung West
Tel. +49 (0) 7152 203 6770
E-Mail: duesseldorf.de@geze.com

GEZE GmbH
Niederlassung Nord
Tel. +49 (0) 7152 203 6600
E-Mail: hamburg.de@geze.com

GEZE Service GmbH
Tel. +49 (0) 1802 923392
E-Mail: service-info.de@geze.com

Austria
GEZE Austria
E-Mail: austria.at@geze.com
www.geze.at

Baltic States –
Lithuania / Latvia / Estonia
E-Mail: baltic-states@geze.com

Benelux
GEZE Benelux B.V.
E-Mail: benelux.nl@geze.com
www.geze.be
www.geze.nl

Bulgaria
GEZE Bulgaria - Trade
E-Mail: office-bulgaria@geze.com
www.geze.bg

China
GEZE Industries (Tianjin) Co., Ltd.
E-Mail: chinasales@geze.com.cn
www.geze.com.cn

GEZE Industries (Tianjin) Co., Ltd.
Branch Office Shanghai
E-Mail: chinasales@geze.com.cn
www.geze.com.cn

GEZE Industries (Tianjin) Co., Ltd.
Branch Office Guangzhou
E-Mail: chinasales@geze.com.cn
www.geze.com.cn

GEZE Industries (Tianjin) Co., Ltd.
Branch Office Beijing
E-Mail: chinasales@geze.com.cn
www.geze.com.cn

France
GEZE France S.A.R.L.
E-Mail: france.fr@geze.com
www.geze.fr

Hungary
GEZE Hungary Kft.
E-Mail: office-hungary@geze.com
www.geze.hu

Iberia
GEZE Iberia S.R.L.
E-Mail: info.es@geze.com
www.geze.es

India
GEZE India Private Ltd.
E-Mail: office-india@geze.com
www.geze.in

Italy
GEZE Italia S.r.l. Unipersonale
E-Mail: italia.it@geze.com
www.geze.it

GEZE Engineering Roma S.r.l
E-Mail: italia.it@geze.com
www.geze.it

Korea
GEZE Korea Ltd.
E-Mail: info.kr@geze.com
www.geze.com

Poland
GEZE Polska Sp.z o.o.
E-Mail: geze.pl@geze.com
www.geze.pl

Romania
GEZE Romania S.R.L.
E-Mail: office-romania@geze.com
www.geze.ro

Russia
OOO GEZE RUS
E-Mail: office-russia@geze.com
www.geze.ru

Scandinavia – Sweden
GEZE Scandinavia AB
E-Mail: sverige.se@geze.com
www.geze.se

Scandinavia – Norway
GEZE Scandinavia AB avd. Norge
E-Mail: norge.se@geze.com
www.geze.no

Scandinavia – Denmark
GEZE Danmark
E-Mail: danmark.se@geze.com
www.geze.dk

Singapore
GEZE (Asia Pacific) Pte, Ltd.
E-Mail: gezesea@geze.com.sg
www.geze.com

South Africa
GEZE South Africa (Pty) Ltd.
E-Mail: info@gezesa.co.za
www.geze.co.za

Switzerland
GEZE Schweiz AG
E-Mail: schweiz.ch@geze.com
www.geze.ch

Türkiye
GEZE Kapı ve Pencere Sistemleri
E-Mail: office-turkey@geze.com
www.geze.com

Ukraine
LLC GEZE Ukraine
E-Mail: office-ukraine@geze.com
www.geze.ua

United Arab Emirates/GCC
GEZE Middle East
E-Mail: gezeme@geze.com
www.geze.ae

United Kingdom
GEZE UK Ltd.
E-Mail: info.uk@geze.com
www.geze.com

Der Maßstab DIN ISO 9001 unseres Handelns

GEZE GmbH
Reinhold-Vöster-Straße 21–29
71229 Leonberg
Germany

Tel.: 0049 7152 203 0
Fax.: 0049 7152 203 310
www.geze.com